ALU-BISTROTISCH

Ø 60 CM - H 70 CM

ARTIKEL-NR. 41065

LESEN SIE DIE BEDIENUNGSANLEITUNG UND DIE SICHERHEITSHINWEISE VOR DER ERSTEN VERWENDUNG GRÜNDLICH DURCH!

DEMA-VERTRIEBS GMBH • IM TOBEL 4 • 74547 ÜBRIGSHAUSEN
WWW.DEMA-VERTRIEB.COM

© DEMA VERTRIEBS-GMBH

LETZTE AKTUALISIERUNG: 26.07.2021

1 SICHERHEITSHINWEISE

- Änderungen die dem technischen Fortschritt dienen, können ohne Vorankündigung vom Hersteller getätigt werden und sind eventuell in der Bedienungsanleitung noch nicht berücksichtigt.
- Kontrollieren Sie den Bistrotisch vor Inbetriebnahme auf Vollständigkeit und Funktion!
- Arbeiten Sie immer mit Bedacht und der nötigen Vorsicht!
- Wenden Sie auf keinen Fall übermäßige Gewalt an!
- Springen Sie niemals auf den Tisch!
- Verwenden Sie den Tisch niemals als Steighilfe!
- Setzen Sie sich niemals auf den Tisch!
- Lehnen Sie sich niemals an die Tischkante
- Arbeiten Sie niemals wenn Sie müde sind oder unter dem Einfluss von Alkohol, Drogen, Medikamente oder sonstigen Rauschmitteln stehen.
- Verwahren Sie Verpackungsteile (Folien, Plastikbeutel, Styropor, etc.) nur an Orten auf, die Kindern insbesondere Säuglingen nicht zugänglich sind! Da Verpackungsteile oft nicht erkennbare Gefahren bergen (z. B. Erstickungsgefahr).

1-1 BESTIMMUNGSGEMÄßE VERWENDUNG

- Der Bistrotisch ist geeignet als Ablagefläche für haushaltsübliche Waren.
- **WICHTIG**: Der Tisch ist nicht für den dauerhaften Gebrauch im Außenbereich geeignet.
- Der Bistrotisch ist nicht geeignet als Steighilfe!

2 MONTAGE & AUFBAU

- Ziehen Sie für den Aufbau des Bistrotisches eine weitere Person hinzu.
- Bauen Sie den Bistrotisch mit Hilfe der folgenden Skizze auf:

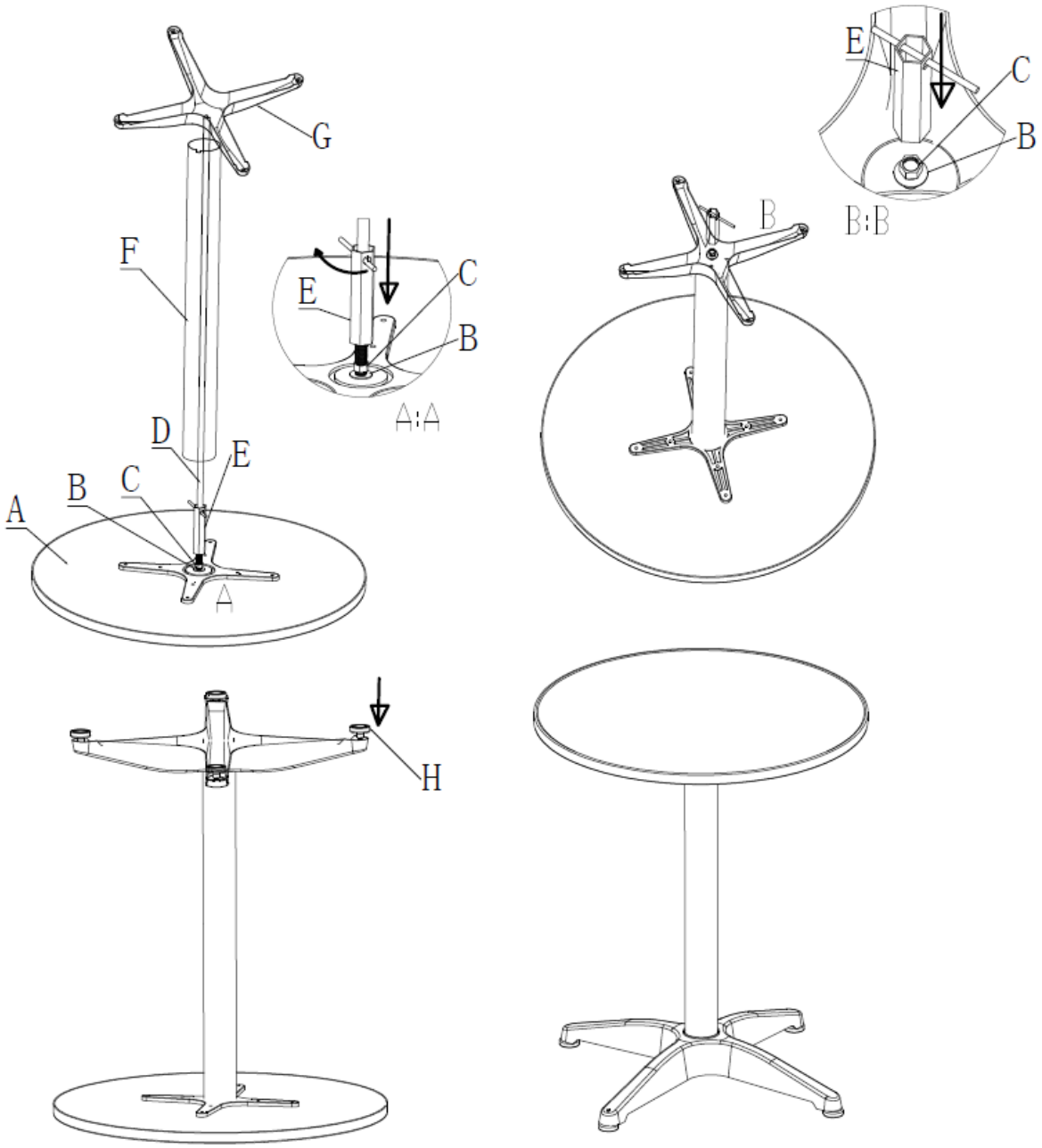

2-1 TEILELISTE

A		1	Tischplatte
B	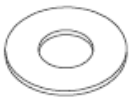	2	Unterlegscheibe Ø10,4mm
C		2	Mutter M10
D	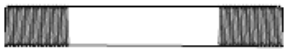	1	Stange Ø9,8 x615mm
E	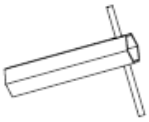	1	Steckschlüssel
F	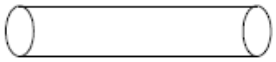	1	Rohr Ø58 x 595mm
G		1	Fuß
H		4	Rändelschraube M8

3 WARTUNG

- Lagern Sie den Tisch vor Beginn der kalten Jahreszeit ein.
- Prüfen Sie regelmäßig alle Schraubverbindungen und ziehen Sie diese ggf. nach.

4 ENTSORGUNG

Im Falle der Entsorgung dieses Gerätes wenden Sie sich bitte an die DEMA Vertriebs-GmbH, Ihren lokalen Händler oder einen lokalen Wertstoffverwerter.
Entsorgen Sie das Gerät keinesfalls über den normalen Hausmüll!
Sie leisten damit einen wichtigen Beitrag zur Erhaltung der Umwelt.

5 TECHNISCHE DATEN

Maße (ØxH)	60x70 cm
Gewicht	ca. 6,5 kg