HUBTISCHWAGEN

TDF 350

ARTIKEL-NR. 24323

LESEN SIE DIE BEDIENUNGSANLEITUNG UND DIE SICHERHEITSHINWEISE VOR DER ERSTEN VERWENDUNG GRÜNDLICH DURCH!

DEMA-VERTRIEBS GMBH • IM TOBEL 4 • 74547 ÜBRIGSHAUSEN
WWW.DEMA-VERTRIEB.COM

© DEMA VERTRIEBS-GMBH

LETZTE AKTUALISIERUNG: 05.11.2021

Inhaltsverzeichnis

1 SICHERHEITSHINWEISE 3
1-1 Bestimmungsgemäße Verwendung 3
2 TECHNISCHE DATEN 3
3 PIKTOGRAMMERLÄUTERUNG 4
4 MONTAGE & AUFBAU 5
4-1 Montage Handgriff 5
4-2 Montage Fußpedal 5
5 BEDIENUNG 6
5-1 Senken 6
5-2 Heben: 6
5-3 VEränderung der Zugspannung des Hebels 6
6 WARTUNG 6
6-1 Tägliche Überprüfung 6
6-2 Hydrauliköl 6
6-3 Schmieren 6
7 FEHLERBEHEBUNG 7
8 ENTSORGUNG 7
8-1 Hydraulikschaltplan 7
9 EXPLOSIONSZEICHNUNG 8
9-1 Zeichnung Pumpe 8
9-2 Zeichnung Hubtisch 9
10 TEILELISTEN 10
10-1 Pumpe 10
10-2 Hubtisch 10
11 CE-KONFORMITÄTSERKLÄRUNG 11

1 SICHERHEITSHINWEISE

- Änderungen die dem technischen Fortschritt dienen, können ohne Vorankündigung vom Hersteller getätigt werden und sind eventuell in der Bedienungsanleitung noch nicht berücksichtigt.
- Kontrollieren Sie das Gerät vor Inbetriebnahme auf Vollständigkeit und Funktion und Dichtheit!
- Nehmen Sie niemals ein defektes oder funktionsunfähiges Gerät in Betrieb! Kontaktieren Sie den Hersteller oder lassen Sie das Gerät von einer qualifizierten Fachkraft überprüfen.
- Arbeiten Sie immer mit Bedacht und der nötigen Vorsicht!
- Achten Sie darauf, dass der Hubtischwagen fest auf einem stabilen und waagerechten Untergrund platziert ist, der für das Gewicht des Hubtischwagens und der zu hebenden Teile ausgelegt ist.
- Benutzen Sie bei all Ihren Arbeiten immer eine entsprechende Schutzausrüstung wie z. B. Arbeitshandschuhe, Arbeitsschuhe, etc.
- Tragen Sie gegebenenfalls ein Haarnetz!
- Wenden Sie auf keinen Fall übermäßige Gewalt an.
- Achten Sie immer darauf, dass beim Arbeitsvorgang niemals Körperteile in Gefahrenbereiche gelangen können.
- Halten Sie Kinder und unbeteiligte Dritte vom Arbeitsbereich fern.
- Verwenden Sie den Hubtischwagen nur für seinen vorgesehenen Einsatzzweck!
- Stellen Sie sich niemals unter die Last!
- Das Gewicht sollte auf dem Hubtischwagen gleichmäßig verteilt sein!
- Lassen Sie die Last vor dem Transport immer herab!
- Sichern Sie immer die Last vor dem Transport!
- Benutzen Sie niemals den Hubtischwagen als Leiterersatz!
- Befördern Sie keine Personen mit dem Hubtischwagen!
- Verwahren Sie Verpackungsteile (Folien, Plastikbeutel, Styropor, etc.) nur an Orten auf, die Kindern insbesondere Säuglingen nicht zugänglich sind! Da Verpackungsteile oft nicht erkennbare Gefahren bergen (z. B. Erstickungsgefahr).
- Arbeiten Sie niemals, wenn Sie müde sind oder unter dem Einfluss von Alkohol, Drogen, Medikamente oder sonstigen Rauschmitteln stehen!
- **WICHTIG:** Lassen Sie das Gerät nach der Montage mindestens eine halbe Stunde ruhen, damit eventuelle Luftpolster aus dem Hydrauliköl entweichen können.

1-1 BESTIMMUNGSGEMÄßE VERWENDUNG

- Der Hubtischwagen eignet sich zum Heben und Senken von Lasten bis max. 350 kg!
- Der Hubtischwagen eignet sich nicht um Personen, Tiere oder Gefahrstoffe zu Heben bzw. zu Senken.

2 TECHNISCHE DATEN

Kapazität (max.)	350 kg
Hubhöhe	ca. 38 - 133 cm
Maße Hubtisch (LxB)	Ca. 90 x 50 cm
Maße Gesamt (LxBxH)	Ca. 117 x 50 x 94 cm
Gewicht	ca. 105 kg

3 PIKTOGRAMMERLÄUTERUNG

	Lesen Sie vor der ersten Verwendung die Bedienungsanleitung!
	Beachten Sie die Wartungshinweise in der Bedienungsanleitung!
	Tragen Sie eine persönliche Schutzausrüstung, Sicherheitshandschutz!
	Tragen Sie eine persönliche Schutzausrüstung, Sicherheitsschuhe!
	Personenbeförderung verboten!
	Nicht unter gehobene Lasten treten!
	Heben Sie niemals ungesicherte Lasten an!
	Arbeiten auf unebenen Untergründen verboten!
	Allgemeine Warnung vor einer Gefahrenstelle!
	Warnung vor Handverletzungen!
	Warnung vor Fußquetschungen

4 MONTAGE & AUFBAU

Der Hubtisch TDF 350 wird teilweise vormontiert geliefert. Sie müssen lediglich den Handgriff und das Fußpedal montieren.

4-1 MONTAGE HANDGRIFF

Montieren Sie den Griff an der Bohrung des Bügels

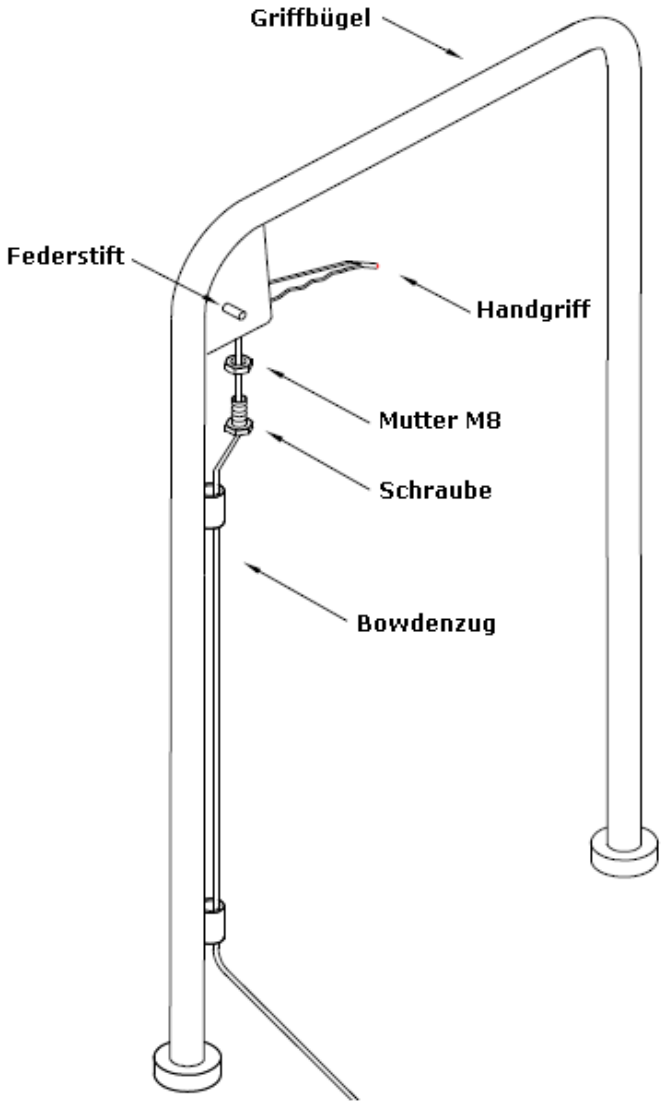

4-2 MONTAGE FUßPEDAL

Schieben Sie das Fußpedal in die Bohrung der unteren Leiste. Verschrauben Sie nun das Fußpedal mit der Leiste.

Bevor Sie den Hubtischwagen in Betrieb nehmen betätigen Sie mindestens 20 mal das Fußpedal, damit eventuelle Luftpolster im Hydrauliköl oder den Schläuchen entweichen können.

5 BEDIENUNG

5-1 SENKEN

Zum Senken der Last ziehen Sie den Handgriff komplett nach oben. Die Last senkt sich darauf langsam.

5-2 HEBEN:

Zum Anheben der Last, betätigen Sie das Fußpedal mehrmals komplett nach unten, bis die Last genügend angehoben ist.

Setzen Sie die Ladung immer mittig und zentriert auf die Platte!

5-3 VERÄNDERUNG DER ZUGSPANNUNG DES HEBELS

Verändern Sie mit Hilfe der Schraube unter der Pumpe (siehe Abbildung unten) die Spannung des Bowdenzugs:

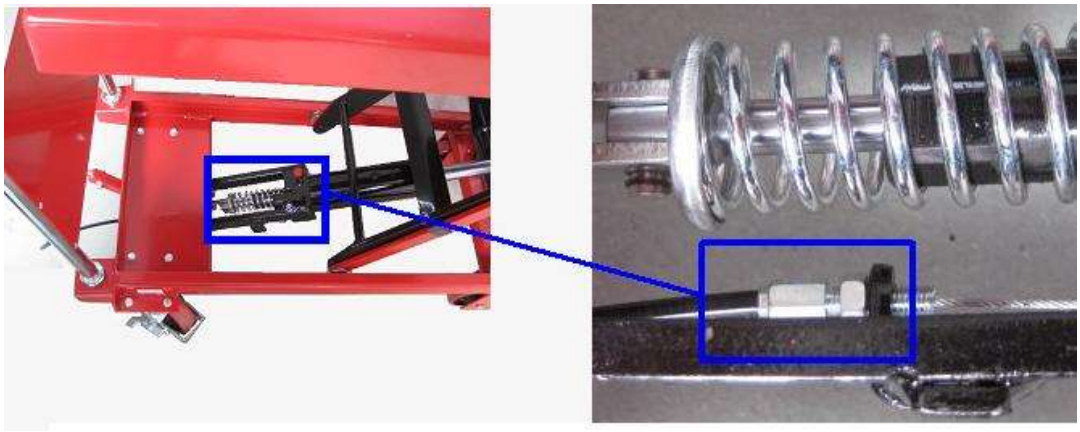

6 WARTUNG

6-1 TÄGLICHE ÜBERPRÜFUNG

Prüfen Sie vor jeder Nutzung alle tragenden Bauteile des Hubtischwagens.
Lagern Sie den Hubtischwagen immer mit komplett abgesenktem Hubtisch.

6-2 HYDRAULIKÖL

Prüfen Sie mindestens alle 3 Monate den Hydraulikölstand des Hubwagens.
Verwenden Sie zum Nachfüllen ein Hydrauliköl mit den Eigenschaften eines ISO Öles die Viskosität sollte 30 cST bei 40°C betragen. Die maximale Füllmenge beträgt 250 ml.
Entlüften Sie nach jeder Füllung den Hydraulikzylinder.

6-3 SCHMIEREN

Schmieren Sie einmal im Monat alle beweglichen Bauteile.

7 FEHLERBEHEBUNG

Fehler	Ursache	mögliche Lösung
Der Hubtischwagen erhöht sich bei pumpen nicht oder erreicht nicht die maximale Höhe	Das Ventil schließt sich nicht oder nur teilweise	Reinigen Sie das Ventil und Fetten die Stahlkugel leicht
	Der Bolzen verhindert ein schließen des Ventils	Stellen Sie den Hebelzug richtig ein! Schmieren Sie den Bolzen mit etwas Fett
	Zu wenig Hydrauliköl im System	Füllen Sie das Hydrauliköl auf
Der Hubtischwagen senkt sich nachdem er aufgepumpt wurde und hält nicht die gewünschte Höhe	Das Ventil schließt sich nicht oder nur teilweise	Reinigen Sie das Ventil und Fetten die Stahlkugel leicht
	Der Bolzen verhindert ein schließen des Ventils	Stellen Sie den Hebelzug richtig ein! Schmieren Sie den Bolzen mit etwas Fett
Der Hubtischwagen senkt sich nicht	Das Stahlseil ist zu locker und öffnet das Ventil nicht	Spannen Sie das Stahlseil, so dass der Bolzen bei Zug gehoben wird und das Ventil sich öffnet
Ölaustritt am Bolzen	Die Dichtung ist beschädigt	Tauschen Sie die Dichtung aus
Ölaustritt an der Pumpe oder Kolbenstange	Die Dichtungen der Pumpe sind beschädigt	Tauschen Sie alle Dichtungen der Pumpe aus

8 ENTSORGUNG

Im Falle der Entsorgung dieses Gerätes wenden Sie sich bitte an die DEMA Vertriebs-GmbH, Ihren lokalen Händler oder einen lokalen Wertstoffverwerter.

8-1 HYDRAULIKSCHALTPLAN

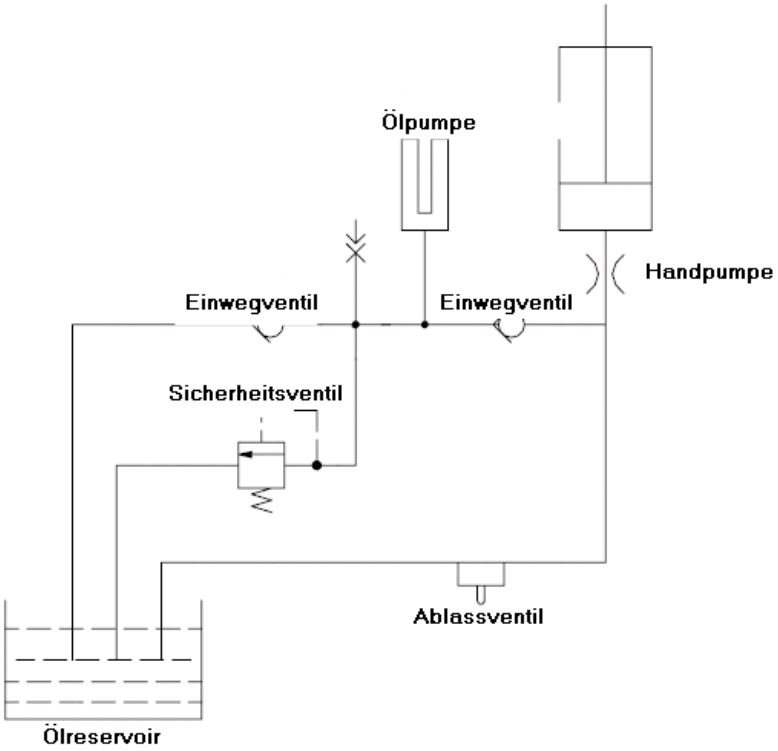

9 EXPLOSIONSZEICHNUNG

9-1 ZEICHNUNG PUMPE

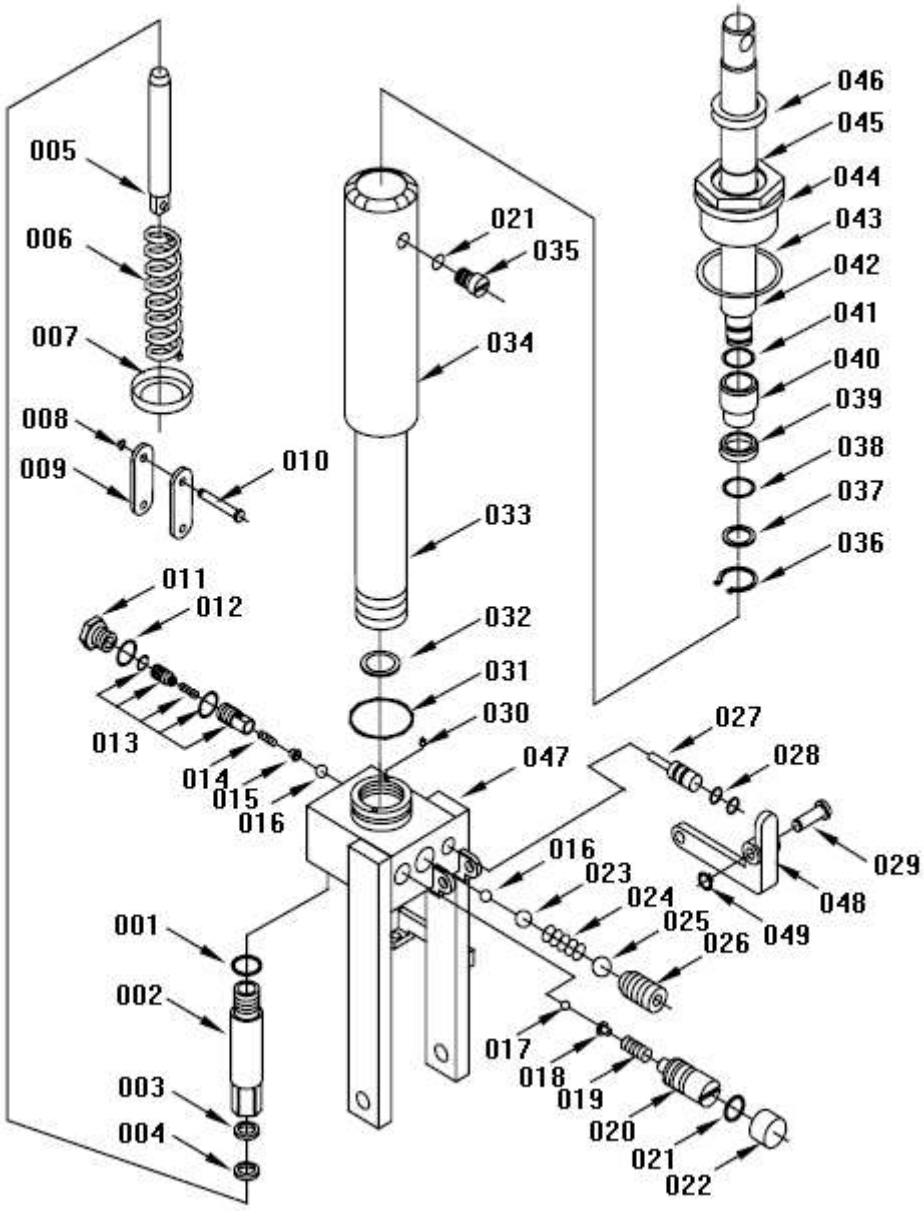

9-2 ZEICHNUNG HUBTISCH

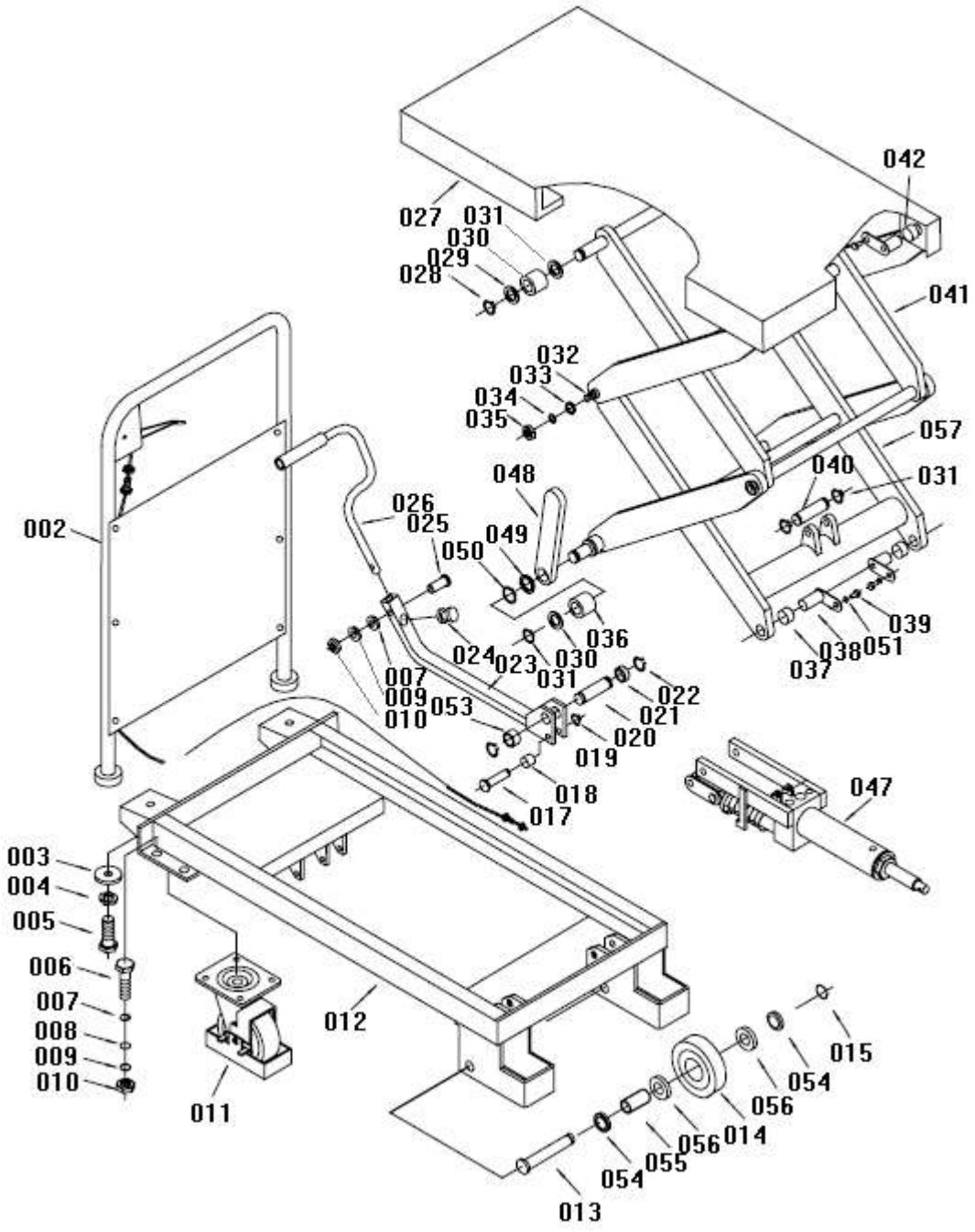

10 TEILELISTEN

10-1 PUMPE

Teilenr.	Bezeichnung	Stück	Teilenr.	Bezeichnung	Stück
001	Dichtungsring	1	026	Schraube M16x18	1
002	Pumpe	1	027	Pin	1
003	Seegering	1	028	Dichtungsring	2
004	Dichtungsring	1	029	Schaft	1
005	Kolben	1	030	Filter	1
006	Feder	1	031	Dichtungsring	1
007	Federhülse	1	032	Ring	1
008	Metallring	1	033	Zylinder	1
009	Verbindungsstück	2	034	Gehäuse	1
010	Bolzen	1	035	Schraube	1
011	Schraube	1	036	Ring	1
012	Dichtungsring	1	037	Dichtungsring	1
013	Ventil	1	038	Dichtungsring	1
014	Feder	1	039	Deckel	1
015	Federhalter	1	040	Verbindungsstück	1
016	Kugel	2	041	Dichtungsring	1
017	Kugel	1	042	Kolbenstange	1
018	Federhalter	1	043	Seegering	1
019	Feder	1	044	Zylinderdeckel	1
020	Einstellschraube	1	045	Dichtungsring	1
021	Dichtungsring	2	046	Segeering	1
022	Deckel	1	047	Basis	1
023	Kugel	1	048	Fußpedal	1
024	Feder	1	049	Ring	1
025	Kugel	1			1

10-2 HUBTISCH

Teilenr.	Bezeichnung	Stück	Teilenr.	Bezeichnung	Stück
002	Bügel mit Sicherheitsplatte	1	029	Rolle	2
003	Unterlegscheibe	2	030	Unterlegscheibe	4
004	Sprengring	6	031	Ring	6
005	Schraube 12x30	2	032	Schaft	2
006	Schraube M8x25	8	033	Unterlegscheibe	4
007	Unterlegscheibe	17	034	Unterlegscheibe	4
009	Unterlegscheibe	9	035	Mutter	4
010	Mutter	9	036	Rolle	2
011	Universalrad	2	037	Buchse	2
012	Unterkörper	1	038	Pin	4
013	Schaft	2	039	Schraube 6x10	4
014	Rad	2	040	Schaft	1
015	Ring	2	041	Arm	1
017	Schaft	1	042	Buchse	2
018	Buchse	1	047	Pumpeinheit	1
019	Ring	1	048	Führungsstange	2
020	Schaft	1	049	Unterlegscheibe	2
021	Ring	1	050	Ring	2
022	Ring	2	051	Unterlegscheibe	4
023	Verbindungsstück	1	053	Ring	1
024	Stopfen	1	054	Buchse	4
025	Schraube M8x30	1	055	Lange Buchse	2
026	Pedal	1	056	Kugellager	4
027	Tisch	1	057	Arm	1
028	Buchse	2			

11 CE-KONFORMITÄTSERKLÄRUNG

EU-Konformitätserklärung
EU Declaration of Conformity

Hiermit erklären wir, **DEMA-Vertriebs GmbH**
We herewith declare **Im Tobel 4, 74547 Übrigshausen, Germany**

Dass das nachfolgend bezeichnete Gerät aufgrund seiner Konzipierung und Bauart sowie in der von uns in Verkehr gebrachten Ausführung den einschlägigen, grundlegenden Sicherheits- und Gesundheitsanforderungen den EU-Richtlinien entspricht.
That the following Appliance complies with the appropriate basic safety and health requirements of the EU Directive based on its design and type, as brought into circulation by us.

Bei einer mit uns nicht abgestimmten Änderung des Gerätes verliert diese Erklärung ihre Gültigkeit.
In case of alteration of the machine, not agreed upon by us, this declaration will cease to be valid.

Bezeichnung des Geräts: *Machine Description:*	**Hubtischwagen TDF 350**
Artikel-Nr.: *Article-No.:*	**24323**
Einschlägige EU-Richtlinien: *EU-Directives:*	**2006/42/EG**
Angewandte harmonisierte Normen: *Applicable harmonized standards:*	**EN 12100:2010** **EN 1570:2011+A1**
Dokumentenverantwortlicher: *Responsable for Documents:*	**Romeo Gut** **Birkichstrasse 8** **74549 Wolpertshausen**
Ort: *Place*:	**Übrigshausen**
Datum: *Date:*	**05.11.2021**
Herstellerunterschrift: *Authorised Signature*:	
Angaben zum Unterzeichner: *Title of Signatory:*	**Hr. Abendschein, Geschäftsführer**