ABKANTBANK 750 MM

AKB 75 M

ARTIKEL-NR. 15822

LESEN SIE DIE BEDIENUNGSANLEITUNG UND DIE SICHERHEITSHINWEISE VOR DER ERSTEN VERWENDUNG GRÜNDLICH DURCH!

DEMA-VERTRIEBS GMBH • IM TOBEL 4 • 74547 ÜBRIGSHAUSEN
WWW.FIXVERSAND.DE

© DEMA VERTRIEBS-GMBH

LETZTE AKTUALISIERUNG: 08.07.2021

Inhaltsverzeichnis

1 SICHERHEITSHINWEISE 3

1-1 Bestimmungsgemäße Verwendung 3

1-2 Piktogrammerläuterung 3

2 AUFBAU UND BEDIENUNG 4

3 TECHNISCHE DATEN 4

4 EXPLOSIONSZEICHNUNG 5

5 TEILELISTE 5

1 SICHERHEITSHINWEISE

- Änderungen die dem technischen Fortschritt dienen, können ohne Vorankündigung vom Hersteller getätigt werden und sind eventuell in der Bedienungsanleitung noch nicht berücksichtigt.
- Kontrollieren Sie das Gerät vor Inbetriebnahme auf Vollständigkeit und Funktion.
- Nehmen Sie niemals ein defektes oder funktionsunfähiges Gerät in Betrieb! Kontaktieren Sie den Hersteller oder lassen Sie das Gerät von einem qualifizierten Mechaniker kontrollieren.
- Arbeiten Sie immer mit Bedacht und der nötigen Vorsicht!
- Wenden Sie auf keinen Fall übermäßige Gewalt an!
- Nehmen Sie keine technischen Änderungen an der Maschine vor und verwenden Sie nur zugelassenes Zubehör.
- Achten Sie darauf, dass keine unbefugten Personen oder Kinder Zugang zu dem Gerät haben.
- Wenn Sie die Abkantbank benützen, achten Sie auf ihre Hände und Finger. **Achtung Quetschgefahr!!**
- Tragen Sie eine persönliche Schutzausrüstung (Arbeitshandschuhe, ...).
- Halten Sie ihren Arbeitsplatz sauber und übersichtlich.
- Arbeiten Sie niemals, wenn Sie müde sind oder unter dem Einfluss von Drogen, Medikamenten oder Alkohol stehen!
- Verwahren Sie Verpackungsteile (Folien, Plastikbeutel, Styropor, etc.) nur an Orten auf, die Kindern insbesondere Säuglingen nicht zugänglich sind, da Verpackungsteile oft nicht erkennbare Gefahren bergen (z. B. Erstickungsgefahr).

1-1 BESTIMMUNGSGEMÄßE VERWENDUNG

- Die Abkantbank eignet sich zum Bearbeiten von Metallwerkstücken bis zu einer bestimmten Maximalstärke (siehe Kap.4).
- Die Abkantbank eignet sich nicht für die Bearbeitung von federnden Teilen!

1-2 PIKTOGRAMMERLÄUTERUNG

	Lesen Sie vor der ersten Verwendung die Bedienungsanleitung!
	Tragen Sie eine persönliche Schutzausrüstung, Sicherheitshandschutz!
	Tragen Sie eine persönliche Schutzausrüstung, Sicherheitsbrille!
	Gewicht netto
	Warnung vor Handverletzungen!
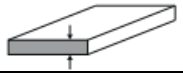	Max. Blechstärke

2 AUFBAU UND BEDIENUNG

- Befestigen Sie die Ständer (1) mit vier 3/8-Zoll-Montageschrauben (nicht im Lieferumfang enthalten) an Ihrer Werkbank.
- Befestigen Sie die Griffkugeln (4) an den Griffhebeln (3) und schrauben Sie dann die Griffhebel in die Ständer. Siehe Montagediagramm.
- Verwenden Sie zur Vereinfachung der Arbeit eine Reißnadel (nicht im Lieferumfang enthalten), um eine gerade Linie auf dem zu biegenden Blech anzuzeichnen.
- Positionieren Sie das zu biegende Material quer über die Stützplatte (5) und die Biegeplatte (6).
- Legen Sie die breitere Basis der Pressplatte (2) über das Material. Richten Sie ihre Kante an der markierten Biegelinie aus.
- Hinweis: Testen Sie an einem Restblech, um den korrekten erforderlichen Abstand zu ermitteln.
- Verwenden Sie Zwingen (mitgelieferte oder passende eigene) oder andere geeignete Spannwerkzeuge, um die Pressplatte festzuklemmen.
- Heben Sie die Griffhebel an, um das Material in den gewünschten Winkel zu biegen.
- WARNUNG! Halten Sie die Finger während des Gebrauchs von der Stützplatte und den beweglichen Platten fern.
- Bitte beachten Sie: Die Handhebel sind nicht für eine dauerhafte Montage an den Ständern vorgesehen. Sie sollten nach der Arbeit abgenommen und sicher verwahrt werden.
- Entfernen Sie nach Abschluss der Arbeiten die Pressplatte und wischen Sie alle Oberflächen sauber. Wischen Sie dann den Rest der Biegebremse mit einem weichen, sauberen Tuch ab und lagern Sie die Biegebremse an einem sicheren und trockenen außerhalb der Reichweite von Kindern.
- Schmieren Sie regelmäßig die beweglichen Teile und die Oberfläche der Abkantbank ein.

3 TECHNISCHE DATEN

Biegekapazität	1,30 mm Stahlblech, Biegung bis 100°
Max. Biegewangenhöhe	ca. 72 mm
Maximale Materialbreite	ca. 750 mm
Maße (LxBxH)	ca. 88 x 12,5 x 38 cm
Gewicht	ca. 13 kg

4 EXPLOSIONSZEICHNUNG

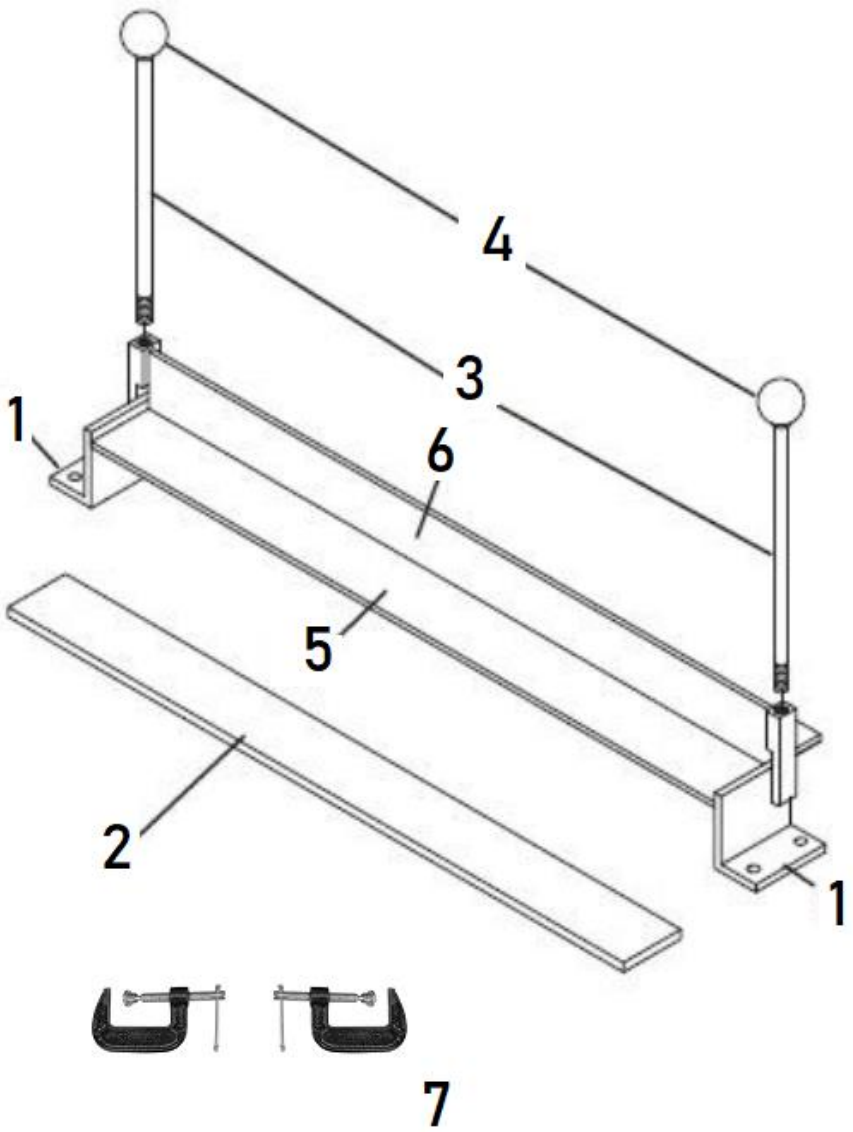

5 TEILELISTE

NR	BEZEICHNUNG	STK
1	Ständer	2
2	Pressplatte	1
3	Griffhebel	2
4	Griffkugel	2
5	Stützplatte	1
6	Biegeplatte	1
7	Zwinge	2