ROLLENBIEGEGERÄT 5 / 7 MM

RBM 6/5/25 MMA

ARTIKEL-NR. 24304

LESEN SIE DIE BEDIENUNGSANLEITUNG UND DIE SICHERHEITSHINWEISE VOR DER ERSTEN VERWENDUNG GRÜNDLICH DURCH!

DEMA-VERTRIEBS GMBH • IM TOBEL 4 • 74547 ÜBRIGSHAUSEN
WWW.DEMA-VERTRIEB.COM

© DEMA VERTRIEBS-GMBH

LETZTE AKTUALISIERUNG: 27.11.2012

Inhaltsverzeichnis

1 SICHERHEITSHINWEISE 3

1-1 Bestimmungsgemäße Verwendung 3

2 MONTAGE & AUFBAU 4

3 BEDIENUNG 4

4 WARTUNG 5

5 ENTSORGUNG 5

6 TECHNISCHE DATEN 5

7 EXPLOSIONSZEICHNUNG 6

8 TEILELISTE 7

1 SICHERHEITSHINWEISE

- Änderungen die dem technischen Fortschritt dienen, können ohne Vorankündigung vom Hersteller getätigt werden und sind eventuell in der Bedienungsanleitung noch nicht berücksichtigt.
- Kontrollieren Sie das Gerät vor Inbetriebnahme auf Vollständigkeit und Funktion!
- Nehmen Sie niemals ein defektes oder funktionsunfähiges Gerät in Betrieb! Kontaktieren Sie den Hersteller oder lassen Sie das Gerät von einem qualifizierten Mechaniker kontrollieren.
- Arbeiten Sie immer mit Bedacht und der nötigen Vorsicht!
- Wenden Sie auf keinen Fall übermäßige Gewalt an!
- Tragen Sie eng anliegende Arbeitskleidung (tragen Sie ggf. ein Haarnetz).
- Tragen Sie keinen losen Schmuck, Ringe oder Ketten.
- Tragen Sie eine entsprechende persönliche Schutzausrüstung (Schutzhandschuhe, Schutzbrillen, Sicherheitsschuhe, etc.).
- Achten Sie darauf, dass während der Bearbeitung niemals Körperteile (z.B. Hände) in Gefahrenbereiche (Rollen) gelangen können!
- Achten Sie bei der Arbeit darauf, dass Sie stets einen festen Stand haben.
- Bearbeiten Sie niemals Werkstücke die dicker oder breiter sind als in Kapitel 6 angegeben sind!
- Halten Sie Kinder und unbeteiligte Dritte vom Arbeitsbereich fern.
- Montieren Sie das Gerät fest auf einer festen, stabilen Oberfläche (z.B. Werktisch) bevor Sie das Biegegerät nutzen.
- Arbeiten Sie niemals wenn Sie müde sind oder unter dem Einfluss von Alkohol, Drogen, Medikamente oder sonstigen Rauschmitteln stehen!
- Verwahren Sie Verpackungsteile (Folien, Plastikbeutel, Styropor, etc.) nur an Orten auf, die Kindern insbesondere Säuglingen nicht zugänglich sind, da Verpackungsteile oft nicht erkennbare Gefahren bergen (z. B. Erstickungsgefahr).

1-1 BESTIMMUNGSGEMÄßE VERWENDUNG

- Das Rollenbiegegerät eignet sich zum Bearbeiten (biegen) von Metall bis zu einer Dicke von 7 mm (Rundstahl) bzw. 5 mm (Flachstahl).
- Das Rollenbiegegerät eignet sich nicht für die industrielle Verarbeitung von Metall.

2 MONTAGE & AUFBAU

- Verwenden Sie auch die Explosionszeichnung (Kap. 7) und die Teileliste (Kap. 8) als Aufbau und Bedienhilfe!
- Suchen Sie einen geeigneten Aufstellort für das Gerät. Ideal ist z.B. eine massive Werkbank. Dieser sollte eben und stabil sein und das Gewicht sowohl des Geräts als auch das des Werkstücks tragen.
- Verwenden Sie die seitlichen Montagebohrungen der Bodenplatte (25) und geeignete Schrauben, Unterlegscheiben und Muttern (nicht im Lieferumfang enthalten) um das Gerät auf der Werkbank zu fixieren.
- Stecken Sie das Verbindungsstück (19) und die Kurbel (15) auf die Antriebswelle II (17) und sichern Sie es mit dem Sperrstift (20).

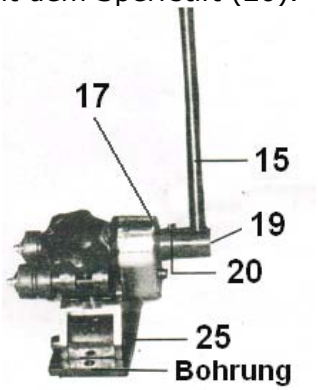

3 BEDIENUNG

- Drehen Sie an der Rändelschraube (29) um die verstellbare Rolle nach oben bzw. nach unten zu bewegen.
- Führen Sie das zu bearbeitende Metallwerkstück zwischen die obere (4), verstellbare (16) und untere Rolle (4) ein.
- Drehen Sie IM Uhrzeigersinn an der Rändelschraube (29) um das Werkstück festzuklemmen.
- Drehen Sie nun GEGEN den Uhrzeigersinn an der Kurbel (15) um mit der Bearbeitung zu beginnen.

ACHTUNG: In der Bearbeitungsphase sollten sich Ihre Hände auf keinen Fall in unmittelbarer Nähe der Rollen befinden!

- Drehen Sie nach Beendigung der Arbeiten IM Uhrzeigersinn an der Rändelschraube (29) um das Werkstück zu lösen.

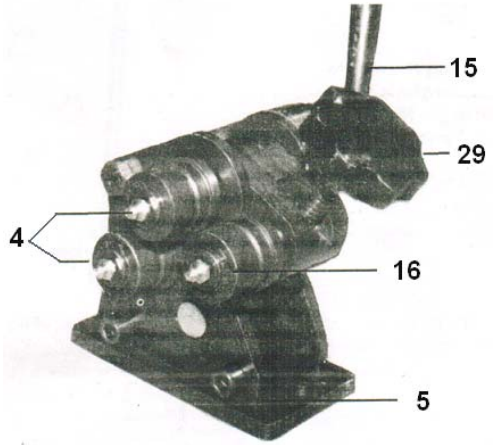

4 WARTUNG

- Schmieren Sie regelmäßig die Antriebswellen (9 und 17), die verstellbare Welle (18) und die Schmiernippel (1).
- Prüfen Sie regelmäßig alle Verschraubungen auf einen festen Sitz. Ziehen Sie diese gegebenenfalls nach.
- Halten Sie das Gerät sauber, verwenden Sie aber niemals aggressive Reinigungs- oder Lösungsmittel für die Reinigung!
- Das Gerät sollte unerreichbar für Kinder in einer trockenen, frostfreien Umgebung gelagert werden.

5 ENTSORGUNG

Im Falle der Entsorgung dieses Gerätes wenden Sie sich bitte an die DEMA Vertriebs-GmbH, Ihren lokalen Händler oder einen lokalen Wertstoffverwerter.
Führen Sie das Gerät keinesfalls einer kommunalen Sammelstelle zu!
Entsorgen Sie das Gerät keinesfalls über den normalen Hausmüll!
Sie leisten damit einen wichtigen Beitrag zur Erhaltung der Umwelt.

6 TECHNISCHE DATEN

Rundstahl Ø max.	7 mm
Flachstahl (BxH) max.	25 x 5 mm
Rollendurchmesser	32 mm
Radius min.	ca. 70 mm
Radius max.	∞
Maße (LxBxH) ohne Kurbel	140 x 170 x 180 mm
Gewicht	ca. 6 kg

7 EXPLOSIONSZEICHNUNG

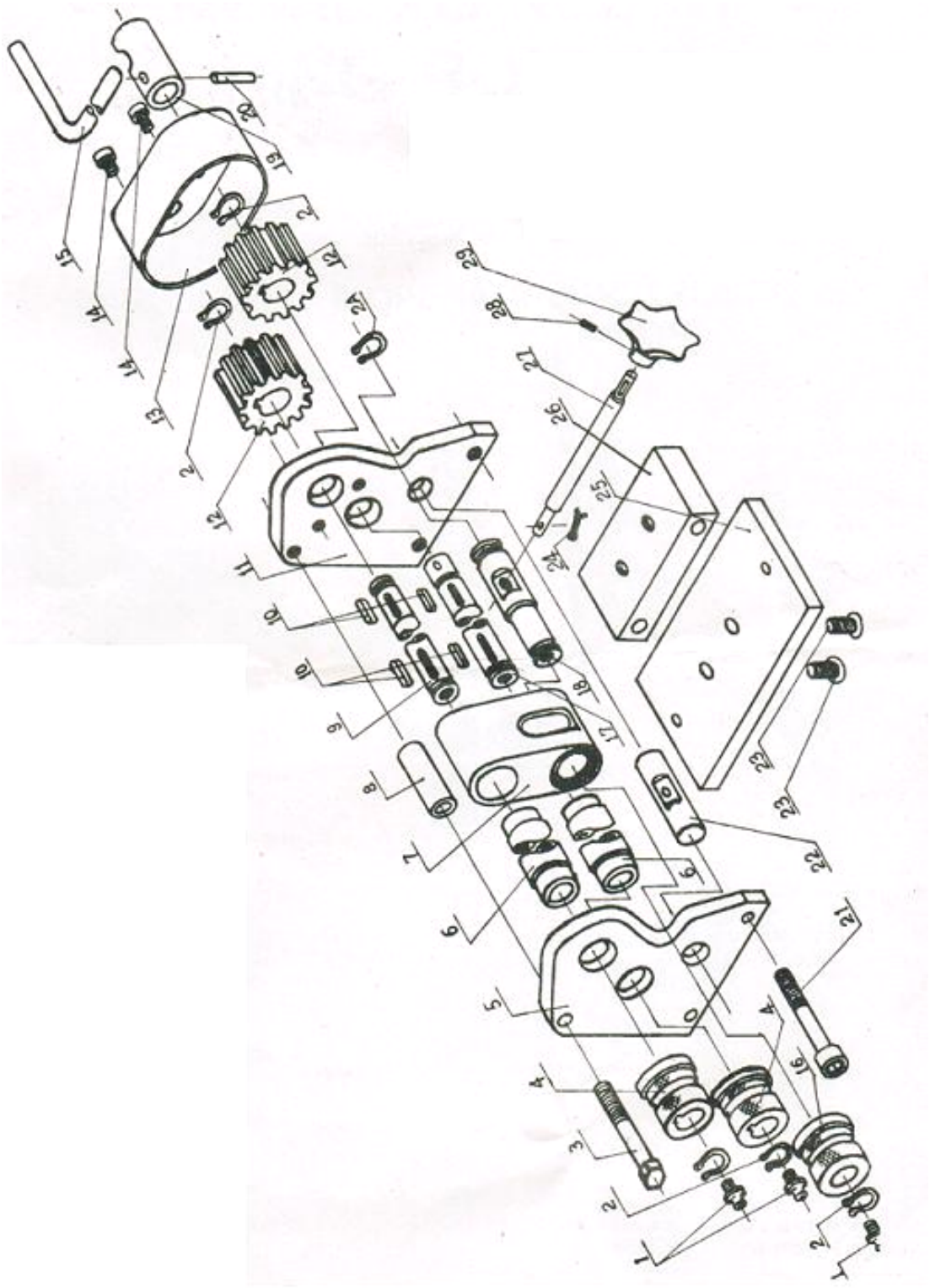

8 TEILELISTE

NR	BEZEICHNUNG	STK
1	Schmiernippel M8x1	3
2	Seegering 10 und 30	5+1
3	Sechskantschraube M10x60	1
4	Rolle (oben und unten)	2
5	Linker Rahmen	1
6	Kupferbuchse	2
7	Gehäuse	1
8	Buchse	1
9	Antriebswelle I	1
10	Schlüssel 4x25	4
11	Rechter Rahmen	1
12	Zahnrad	2
13	Abdeckung	1
14	Sechskantschraube M6x45	1
15	Kurbelgriff	1
16	Verstellbare Rolle	1
17	Antriebswelle II	1
18	Verstellbare Welle	1
19	Verbindungsstück	1
20	Sperrstift 8x28	1
21	Sechskantschraube M10x60	2
22	Welle (mit Loch)	1
23	Sechskantschraube M10x16	2
24	Stift 3x12	1
25	Bodenplatte	1
26	Befestigungsplatte	1
27	Führungsschraube	1
28	Feststellschraube M6x6	1
29	Rändelschraube	1