KAMINHOLZREGAL OSLO

ARTIKEL-NR. 47060

LESEN SIE DIE BEDIENUNGSANLEITUNG UND DIE SICHERHEITSHINWEISE VOR DER ERSTEN VERWENDUNG GRÜNDLICH DURCH!

DEMA-VERTRIEBS GMBH • IM TOBEL 4 • 74547 ÜBRIGSHAUSEN
WWW.DEMA-VERTRIEB.COM

© DEMA VERTRIEBS-GMBH

LETZTE AKTUALISIERUNG: 08.03.2023

Inhaltsverzeichnis

1 SICHERHEITSHINWEISE 3

2 TECHNISCHE DATEN 3

3 MONTAGE 3

3-1 Allgemein 3

3-2 Benötigtes Werkzeug 3

4 TEILELISTE 4

1 SICHERHEITSHINWEISE

- Änderungen, die dem technischen Fortschritt dienen, können ohne Vorankündigung vom Hersteller getätigt werden und sind eventuell in der Bedienungsanleitung noch nicht berücksichtigt.
- Kontrollieren Sie das Regal vor Inbetriebnahme auf Vollständigkeit, Funktion und Dichtheit!
- Nehmen Sie niemals ein defektes oder funktionsunfähiges Gerät in Betrieb! Kontaktieren Sie den Hersteller oder lassen Sie das Gerät von einem qualifizierten Mechaniker kontrollieren.
- Tragen Sie bei der Montage des Regals zu Ihrer eigenen Sicherheit Handschuhe!
- Arbeiten Sie immer mit Bedacht und der nötigen Vorsicht!
- Wenden Sie auf keinen Fall übermäßige Gewalt an!
- Verwahren Sie Verpackungsteile (Folien, Plastikbeutel, Styropor, etc.) nur an Orten auf, die Kindern insbesondere Säuglingen nicht zugänglich sind! Da Verpackungsteile oft nicht erkennbare Gefahren bergen (z. B. Erstickungsgefahr).

2 TECHNISCHE DATEN

Maße komplett (BxTxH)	ca. 182x91x190 cm
Innenmaße (BxTxH)	ca. 157x75x170 cm
Gewicht	ca. 19 kg

3 MONTAGE

3-1 ALLGEMEIN

- Verwenden Sie die folgenden Montageskizzen (Kap. 5) als Aufbauhilfe.
- Ziehen Sie für den Aufbau eine weitere Person zur Hilfe hinzu!
- Der Aufbau sollte bei ruhigem, schönem Wetter erfolgen!

ACHTUNG: Nehmen Sie sich vor scharfen Kanten in Acht!

- Bitte verwenden Sie bei der Montage das entsprechende Montagewerkzeug.
- Tragen Sie eine persönliche Schutzausrüstung (Schutzhandschuhe, Augenschutz, Sicherheitsschuhe) um Verletzungen zu vermeiden!
- Überprüfen Sie nach dem Öffnen des Kartons, dass alle Teile vollständig vorhanden und nummeriert sind, siehe Kap. 5.
- Achten Sie auf die Einbaurichtung und Position der P1-P4-Platten.

3-2 BENÖTIGTES WERKZEUG

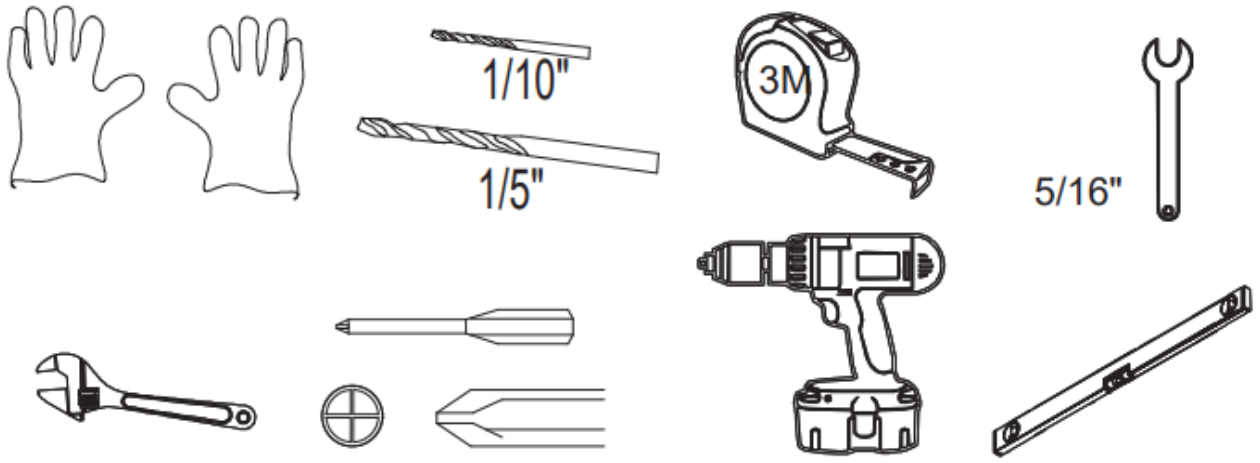

4 TEILELISTE

ABB./PROFIL	NR.	STK.
	1	2
	2	2
	3	2
	4	1
	5	1
	6	1
	7	2
	8	2
	9	1
	10A	1
	10B	1
	11A	1
	11B	1
	12	2
	13	2
	14	1

ABB./PROFIL	NR.	STK.
	P1	1
	P2	1
	P3	1
	P4	1
	P5L	1
	P5R	1
	P6	3

ABB./PROFIL	NR.	STK.
	F1	4
m4*10	F2	110
	F3	68
m5*10	F4	24
	F5	2

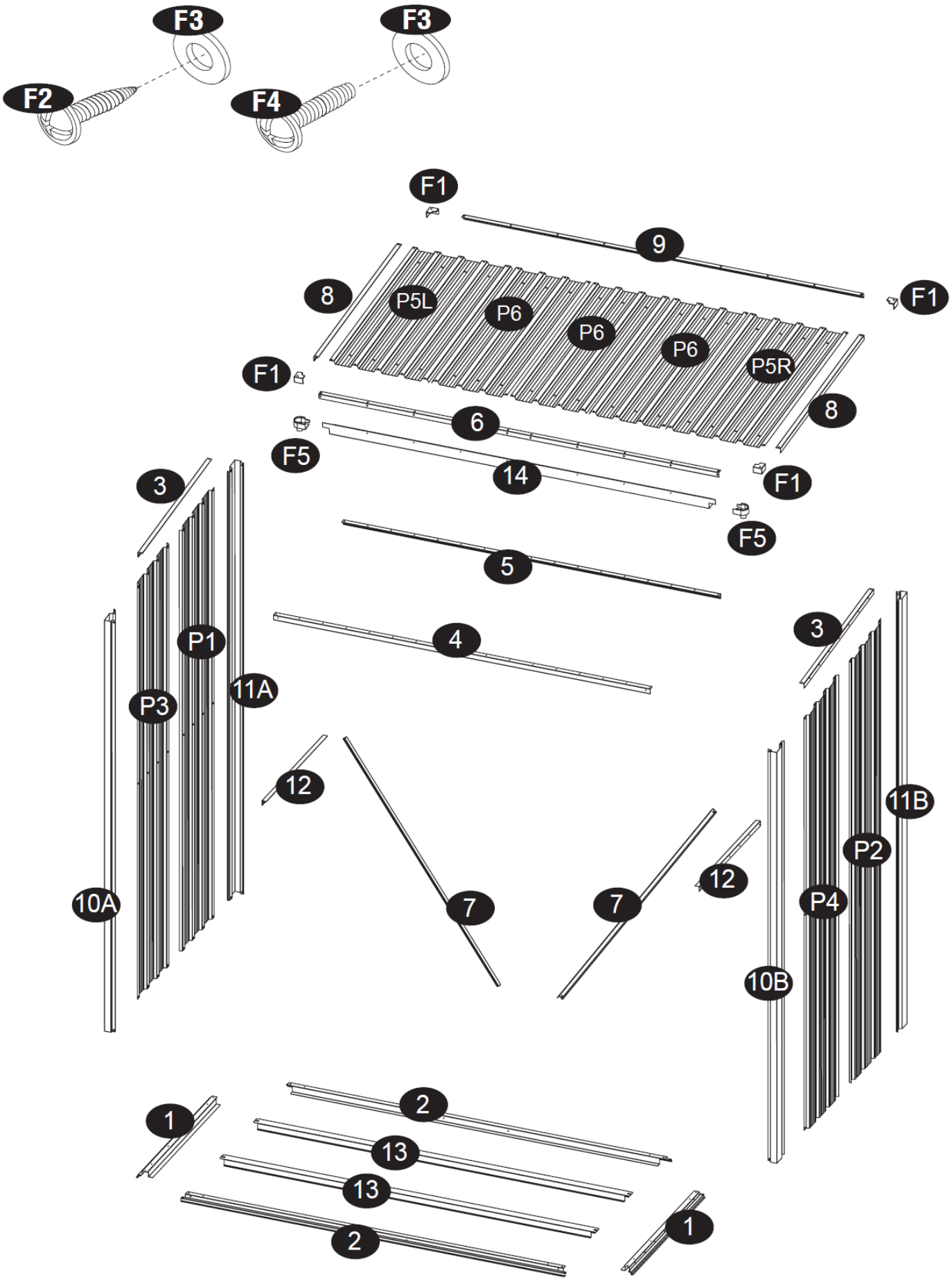
F3
F3
F2
F4
F1
9
F1
8
P5L
P6
P6
P6
P5R
8
F1
6
F5
14
F1
F5
3
5
3
P1
4
11A
P3
12
11B
P2
12
10A
7
7
P4
10B
2
1
13
13
2
1

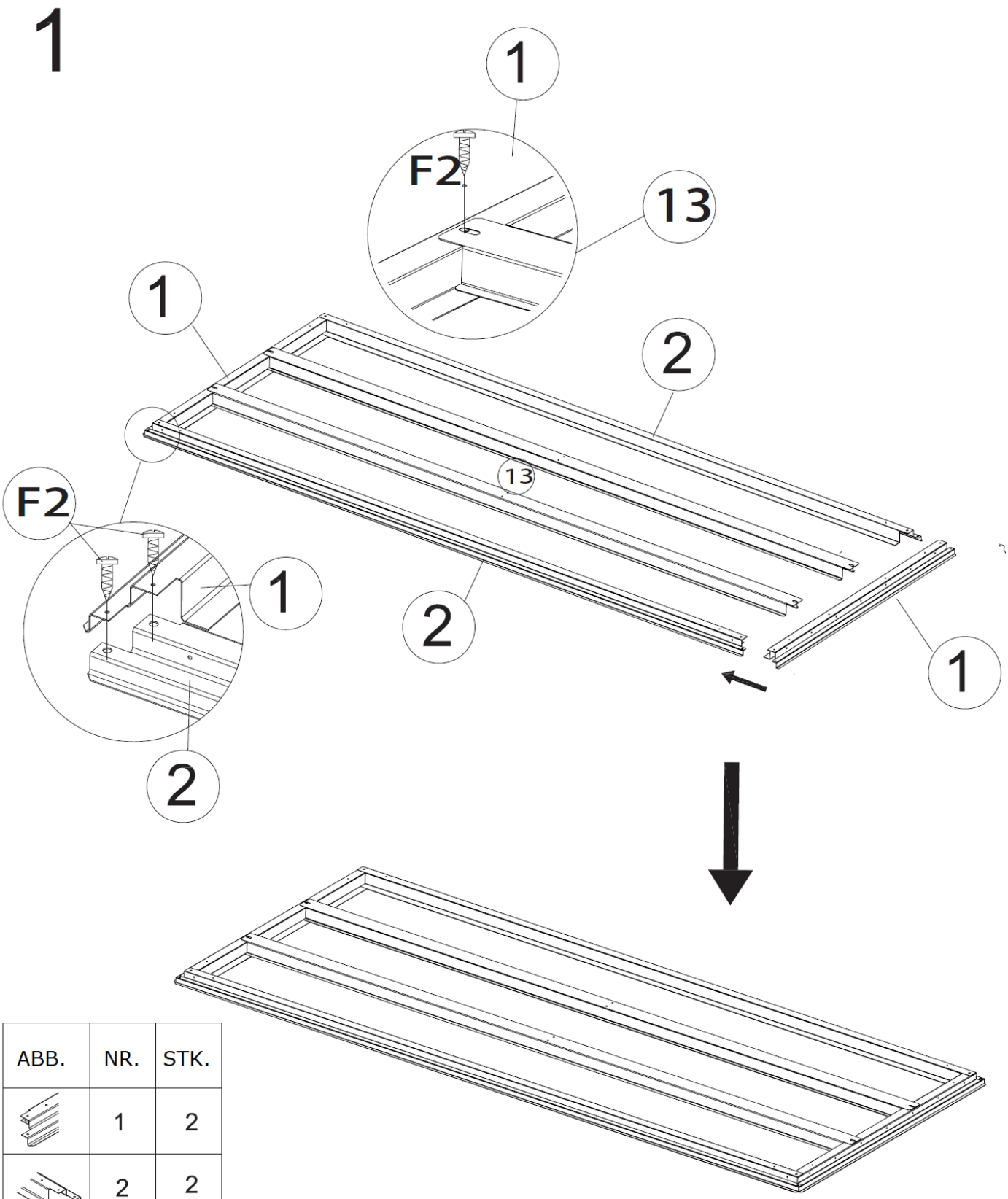

ABB.	NR.	STK.
	1	2
	2	2
	13	2
	F2	12

2

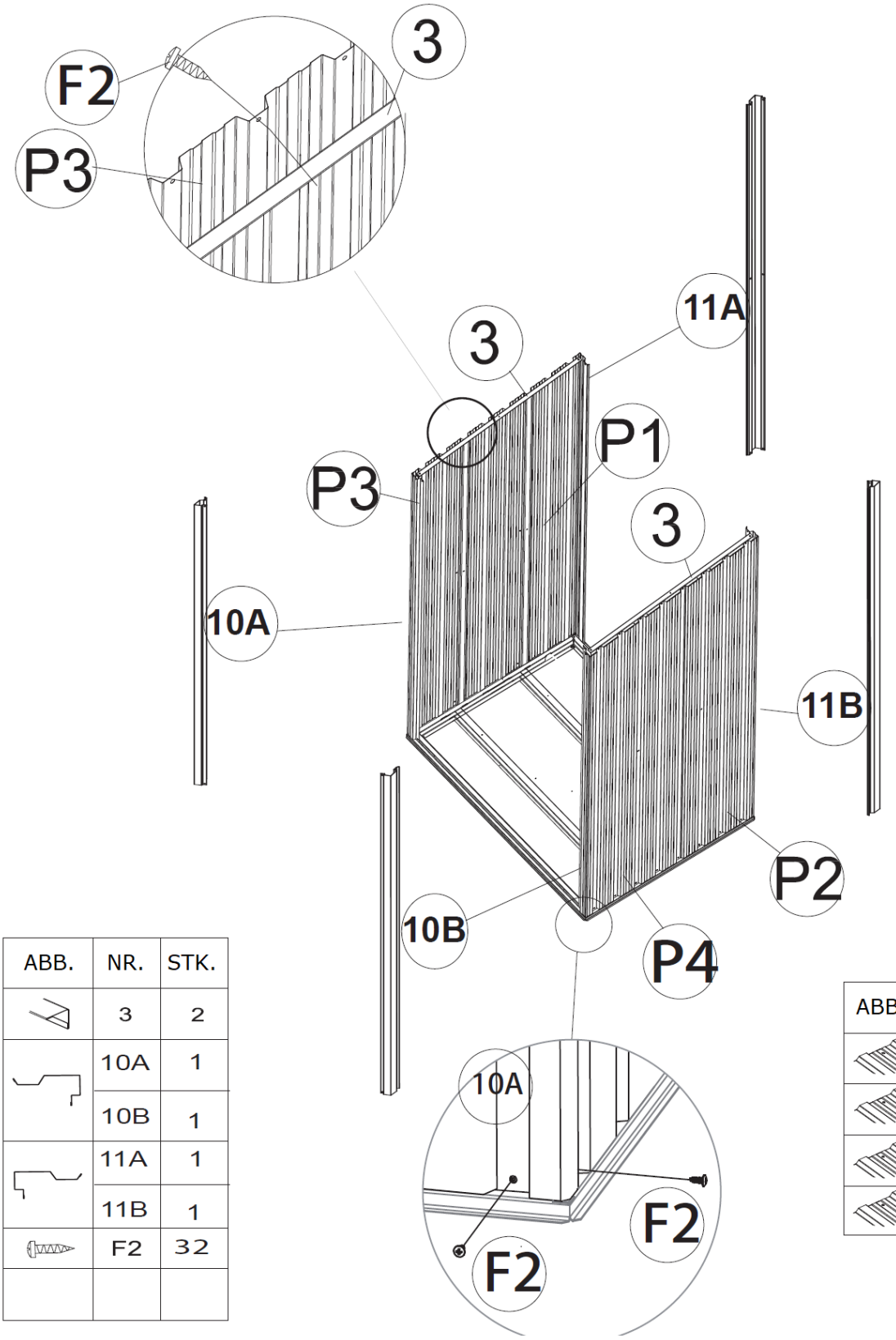

ABB.	NR.	STK.
	3	2
	10A	1
	10B	1
	11A	1
	11B	1
	F2	32

ABB.	NR.	STK.
	P1	1
	P2	1
	P3	1
	P4	1

3

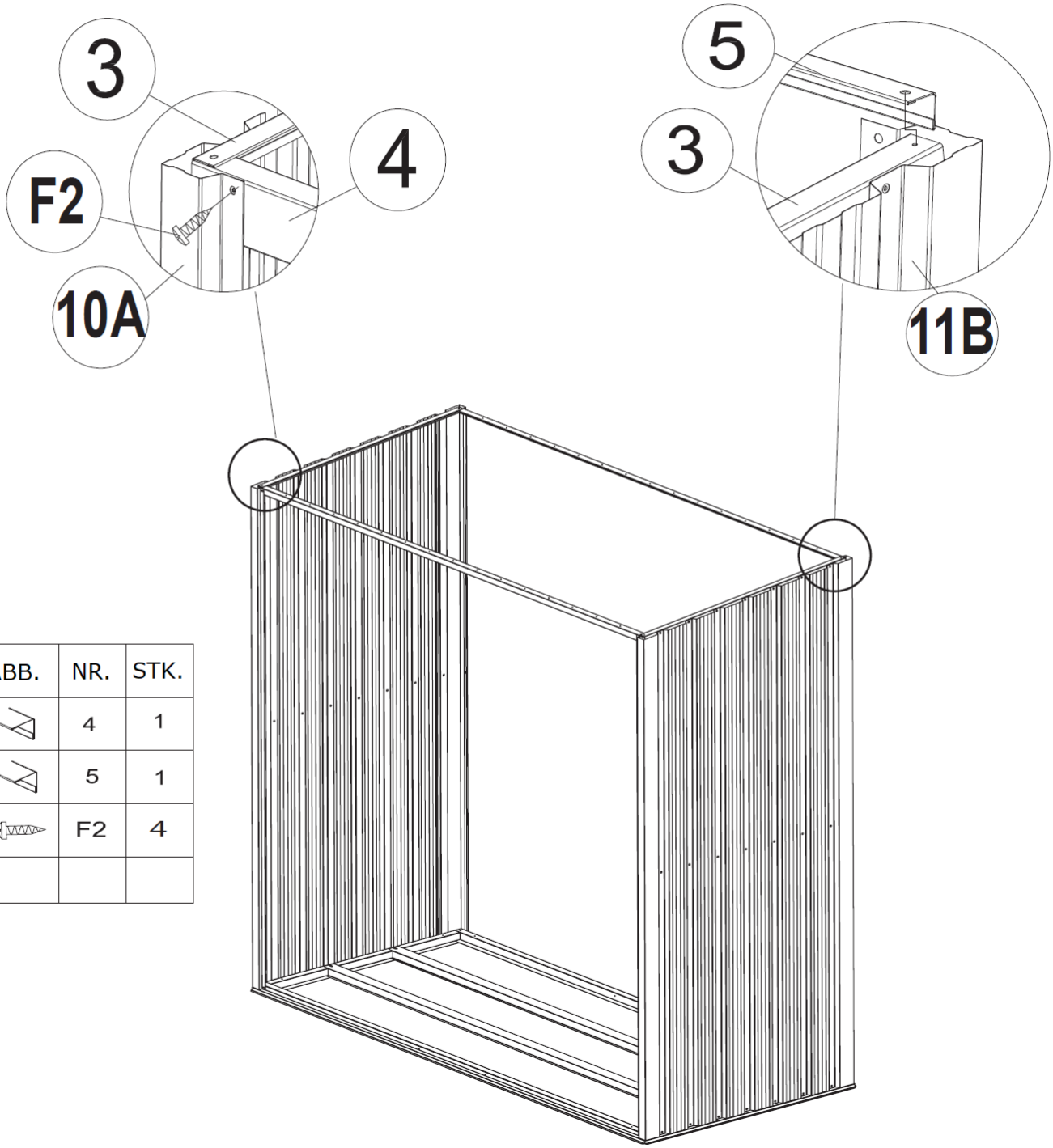

ABB.	NR.	STK.
	4	1
	5	1
	F2	4

4

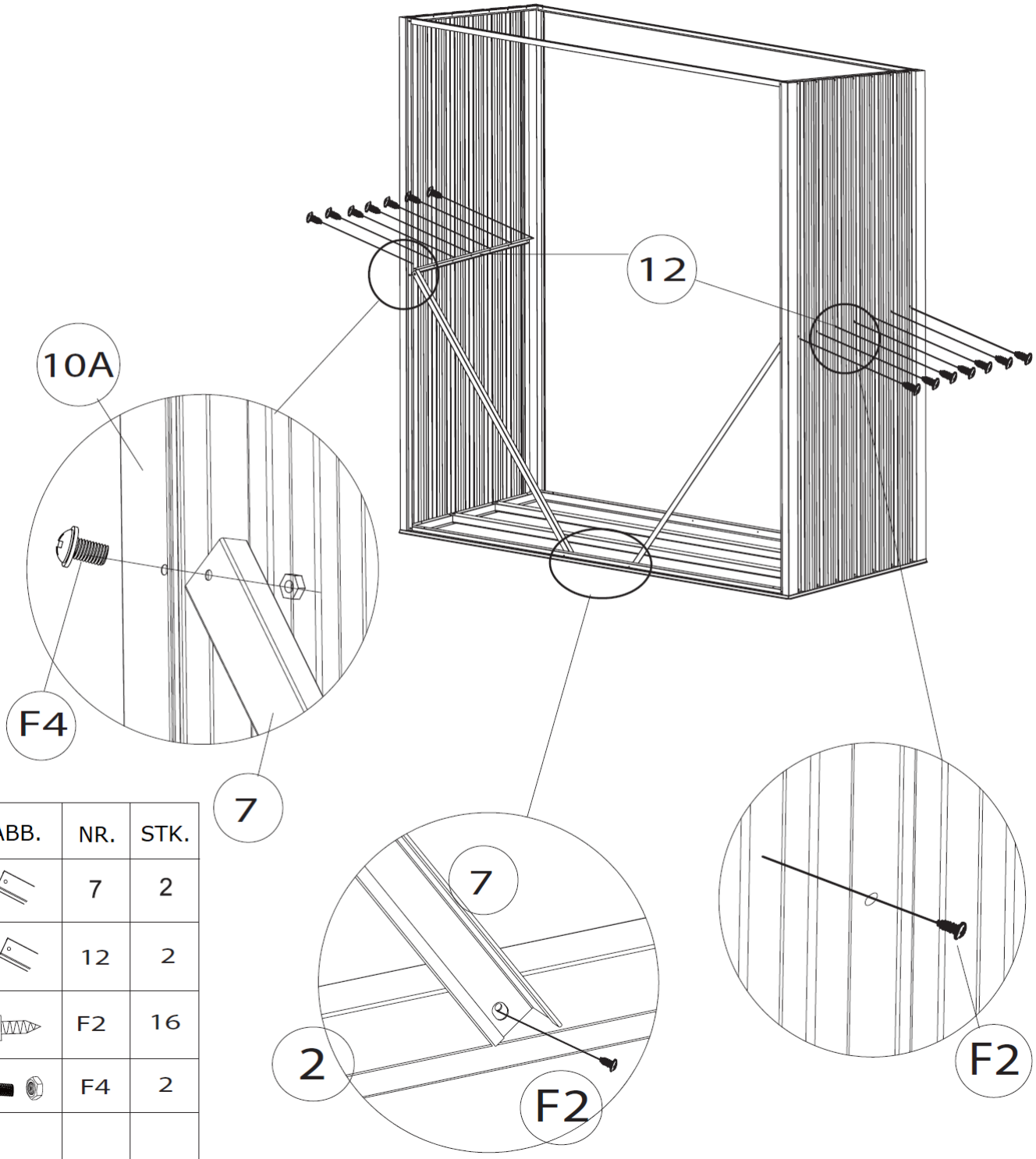

ABB.	NR.	STK.
	7	2
	12	2
	F2	16
	F4	2

5

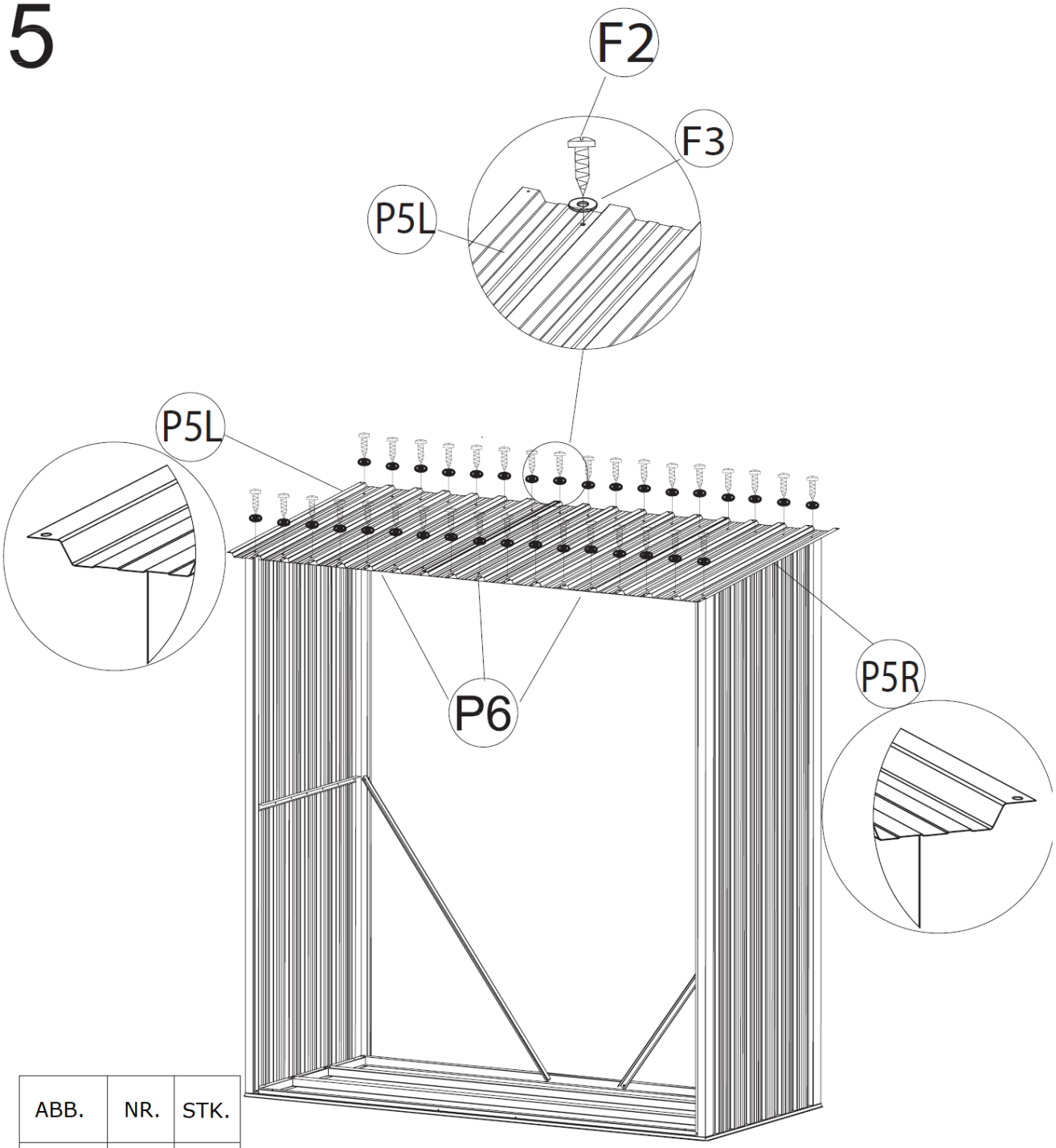

ABB.	NR.	STK.
	P5L	1
	P5R	1
	P6	3
	F2	38
	F3	38

6

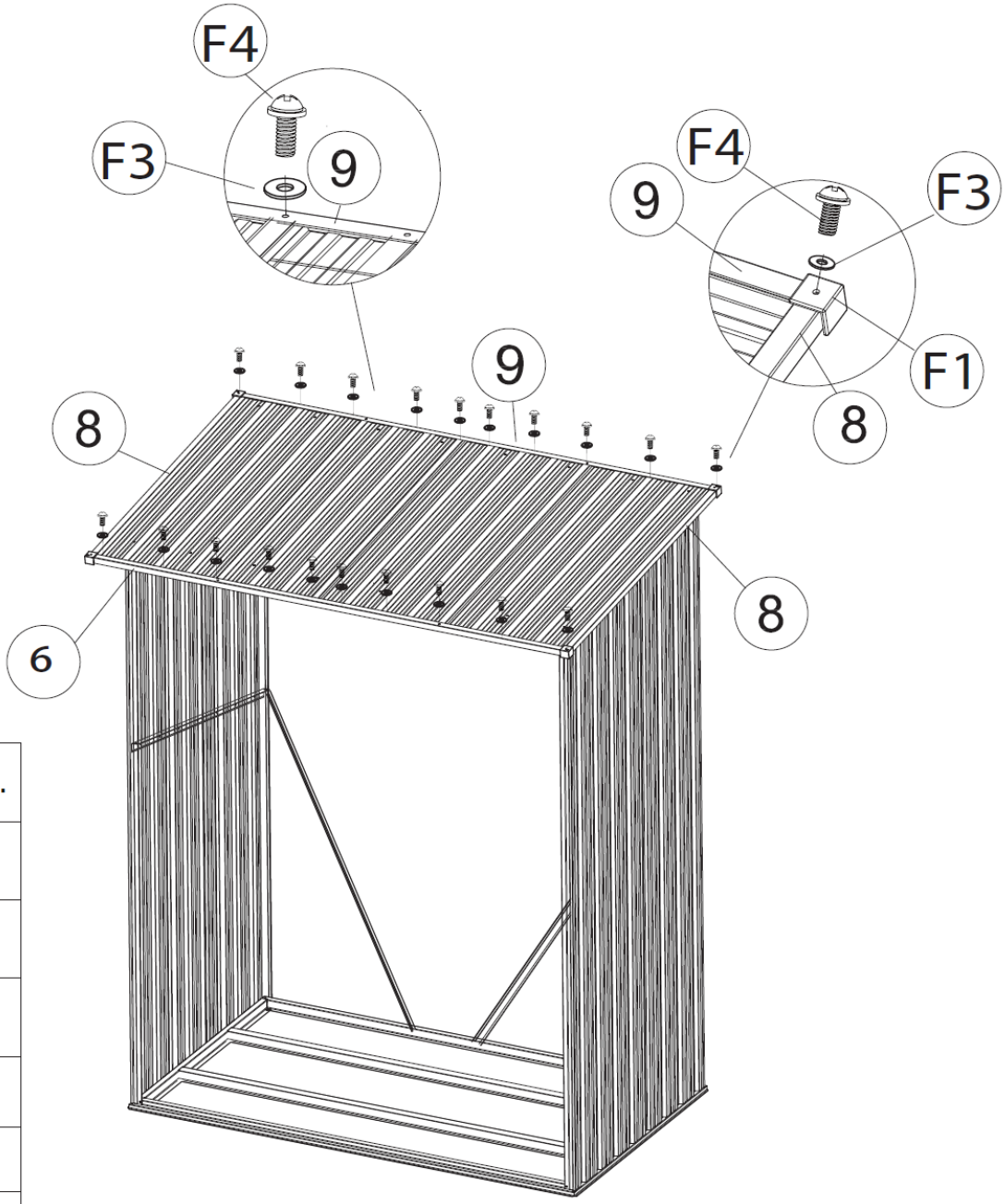

ABB.	NR.	STK.
	6	1
	8	2
	9	1
	F1	4
	F3	20
	F4	20

7

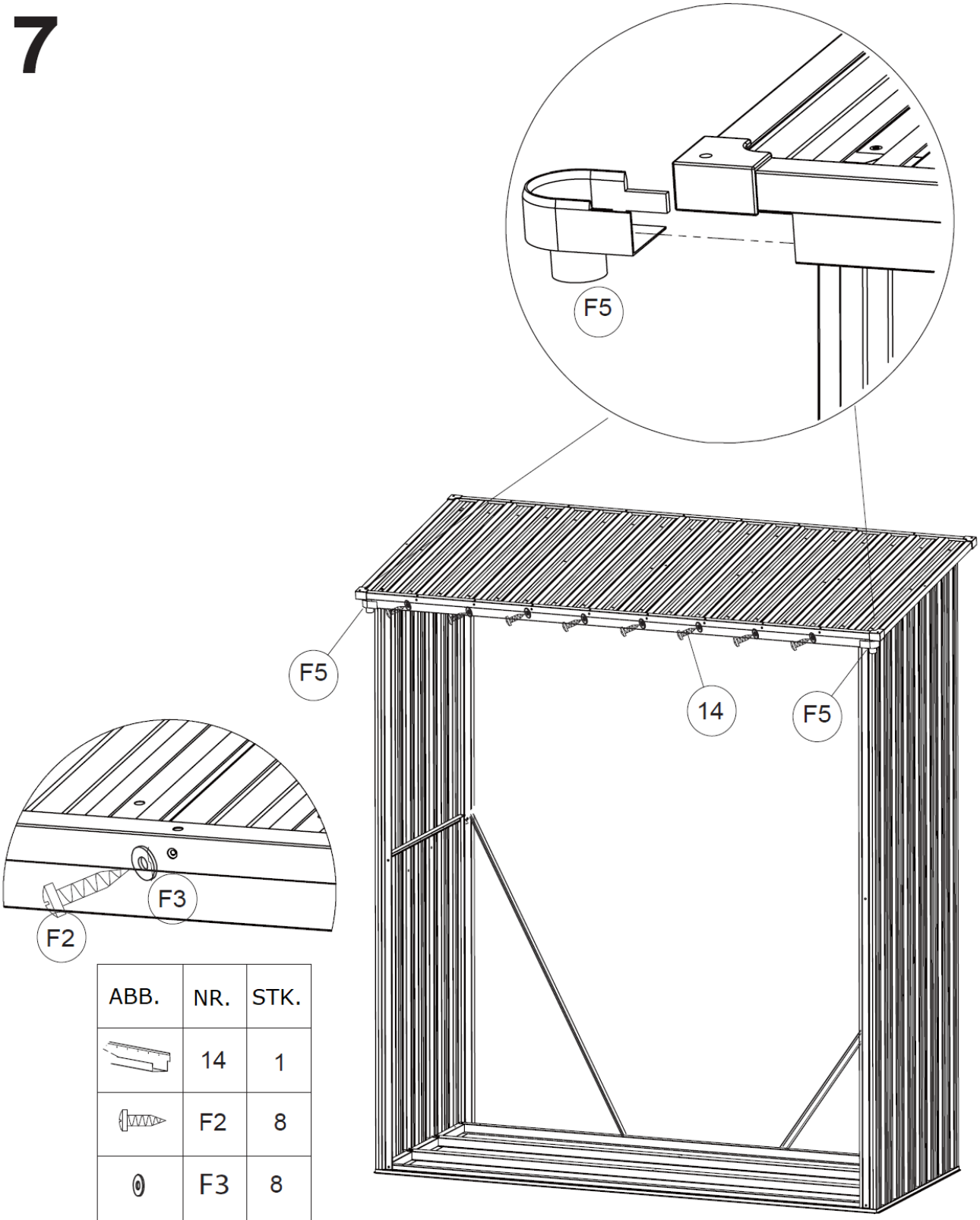

ABB.	NR.	STK.
	14	1
	F2	8
	F3	8
	F5	2