PAVILLON "SUN"

PVS 200/270 M

ARTIKEL-NR. 41050

LESEN SIE DIE BEDIENUNGSANLEITUNG UND DIE SICHERHEITSHINWEISE VOR DER ERSTEN VERWENDUNG GRÜNDLICH DURCH!

DEMA-VERTRIEBS GMBH • IM TOBEL 4 • 74547 ÜBRIGSHAUSEN
WWW.DEMA-VERTRIEB.COM

© DEMA VERTRIEBS-GMBH

LETZTE AKTUALISIERUNG: 01.02.2013

Inhaltsverzeichnis

1 SICHERHEITSHINWEISE 3

1-1 Bestimmungsmäßige Anwendung 3

2 AUFBAU 4

2-1 Aufbau Pavillon 4

2-2 Teileliste Pavillon 5

2-3 Aufbau Sitzbänke 5

2-4 Teileliste Sitzbänke 6

3 WARTUNG & PFLEGE 6

4 ENTSORGUNG 6

5 TECHNISCHE DETAILS 6

1 SICHERHEITSHINWEISE

- Änderungen die dem technischen Fortschritt dienen, können ohne Vorankündigung vom Hersteller getätigt werden und sind eventuell in der Bedienungsanleitung noch nicht berücksichtigt.
- Kontrollieren Sie das Gerät vor Inbetriebnahme auf Vollständigkeit und Funktion.
- Arbeiten Sie immer mit Bedacht und der nötigen Vorsicht!
- Klettern Sie niemals auf den Pavillon**!**
- Halten Sie sich niemals während eines Unwetters oder Sturms in dem Pavillon auf!
- Wenden Sie auf keinen Fall übermäßige Gewalt an!
- Verwahren Sie Verpackungsteile (Folien, Plastikbeutel, Styropor, etc.) nur an Orten auf, die Kindern insbesondere Säuglingen nicht zugänglich sind! Da Verpackungsteile oft nicht erkennbare Gefahren bergen (z. B. Erstickungsgefahr).

1-1 BESTIMMUNGSMÄßIGE ANWENDUNG

- Der Pavillon ist nur für den Freizeitgebrauch geeignet.
- Der Pavillon eignet sich nicht als Witterungsschutz oder als Lagerstätte.

2 AUFBAU

- Bauen Sie den Pavillon mit einer zweiten Person auf.
- Suchen Sie eine geeignete Stelle zum Aufbau des Pavillons. Der Untergrund sollte eben und fest sein.
- Verwenden Sie die beiden Aufbauskizzen unten, um den Pavillon aufzubauen.

2-1 AUFBAU PAVILLON

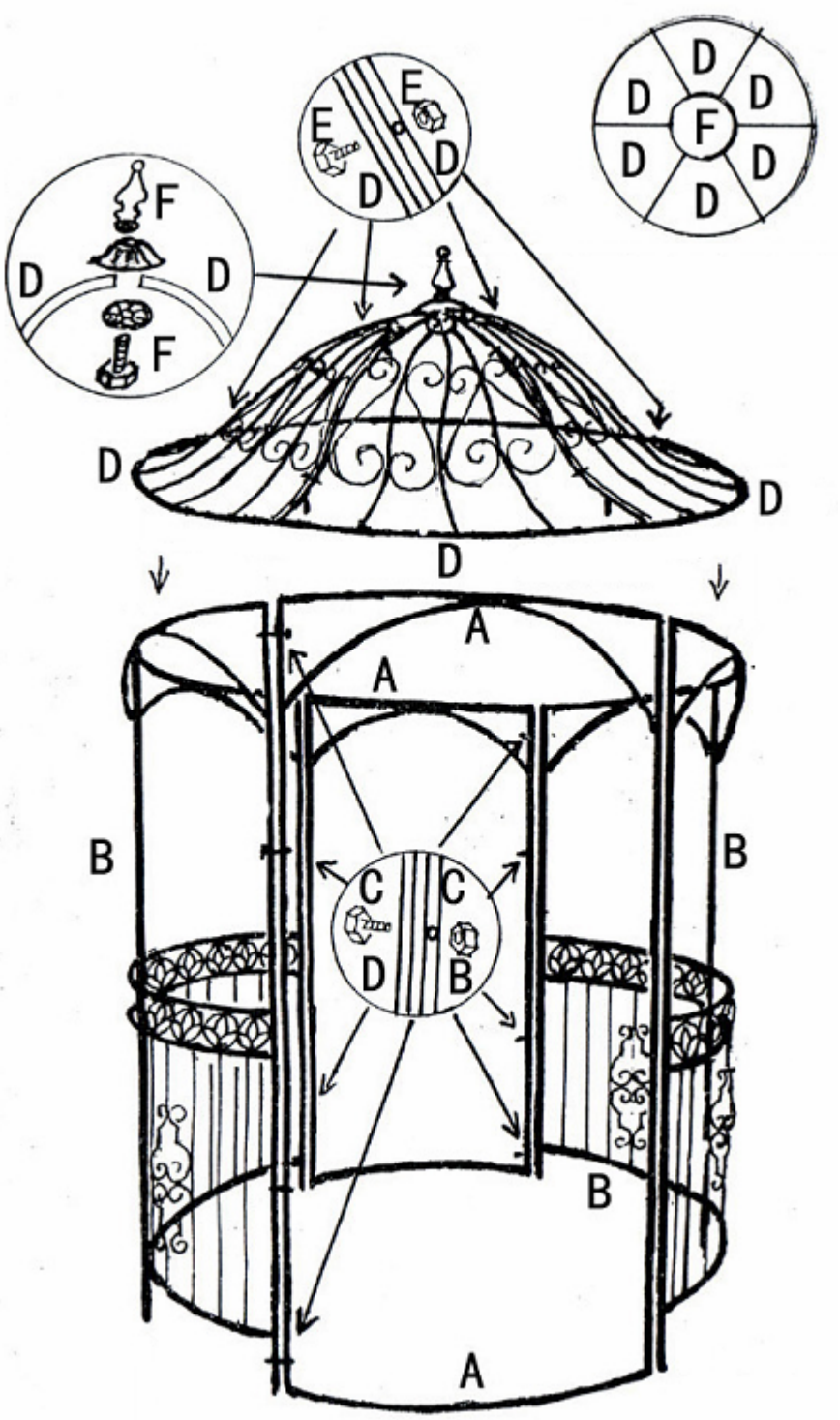

2-2 TEILELISTE PAVILLON

NR	ORIGINAL-TEILENR	ABBILDUNG	ANZAHL
A	A		2 Stück
B	B		4 Stück
C	C	¢ 8x40mm	12 Stück (Set)
D	D		6 Stück
E	E	¢ 6x30mm	12 Stück (Set)
F	F		1 Stück (Set)

2-3 AUFBAU SITZBÄNKE

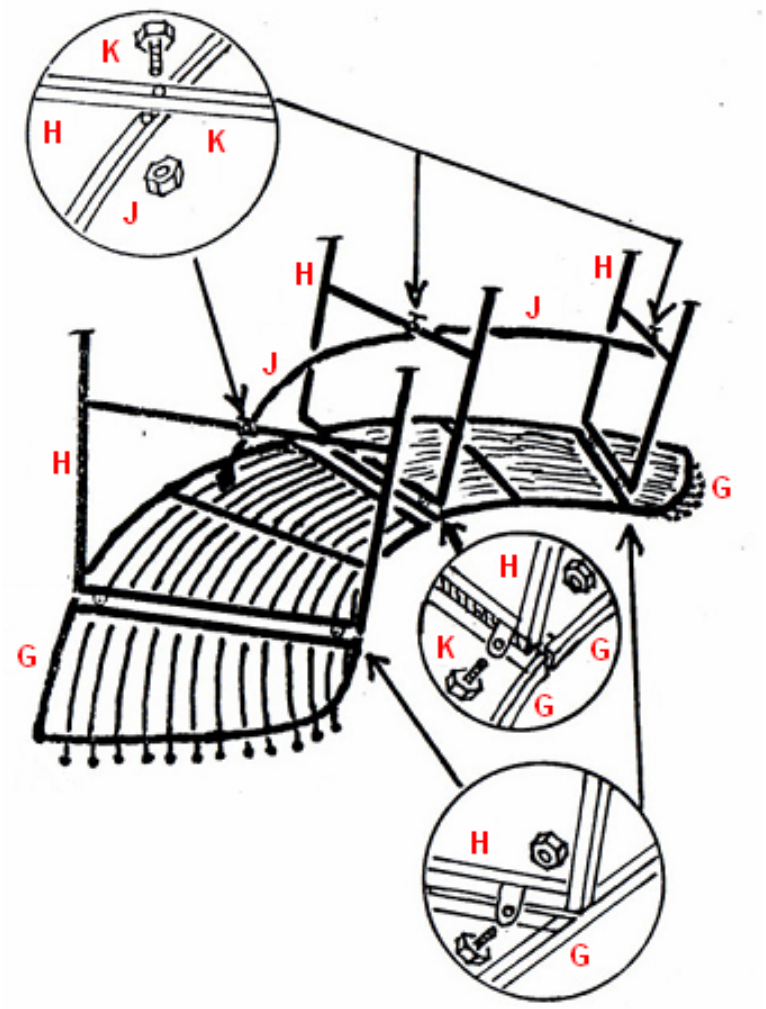

2-4 TEILELISTE SITZBÄNKE

NR	ORIGINAL-TEILENR	ABBILDUNG	ANZAHL
G	A		2 Stück (L/R)
H	B		6 Stück
J	C		1 Stück
K	D	⌀8 X 40	10 Stück
L	E	⌀8 X 25	8 Stück

3 WARTUNG & PFLEGE

- Benutzen Sie für die Reinigung nur Wasser und milde Reinigungsmittel.
- Überprüfen Sie regelmäßig alle Schrauben und Muttern auf einen festen Sitz. Ziehen Sie diese gegebenenfalls nach.

4 ENTSORGUNG

Im Falle der Entsorgung dieses Gerätes wenden Sie sich bitte an die DEMA Vertriebs-GmbH, Ihren lokalen Händler oder einen lokalen Wertstoffverwerter.
Führen Sie das Gerät keinesfalls einer kommunalen Sammelstelle zu!
Entsorgen Sie das Gerät keinesfalls über den normalen Hausmüll!
Sie leisten damit einen wichtigen Beitrag zur Erhaltung der Umwelt.

5 TECHNISCHE DETAILS

Brüstungshöhe	ca. 1000 mm
Torbogen-Durchgangsmaße (BxH)	950 x 1950 mm
Gesamtmaße (ØxH)	2000 x 2950 mm
Gewicht	ca. 60 kg