RÄUCHERSCHRANK

"Freiburg"

ARTIKEL-NR. 40666

LESEN SIE DIE BEDIENUNGSANLEITUNG UND DIE SICHERHEITSHINWEISE VOR DER ERSTEN VERWENDUNG GRÜNDLICH DURCH!

DEMA-VERTRIEBS GMBH • IM TOBEL 4 • 74547 ÜBRIGSHAUSEN
WWW.DEMA-VERTRIEB.COM

© DEMA VERTRIEBS-GMBH

LETZTE AKTUALISIERUNG: 06.10.2020

Inhaltsverzeichnis

1 SICHERHEITSHINWEISE 3

1-1 Bestimmungsgemäße Verwendung 3

2 MONTAGE & AUFBAU 4

2-1 Benötigte Werkzeuge 4

3 INBETRIEBNAHME 8

4 BEDIENUNG 8

4-1 Verwendung der Wasserpfanne 8

4-2 Verwendung der Lüftungsöffnung 9

5 WARTUNG 9

6 TECHNISCHE DATEN 9

7 ENTSORGUNG 9

1 SICHERHEITSHINWEISE

- Änderungen die dem technischen Fortschritt dienen, können ohne Vorankündigung vom Hersteller getätigt werden und sind eventuell in der Bedienungsanleitung noch nicht berücksichtigt.
- Kontrollieren Sie den Grill vor Inbetriebnahme auf Vollständigkeit und Funktion.
- Der Räucherschrank ist nur für den Außenbereich geeignet, verwenden Sie ihn **niemals** in Innenräumen bzw. Gebäuden!
- Achten Sie darauf, dass der Räucherschrank sich immer in einer stabilen, ebenen Lage befindet. Der Untergrund sollte feuerfest sein und das Gewicht des Räucherschranks tragen können.
- Verwendet Sie als Brennstoff nur Holz und Holzkohle.
- Verwenden Sie keinen Brandbeschleuniger zum Anzünder der Holzkohle, Wir empfehlen die Verwendung eines Kaminanzünders (separat erhältlich) zur sicheren Anzünden der Holzkohle.
- Wenn es sein muss, verwenden Sie handelsübliche Grillanzünder, verwenden Sie **NIEMALS** Brennspiritus, Benzin oder Ähnliches!
- Verwenden Sie flüssige Grillanzünder nur beim ersten Befeuern. Verwenden Sie niemals flüssige Grillanzünder während die Kohle bzw. das Holz noch glüht bzw. brennt!
- Wenn Sie flüssige Grillanzünder verwenden, sollten Sie warten bis dieser vollständig verbrannt ist, bevor Sie die Tür schließen.
- Lassen Sie einen Sicherheitsabstand von MINDESTENS 3 Meter zu allen brennbaren und leicht entzündlichen Gegenständen bzw. Pflanzen.
- Ziehen Sie die Wasserpfanne (während der Räucherschrank in Betrieb ist) nicht mehr als 10 cm heraus, um ein Herunterfallen zu vermeiden.
- Lassen Sie den Räucherschrank niemals unbeaufsichtigt!
- Berühren Sie niemals den Räucherschrank mit der bloßen Hand während der Nutzung! Lassen Sie den Räucherschrank vollständig abkühlen bzw. verwenden Sie hitzeresistente Schutzhandschuhe!
- Verwenden Sie den Räucherschrank immer mit Bedacht und der nötigen Vorsicht!
- Wenden Sie auf keinen Fall übermäßige Gewalt an!
- Halten Sie Kinder und unbeteiligte Dritte vom Grill- und Arbeitsbereich fern.
- Arbeiten Sie niemals, wenn Sie müde sind oder unter dem Einfluss von Drogen, Medikamenten oder Alkohol stehen.
- Verwahren Sie Verpackungsteile (Folien, Plastikbeutel, Styropor, etc.) nur an Orten auf, die Kindern insbesondere Säuglingen nicht zugänglich sind! Da Verpackungsteile oft nicht erkennbare Gefahren bergen (z. B. Erstickungsgefahr).

1-1 BESTIMMUNGSGEMÄßE VERWENDUNG

- Der Räucherschrank eignet sich zum Räuchern von geeignetem Räucher- bzw. Grillgut.
- Der Räucherschrank eignet sich KEINESFALLS zur Verwendung in Innenräumen!

2 MONTAGE & AUFBAU

2-1 BENÖTIGTE WERKZEUGE

- Folgende Werkzeuge werden für den Aufbau benötigt (nicht im Lieferumfang enthalten):
  - Kreuzschlitzschraubenzieher
  - (Verstellbarer) Schraubenschlüssel
- Verwenden Sie die folgenden Montageskizzen und die Teileliste als Aufbauhilfe.

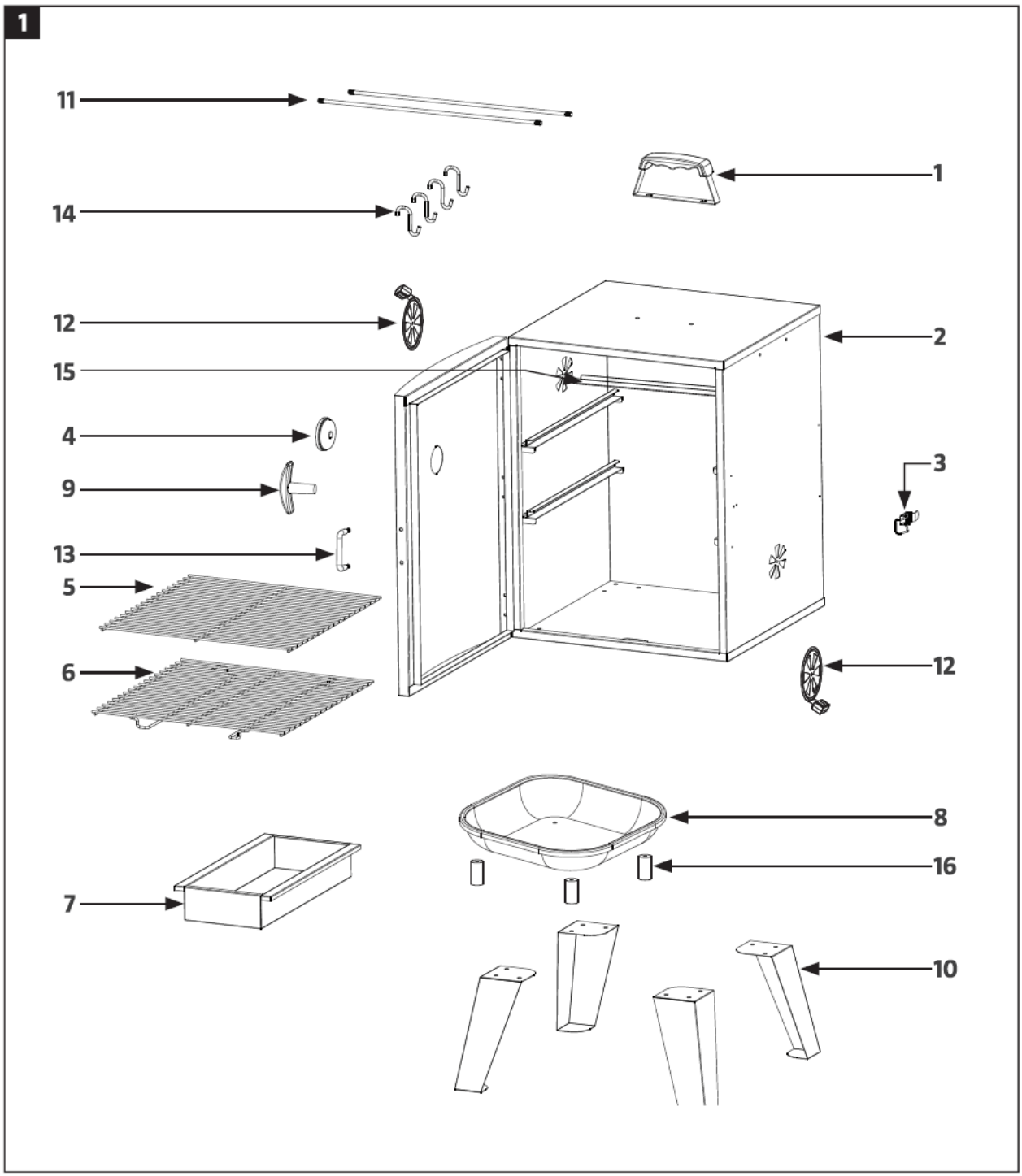

2

1 1x	2 1x	3 1x	4 1x
5 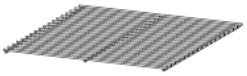 1x	6 1x	7 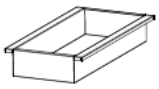 1x	8 1x
9 1x	10 4x	11 2x	12 2x
13 1x	14 4x	15 1x	16 4x
A M6 x 12 12x	B M6 4x	C M5 x 12 3x	D M5 2x
E M6 2X	F M3 x 10 2X	G M3 2X	H Ø6 x 16 5X
I M6 x 20 2x			

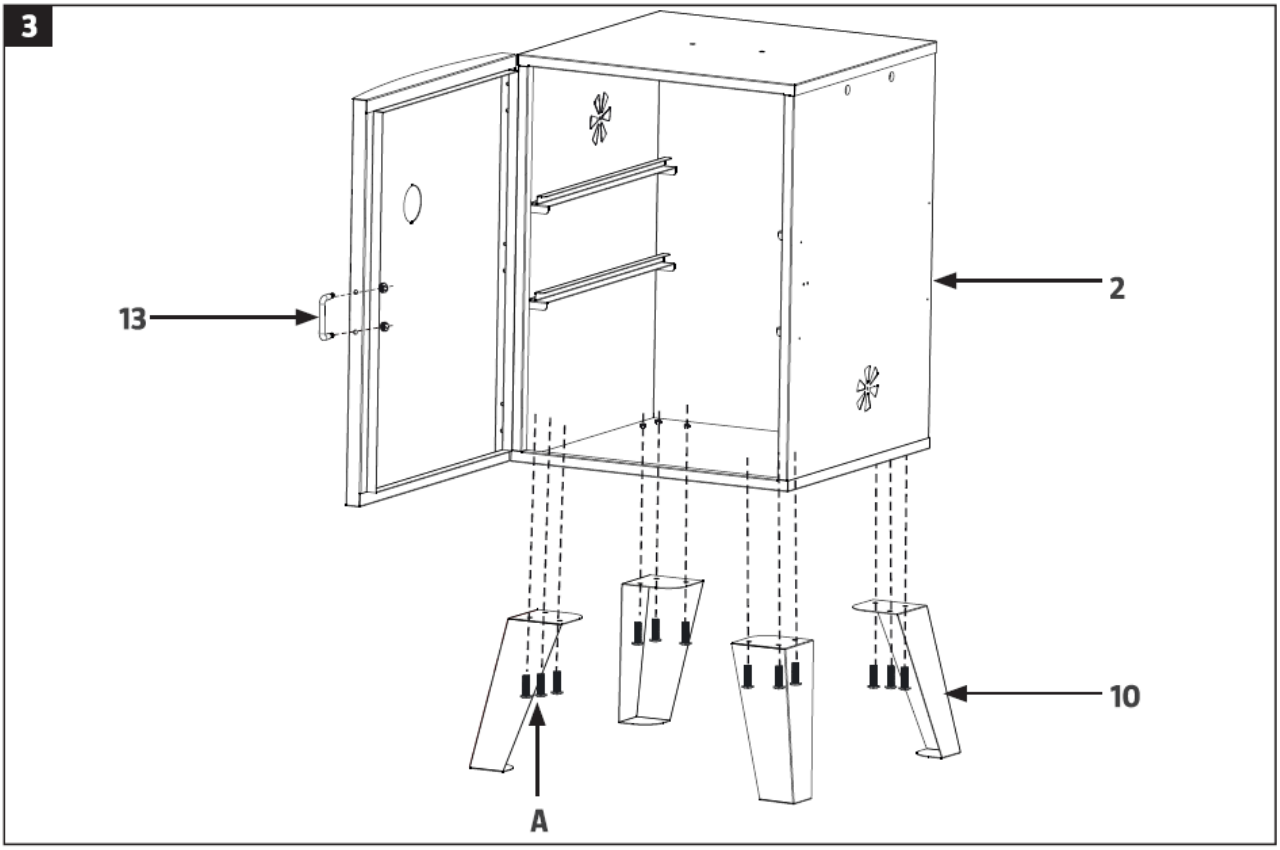
3
13
2
10
A

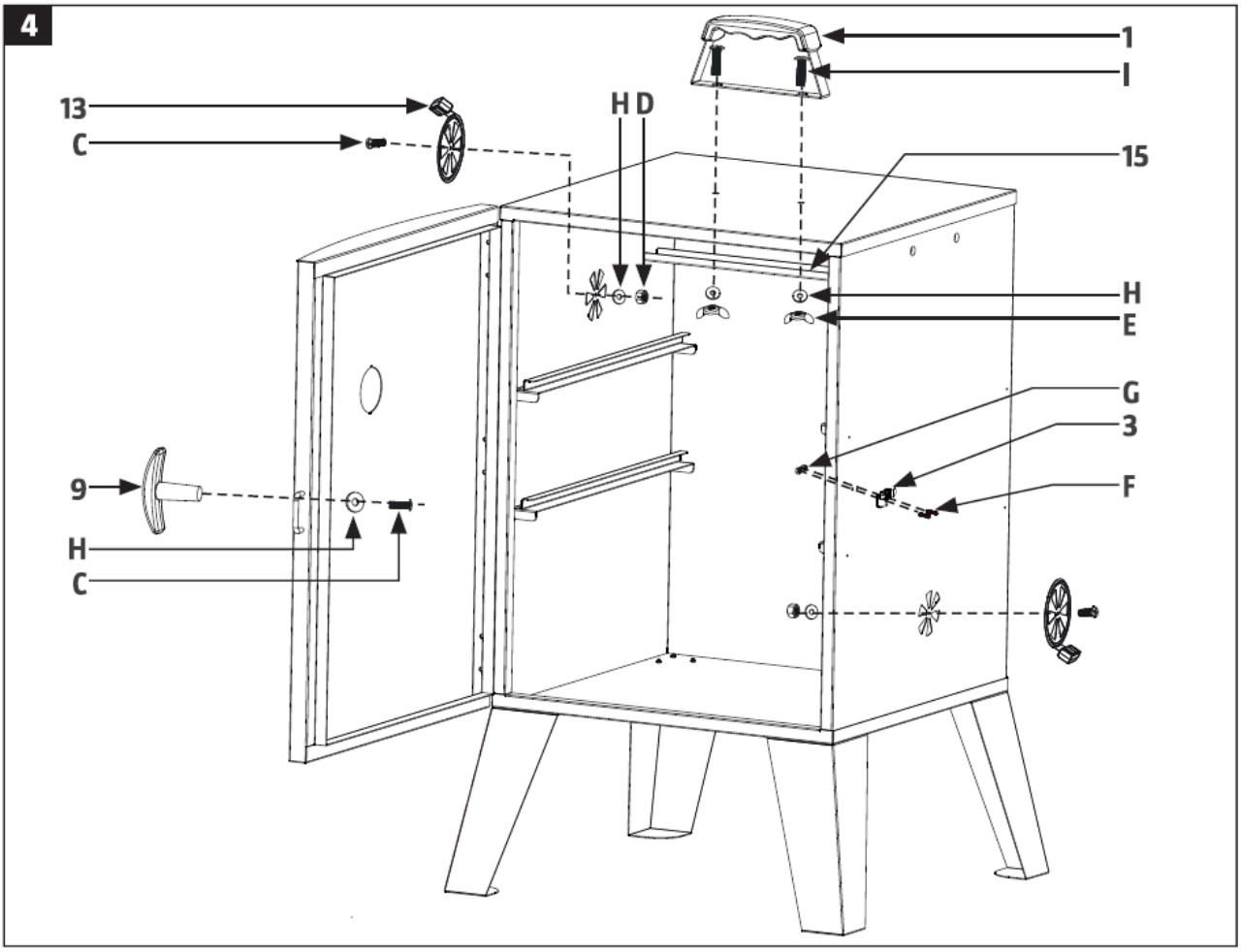
4
1
I
13
C
H D
15
H
E
G
3
F
9
H
C

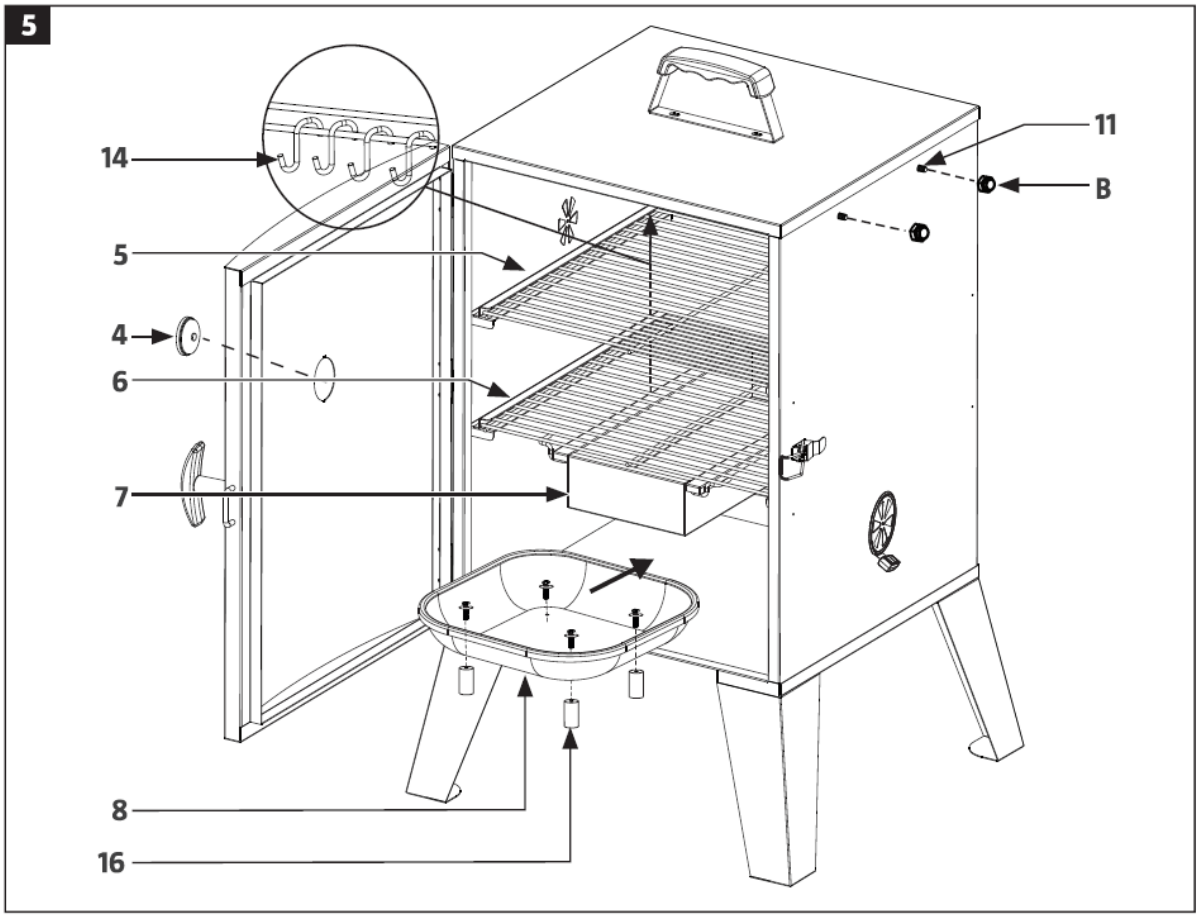
5
14
5
4
6
7
8
16
11
B

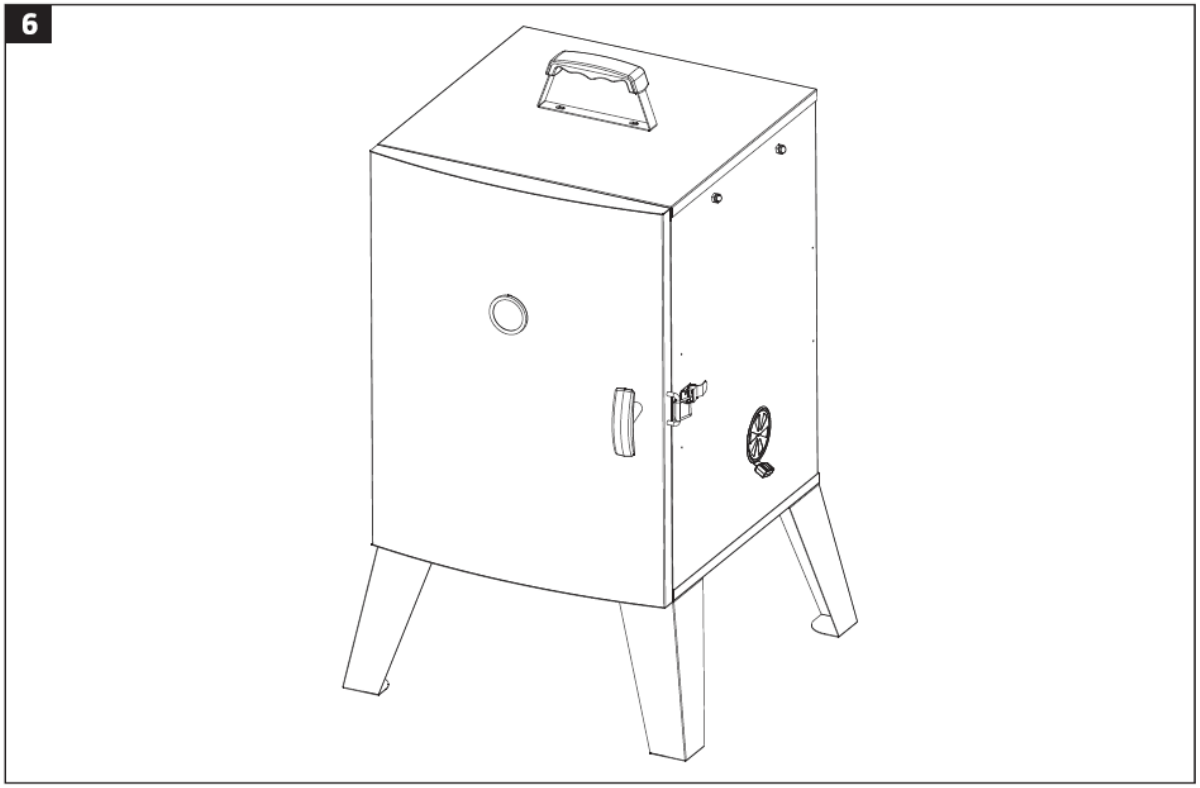
6

3 INBETRIEBNAHME

- Entfernen Sie alle Verpackungsteile, Aufkleber, etc. von dem Räucherschrank.
- Nehmen Sie die Wasserpfanne heraus.
- Verwenden Sie Pflanzenöl, um die Innenseite des Räucherschranks zu benetzen.
- Befeuern Sie vor der ersten Nutzung den Räucherschrank ca. 30 Minuten um fabrikationsbedingte Rückstände zu entfernen.

4 BEDIENUNG

ACHTUNG: Verwenden Sie beim Berühren von den Schrankteilen stets hitzeresistente (Grill-) Handschuhe!

- Verwenden Sie etwa 3 kg Holzkohle, um den Schrank zu befeuern und warten Sie ca. 20 Minuten, bis die Holzkohle glühend heiß ist und legen Sie dann glühende Kohlestücke, die Sie mit einem Kaminanzünder vorbereitet haben (separat erhältlich) auf die Holzkohle.
- Wenn Sie die Kohle vorher nicht vorbereitet haben, müssen Sie ca. 1-2 Stunden warten, bis diese optimal heiß geworden ist.

HINWEIS: Um eine lange Lebensdauer zu gewährleisten, ist es ratsam wenn die heiße (Holz-) Kohle nicht DIREKT die Schrankwand berührt.

- Durch die Regulierung der Lüftungsöffnung können Sie die Sauerstoffzufuhr regulieren und dadurch z.B. mehr Hitze erzeugen.
- Die ideale Temperatur für das Räuchern ist zwischen 80-120°C (175-250°F).
- Prüfen Sie mit einem Kochthermometer die Temperatur des Grill-/Räucherguts, bevor Sie dieses herausnehmen.
- Öffnen Sie die Tür während des Räuchervorgangs nicht zu oft.

4-1 VERWENDUNG DER WASSERPFANNE

- Füllen Sie die Wasserpfanne mit warmem Wasser oder einer Marinadenlösung bis max. 2,5 cm unter dem Rand und stellen Sie die Pfanne in den Schrank.
- ACHTUNG: Die Pfanne sollte niemals leer werden, prüfen Sie daher gelegentlich ob sich noch Flüssigkeit in der Pfanne befindet.
- Wenn Sie die Tür öffnen um z.B. Wasser nachzufüllen, sollten Sie ihr Gesicht möglichst schützen, da Hitze und heißer Dampf austreten kann. VERBRÜHUNGSGEFAHR!
- Ziehen Sie die Wasserpfanne (während der Räucherschrank in Betrieb ist) nicht mehr als 10 cm heraus, um ein Herunterfallen bzw. Überschwappen zu vermeiden.
- Schütten Sie langsam und vorsichtig neues Wasser in die Pfanne.

4-2 VERWENDUNG DER LÜFTUNGSÖFFNUNG

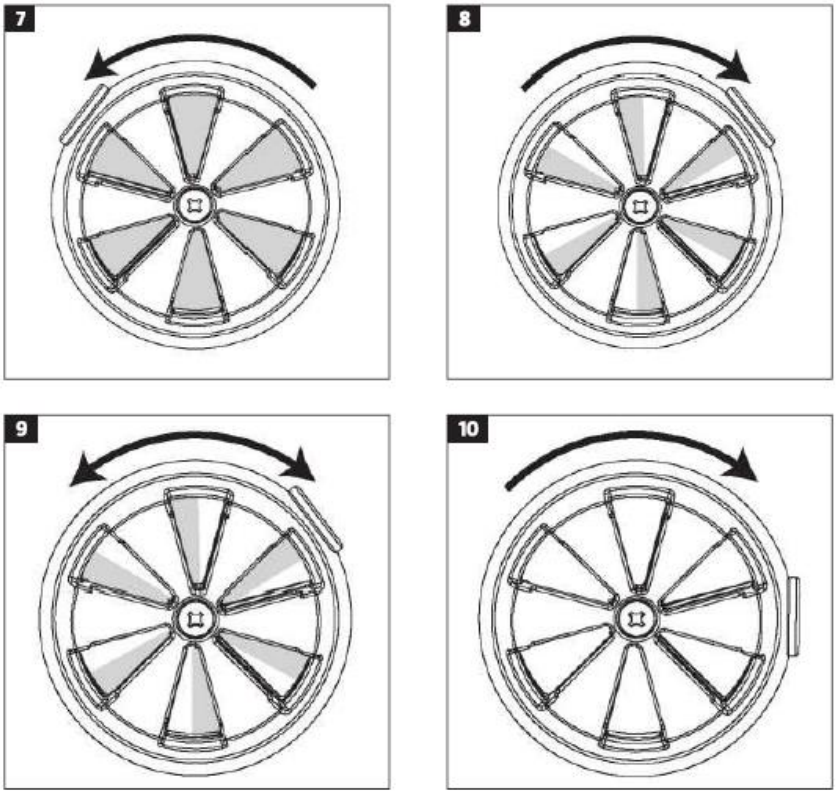

5 WARTUNG

- Nach dem vollständigen Erlöschen des Feuers und Abkühlen des Räucherschranks können Sie die Asche entnehmen und entsorgen.
- Entnehmen Sie die Grillroste und die Pfannen und reinigen diesen mit Wasser und einem milden, fettlösenden Reinigungsmittel.
- Schmieren Sie den Räucherschrank nach der Reinigung mit natürlichem Pflanzenöl ein um Rosten zu vermeiden.
- Vermeiden Sie, dass Wasser mit der noch heißen Oberfläche des Räucherschranks in Kontakt kommt. Dies kann die Oberflächenversiegelung beschädigen.
- Lagern Sie den Räucherschrank an einem trockenen und witterungsgeschützten Ort.

6 TECHNISCHE DATEN

Maße (BxTxH)	ca. 52 x 49 x 83cm
Gewicht	ca. 15 kg

7 ENTSORGUNG

Im Falle der Entsorgung dieses Gerätes wenden Sie sich bitte an die DEMA Vertriebs-GmbH, Ihren lokalen Händler oder einen lokalen Wertstoffverwerter.
Entsorgen Sie das Gerät keinesfalls über den normalen Hausmüll!
Sie leisten damit einen wichtigen Beitrag zur Erhaltung der Umwelt.