SO NEHMEN SIE DIE TRUHE VOM TROLLEY AB

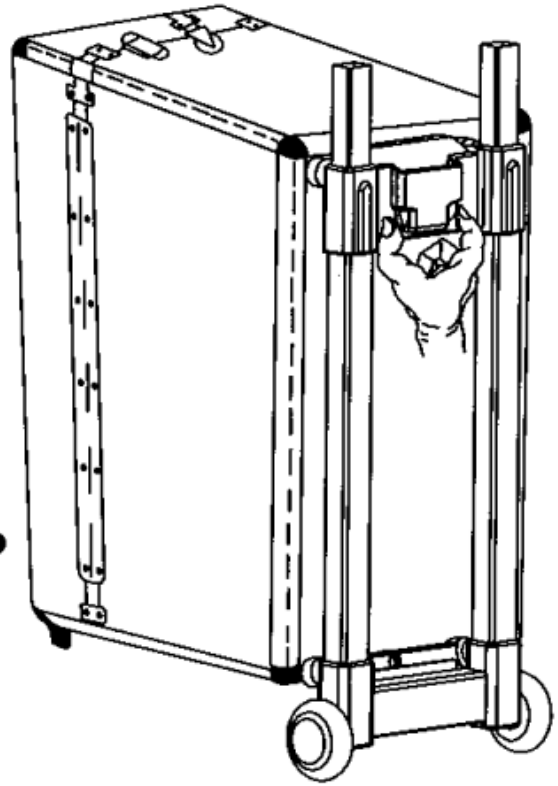

1

Drücken Sie mit dem Daumen und dem Zeigefinger auf den Schnappverschluss, der Verschluss springt auf.

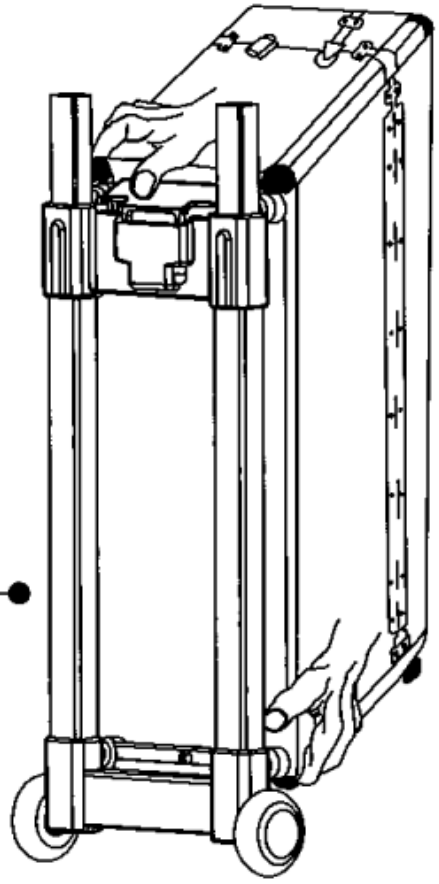

2

Entnehmen Sie die Truhe aus dem Trolley.

WIE MAN DIE TRUHE MIT DEM TROLLEY KOMBINIERT

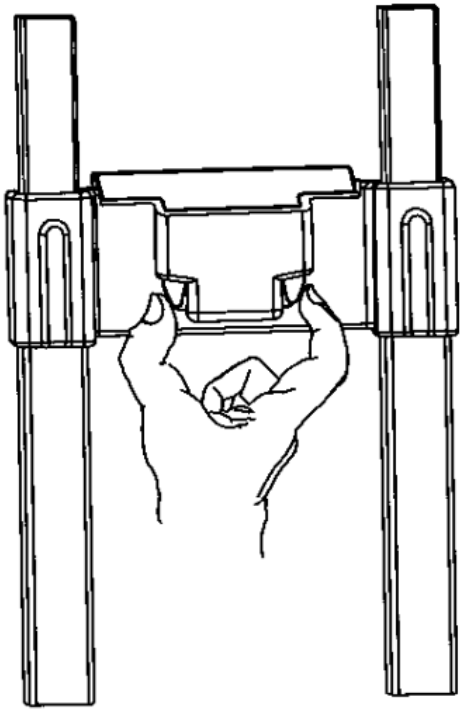

1

Drücken Sie mit dem Daumen und dem Zeigefinger auf den Schnappverschluss, der Verschluss springt auf.

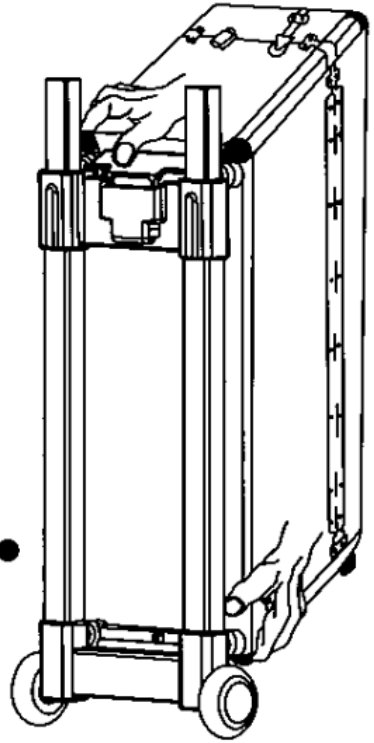

2

Setzen Sie die Truhe und den Trolley passend zusammen.

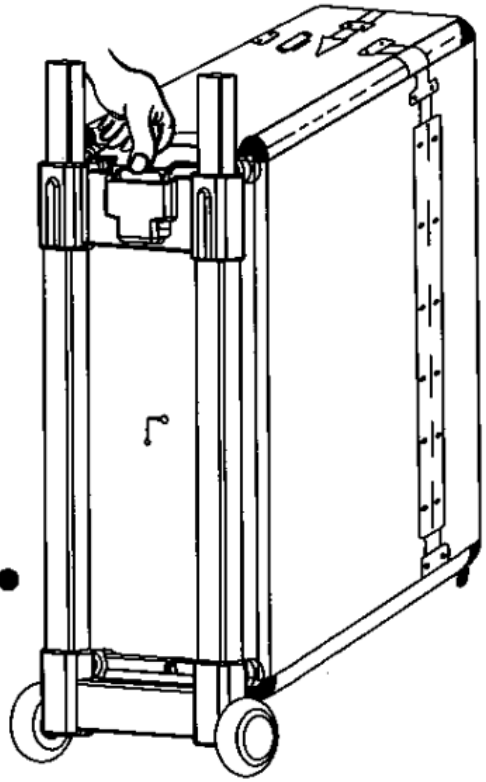

3

Drücken Sie den Knopf des Schnappverschlusses herunter, achten Sie darauf, dass die Truhe gut befestigt ist!