RASENWALZE 50 CM

DRW 50M

ARTIKEL-NR. 25249

LESEN SIE DIE BEDIENUNGSANLEITUNG UND DIE SICHERHEITSHINWEISE VOR DER ERSTEN VERWENDUNG GRÜNDLICH DURCH!

DEMA-VERTRIEBS GMBH • IM TOBEL 4 • 74547 ÜBRIGSHAUSEN
WWW.DEMA-VERTRIEB.COM

© DEMA VERTRIEBS-GMBH

LETZTE AKTUALISIERUNG: 08.05.2019

1 SICHERHEITSHINWEISE

- Änderungen die dem technischen Fortschritt dienen, können ohne Vorankündigung vom Hersteller getätigt werden und sind eventuell in der Bedienungsanleitung noch nicht berücksichtigt.
- Kontrollieren Sie das Gerät vor Inbetriebnahme auf Vollständigkeit, Funktion und Dichtheit!
- Nehmen Sie niemals ein defektes oder funktionsunfähiges Gerät in Betrieb! Kontaktieren Sie den Hersteller oder lassen Sie das Gerät von einem qualifizierten Mechaniker kontrollieren.
- Arbeiten Sie immer mit Bedacht und der nötigen Vorsicht!
- Laufen Sie niemals schneller als 5 km/h, während Sie die Walze verwenden!
- Fahren Sie ausschließlich auf ebenen Böden, niemals z.B. an Böschungen.
- Informieren Sie sich vor dem Anschluss an Ihr Zugfahrzeug bei dem Hersteller, ob die Rasenwalze hierfür geeignet ist.
- Steigen Sie niemals auf die Rasenwalze!
- Räumen Sie alle möglichen Hindernisse von der zu bearbeitenden (Rasen-) Fläche.
- Wenden Sie auf keinen Fall übermäßige Gewalt an!
- Halten Sie Kinder und unbeteiligte Dritte vom Arbeitsbereich fern.
- Arbeiten Sie niemals, wenn Sie müde sind oder unter dem Einfluss von Drogen, Medikamenten oder Alkohol stehen!
- Verwahren Sie Verpackungsteile (Folien, Plastikbeutel, Styropor, etc.) nur an Orten auf, die Kindern insbesondere Säuglingen nicht zugänglich sind, da Verpackungsteile oft nicht erkennbare Gefahren bergen (z. B. Erstickungsgefahr).

1-1 BESTIMMUNGSGEMÄßE VERWENDUNG

- Die Rasenwalze eignet sich ausschließlich zum Bearbeiten (ebnen) von Rasenflächen.
- Die Rasenwalze eignet sich nicht für die Befüllung mit Wasser.

2 MONTAGE & BEDIENUNG

- Legen Sie die einzelnen Teile vor sich aus und bauen Sie die Walze mit Hilfe der mitgelieferten Schrauben zusammen. Nehmen Sie die Explosionszeichnung hierzu zur Hilfe.
- Achten Sie darauf, dass alle Schrauben und Muttern einen Festen Sitz haben und alle Teile Ordnungsgemäß befestigt sind.
- Füllen Sie nun die Walze mit Sand auf, wir empfehlen dabei die Walze bis zur Hälfte zu füllen. Gegebenenfalls, falls das Gewicht nicht ausreicht, können Sie auch etwas mehr Sand hineinfüllen. Der Sand sollte stets trocken sein!
- Vor dem Walzen alle Maulwurfshügel vom Rasen entfernen.
- Keine engen Kurven fahren, damit die Kanten nicht die Grasnarbe beschädigen
- Verwenden Sie die Rasenwalze am besten eine Weile nachdem es geregnet hat. Leicht feuchter Rasen ist besser zu walzen als eine pulvertrockene Grasfläche.

3 EXPLOSIONSZEICHNUNG

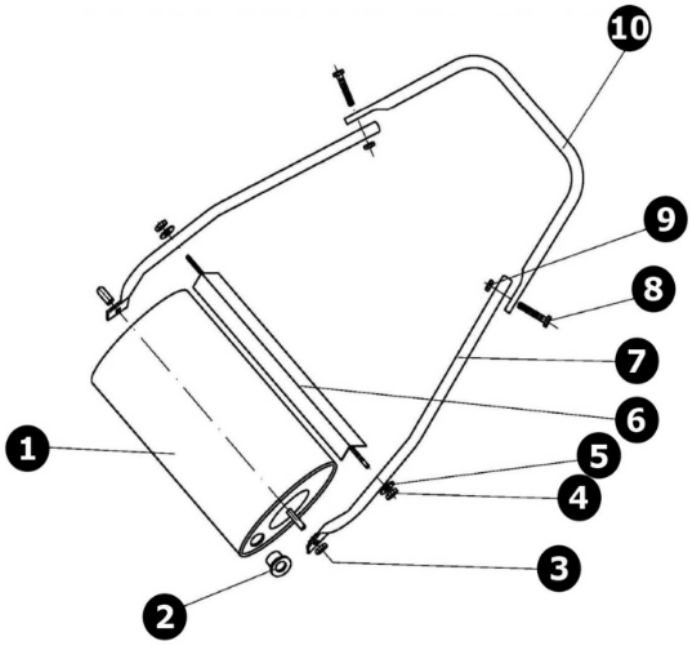

NR	BEZEICHNUNG	STK	NR	BEZEICHNUNG	STK
1	Walze	1	6	Schmutzabstreifer	1
2	Stopfen	1	7	Seitliche Stange	2
3	Abdeckung	2	8	Schraube M5x30	2
4	Mutter M8	2	9	Flügelmutter M5	2
5	Unterlegscheibe M8	2	10	Griffstange	1

4 WARTUNG

- Achten Sie auch darauf, dass die Walzenachse stets gut geschmiert ist.
- Entfernen Sie den Sand vollständig aus der Walze bevor Sie diese einlagern.
- nach jeder Verwendung die Walze von Erdresten gründlich zu reinigen.
- Prüfen Sie vor jeder Verwendung alle Verschraubungen und ziehen Sie diese gegebenenfalls nach!

5 ENTSORGUNG

Im Falle der Entsorgung dieses Gerätes wenden Sie sich bitte an die DEMA Vertriebs-GmbH, Ihren lokalen Händler oder einen lokalen Wertstoffverwerter.
Führen Sie das Gerät keinesfalls einer kommunalen Sammelstelle zu!
Entsorgen Sie das Gerät keinesfalls über den normalen Hausmüll!
Sie leisten damit einen wichtigen Beitrag zur Erhaltung der Umwelt.

6 TECHNISCHE DATEN

Arbeitsbreite	50 cm
Ø der Walze	32 cm
Maße (BxTxH)	60x110x32 cm
Gewicht	ca. 9 kg