AMERICAN MAILBOX - BRIEFKASTEN

Stahl (weiß, grau & grün)

ARTIKEL-NR. 40747, 40748 & 40749

Aluminium (schwarz, weiß & silber)

ARTIKEL-NR. 40755, 40756 & 40757

Abbildung ähnlich

LESEN SIE DIE BEDIENUNGSANLEITUNG UND DIE SICHERHEITSHINWEISE VOR DER ERSTEN VERWENDUNG GRÜNDLICH DURCH!

DEMA-VERTRIEBS GMBH • IM TOBEL 4 • 74547 ÜBRIGSHAUSEN
WWW.DEMA-VERTRIEB.COM

© DEMA VERTRIEBS-GMBH

LETZTE AKTUALISIERUNG: 21.05.2013

Inhaltsverzeichnis

1 SICHERHEITSHINWEISE 3

1-1 Bestimmungsgemäße Verwendung 3

2 MONTAGE & AUFBAU 4

3 ENTSORGUNG 4

4 TEILELISTE 5

1 SICHERHEITSHINWEISE

- Änderungen die dem technischen Fortschritt dienen, können ohne Vorankündigung vom Hersteller getätigt werden und sind eventuell in der Bedienungsanleitung noch nicht berücksichtigt.
- Kontrollieren Sie das Gerät vor Inbetriebnahme auf Vollständigkeit und Funktion!
- Nehmen Sie niemals ein defektes oder funktionsunfähiges Gerät in Betrieb! Kontaktieren Sie den Hersteller oder lassen Sie das Gerät von einem qualifizierten Mechaniker kontrollieren.
- Arbeiten Sie immer mit Bedacht und der nötigen Vorsicht!
- Wenden Sie auf keinen Fall übermäßige Gewalt an!
- Halten Sie Kinder und unbeteiligte Dritte vom Arbeitsbereich fern.
- Arbeiten Sie niemals wenn Sie müde sind oder unter dem Einfluss von Alkohol, Drogen, Medikamente oder sonstigen Rauschmitteln stehen!
- Verwahren Sie Verpackungsteile (Folien, Plastikbeutel, Styropor, etc.) nur an Orten auf, die Kindern insbesondere Säuglingen nicht zugänglich sind, da Verpackungsteile oft nicht erkennbare Gefahren bergen (z. B. Erstickungsgefahr).

1-1 BESTIMMUNGSGEMÄßE VERWENDUNG

- Der Briefkasten eignet sich nur zur Aufnahme von Papierpost.
- Der Briefkasten eignet sich nicht zur Aufbewahrung von Gegenständen.

2 MONTAGE & AUFBAU

- Befestigen Sie den langen Verschluss (A) auf der Oberseite der Mailbox (G) mit Hilfe von je zwei Schrauben (B1) und Sechskantmuttern (C). Achten Sie dabei darauf, dass die Schrauben von außen nach innen zeigen.
- Fixieren Sie den kurzen Verschluss (D) an der Mailbox-Klappe, ebenfalls mit je zwei Schrauben (B1) und Sechskantmuttern (C). Auch hier die Schrauben von außen nach innen einführen.
- Legen Sie auf die Bohrung der Posteingangsfahne (E) von beiden Seiten eine Unterlegscheibe (H) und schieben Sie die Fahne in den entsprechenden Schlitz der Halterung (F).
- Schieben Sie die lange Schraube (B2) durch die obere Bohrung der Halterung, so dass die Posteingangsfahne (E) fixiert wird.
- Befestigen Sie die Halterung (F) an der Mailbox (G), indem Sie die bereits eingeführte Schraube (B2) durch die obere Bohrung an der Seite der Mailbox (G) schieben und mit einer Sechskantmutter (C) fixieren und die letzte Schraube (B1) mit der ebenfalls letzten Sechskantmutter (C) in die untere Bohrung schieben und verschrauben.

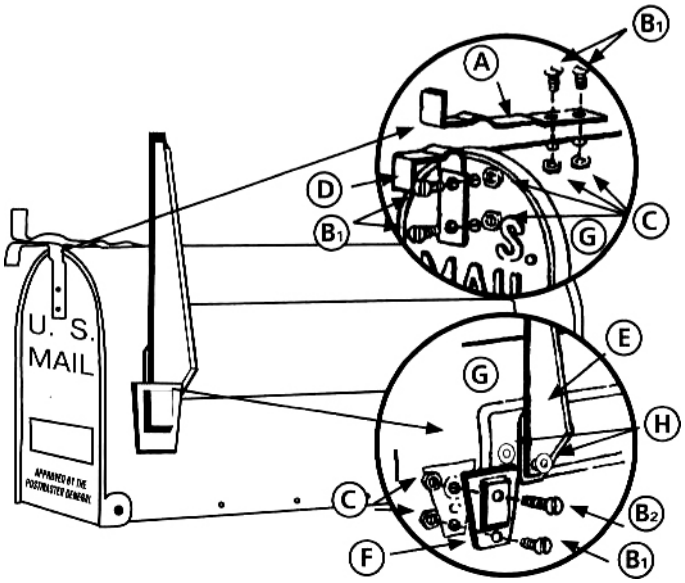

Abbildung 1

3 ENTSORGUNG

Im Falle der Entsorgung dieses Gerätes wenden Sie sich bitte an die DEMA Vertriebs-GmbH, Ihren lokalen Händler oder einen lokalen Wertstoffverwerter.
Führen Sie das Gerät keinesfalls einer kommunalen Sammelstelle zu!
Entsorgen Sie das Gerät keinesfalls über den normalen Hausmüll!
Sie leisten damit einen wichtigen Beitrag zur Erhaltung der Umwelt

4 TEILELISTE

Teilenr.	Abbildung	Bezeichnung	Anzahl
A		Verschluss – oben	1
B1		Schraube – kurz	5
B2		Schraube - lang	1
C		Sechskantmutter	6
D	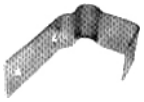	Verschluss – unten	1
E		Posteingangsfahne	1
F	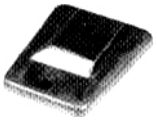	Halterung – Fahne	1
G	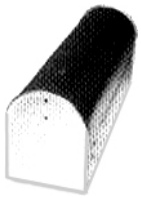	Mailbox – Briefkasten	1
H		Unterlegscheibe	2