MOTORRADREIFEN AUSWUCHTGERÄT

MA 21

ARTIKEL-NR. 18069

LESEN SIE DIE BEDIENUNGSANLEITUNG UND DIE SICHERHEITSHINWEISE VOR DER ERSTEN VERWENDUNG GRÜNDLICH DURCH!

DEMA-VERTRIEBS GMBH • IM TOBEL 4 • 74547 ÜBRIGSHAUSEN
WWW.DEMA-VERTRIEB.COM

© DEMA VERTRIEBS-GMBH

LETZTE AKTUALISIERUNG: 08.07.2014

Inhaltsverzeichnis

1 SICHERHEITSHINWEISE 3

1-1 Bestimmungsgemäße Verwendung 3

2 MONTAGE & AUFBAU 4

3 BEDIENUNG 4

4 WARTUNG 5

4-1 Allgemein 5

4-2 Austausch der Rollen 5

5 ENTSORGUNG 5

6 TECHNISCHE DATEN 5

7 EXPLOSIONSZEICHNUNG 6

8 TEILELISTE 6

1 SICHERHEITSHINWEISE

- Änderungen die dem technischen Fortschritt dienen, können ohne Vorankündigung vom Hersteller getätigt werden und sind eventuell in der Bedienungsanleitung noch nicht berücksichtigt.
- Kontrollieren Sie das Gerät vor Inbetriebnahme auf Vollständigkeit, Zustand und Funktion!
- Nehmen Sie niemals ein defektes oder funktionsunfähiges Gerät in Betrieb! Kontaktieren Sie den Hersteller oder lassen Sie das Gerät von einem qualifizierten Mechaniker kontrollieren.
- Arbeiten Sie immer mit Bedacht und der nötigen Vorsicht!
- Wenden Sie auf keinen Fall übermäßige Gewalt an!
- Das Auswuchten von Personen sollte ausschließlich von **qualifizierten Personen** (z.B. Mechanikern) durchgeführt werden. Ein unsachgerechtes Auswuchten von Rädern kann zu schweren Unfällen führen!
- Überschreiten Sie niemals die in Kapitel „Technische Daten" angegebenen Maximalmaße der Räder!
- Halten Sie Kinder und unbeteiligte Dritte vom Arbeitsbereich fern.
- Arbeiten Sie niemals, wenn Sie müde sind oder unter dem Einfluss von Drogen, Medikamenten oder Alkohol stehen.
- Verwahren Sie Verpackungsteile (Folien, Plastikbeutel, Styropor, etc.) nur an Orten auf, die Kindern insbesondere Säuglingen nicht zugänglich sind, da Verpackungsteile oft nicht erkennbare Gefahren bergen (z. B. Erstickungsgefahr).

1-1 BESTIMMUNGSGEMÄßE VERWENDUNG

- Das Gerät eignet sich zum Ermitteln und Ausgleichen von Unwuchten.
- Nicht geeignet für Autoräder.

2 MONTAGE & AUFBAU

- Montieren Sie die Rahmen(2) auf der Basis (1) mit Hilfe der Sechskantschrauben (9).
- Befestigen Sie die Fußschrauben an der Unterseite mit Hilfe der Mutter (12).

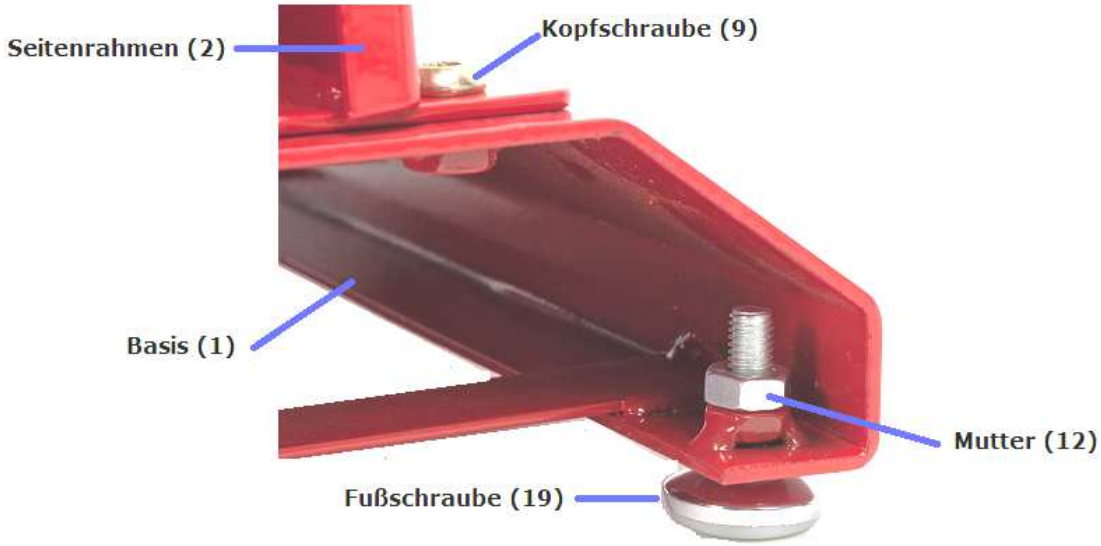

Abbildung 1

- Legen Sie die Laufachse (5) anschließend auf die Rollen(7).

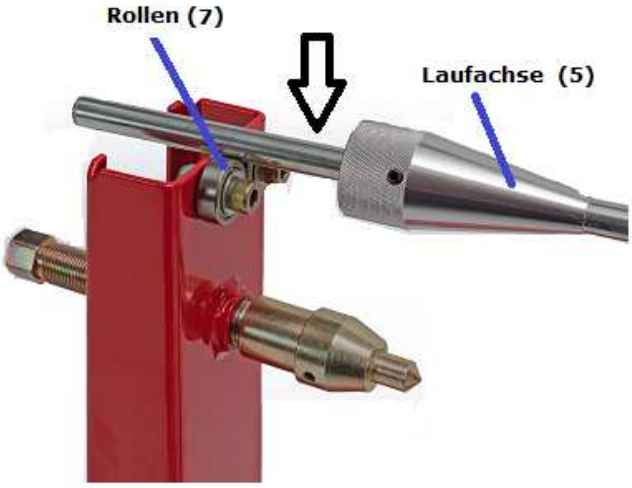

Abbildung 2

3 BEDIENUNG

- Vergewissern Sie sich vor der Verwendung, dass die Laufachse gerade und ohne Verformungen (oder sonstige Beschädigungen) ist!
- Ziehen Sie beide Innensechskantschrauben (12) zurück, und schieben Sie eine der Zentrier-Kegel (4) von der Achse (5).
- Halten Sie das Rad des Motorrads in einer aufrechten Position und schieben Sie die Achse (5) durch die Radnabe und ersetzen Sie die Zentrier-Kegel.

- Zentrieren Sie das Rad auf der Achse, schieben Sie beide Zentrier-Kegel sicher gegen die Nabe und ziehen Sie die Innensechskantschrauben (12) an.
- Heben Sie das Rad an und positionieren Sie die Laufachse über den Rollen (7). Drehen Sie vorsichtig das Rad. Die schwerere Seite wird Richtung Boden rollen.
- Markieren Sie mit einem Kreidestück den Reifen an der obersten Position (gegenüber von der schweren Seite).
- Heben Sie das Rad aus dem Ausgleichsgewicht (optional) an der Innenkante der Felge und positionieren Sie das Rad neu über den Rollen (7).
- HINWEIS: Verwenden Sie zunächst leichte Gewichte. Durch Probieren sollten Sie in der Lage sein, das benötigte Gewicht zu ermitteln.
- Drehen Sie vorsichtig das Rad. Wiederholen Sie die vorangegangenen Schritte mit Ausgleichsgewichten auf alternativen Seiten der Felge, bis das Rad gleichmäßig dreht.
- Sobald das Rad ausgewuchtet ist, entfernen Sie die Innensechskantschrauben (12) und entfernen Sie die Zentrier-Kegeln (4). Entfernen Sie die Laufachse, ersetzen Sie den Zentrierkegel und ziehen Sie die Schraube an. Setzen Sie die Laufachse wieder auf die Rollen.

4 WARTUNG

4-1 ALLGEMEIN

- Vor jedem Einsatz auf lockere Schrauben, Fehlstellungen oder Beschädigungen von beweglichen Teilen, gebrochene oder defekte Teile, prüfen.
- Schmieren Sie regelmäßig die Kontaktstellen und Rollen mit Fett ein.
- Reinigen Sie das Gerät nicht mit aggressiven Reinigungsmitteln, verstauen Sie es abgedeckt an einem sauberen, frostsicheren Platz.

4-2 AUSTAUSCH DER ROLLEN

- Die Rollen (7) können durch Entfernen der Innensechskantschraube (11) und Herausziehen der Rollen aus dem Rahmen ersetzt werden. Setzen Sie neue Rollen ein und sichern Sie diese wieder mit den zuvor gelösten Innensechskantschrauben (11, siehe auch Abbildung 2).

5 ENTSORGUNG

Im Falle der Entsorgung dieses Gerätes wenden Sie sich bitte an die DEMA Vertriebs-GmbH, Ihren lokalen Händler oder einen lokalen Wertstoffverwerter.
Führen Sie das Gerät keinesfalls einer kommunalen Sammelstelle zu!
Entsorgen Sie das Gerät keinesfalls über den normalen Hausmüll!
Sie leisten damit einen wichtigen Beitrag zur Erhaltung der Umwelt.

6 TECHNISCHE DATEN

Max. Felgenbreite	120 mm
Max. Rad-Gesamtbreite	270 mm
Max. Raddurchmesser	90 cm
Artikel-Maße (BxTxH)	410 x 240 x 550 mm
Gewicht	9,6 kg

7 EXPLOSIONSZEICHNUNG

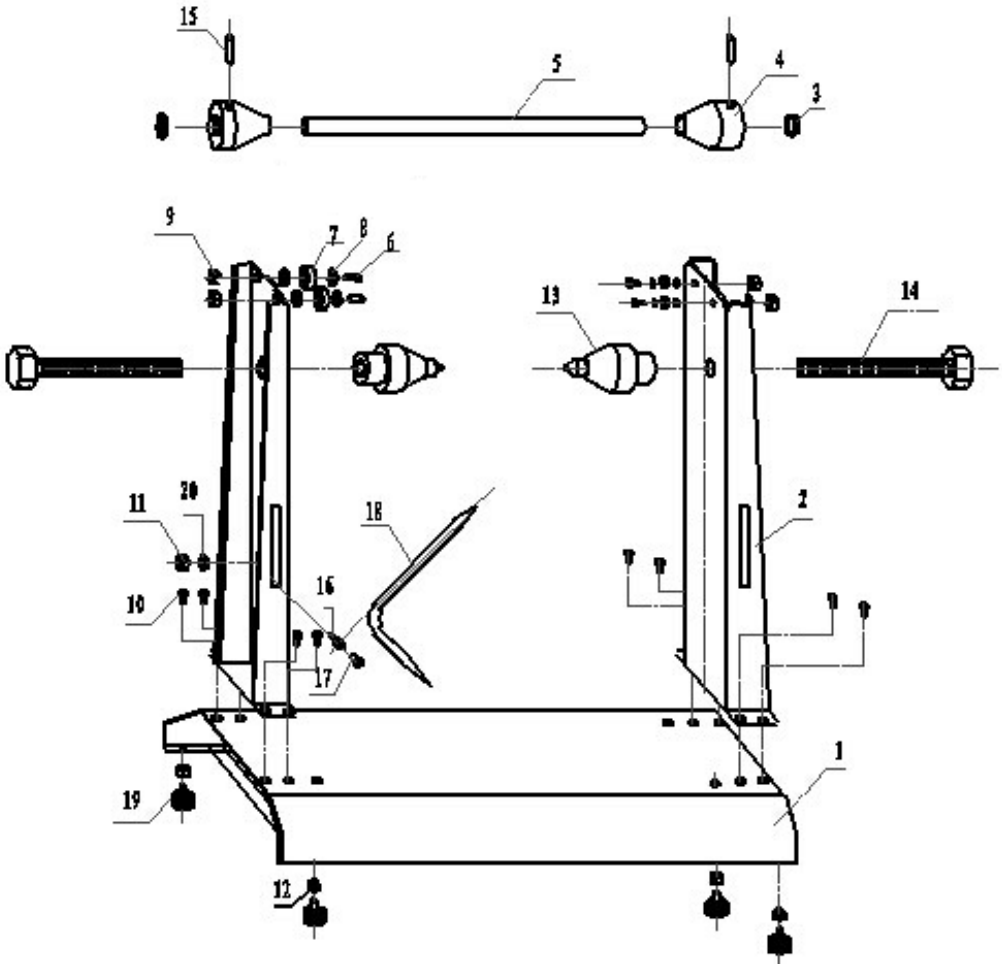

8 TEILELISTE

NR	BEZEICHNUNG	STK	NR	BEZEICHNUNG	STK
1	Basis	1	**11**	Feststellmutter M8	1
2	Seitenrahmen	2	**12**	Mutter M8	4
3	Stopperring	2	**13**	Messdorn	2
4	Zentrier-Kegel	2	**14**	Schraube M14x150	2
5	Lauf-Achse	1	**15**	Innensechskant-schraube M6x15	2
6	Innensechskant-schraube M10x25	4	**16**	Stabhalter	1
7	Rolle (Lager)	8	**17**	Innensechskant-schraube M6x10	1
8	Scheibe	4	**18**	Messspitze („Pointer“)	1
9	Feststellmutter M10	4	**19**	Fußschraube	4
10	Schraube M8x16	8	**20**	Unterlegscheibe	1