RASENLÜFTER MIT STREUER

RL 80 S

ARTIKEL-NR. 94117

LESEN SIE DIE BEDIENUNGSANLEITUNG UND DIE SICHERHEITSHINWEISE VOR DER ERSTEN VERWENDUNG GRÜNDLICH DURCH!

DEMA-VERTRIEBS GMBH • IM TOBEL 4 • 74547 ÜBRIGSHAUSEN
WWW.DEMA-VERTRIEB.COM

© DEMA VERTRIEBS-GMBH

LETZTE AKTUALISIERUNG: 17.08.2020

Inhaltsverzeichnis

1 SICHERHEITSHINWEISE 3

1-1 Bestimmungsgemäße Verwendung 3

1-2 Piktogrammerläuterung 3

2 MONTAGE 4

2-1 Hauptkomponenten 4

2-2 Aufbau 4

3 BEDIENUNG 7

4 WARTUNG 7

5 ENTSORGUNG 7

6 TECHNISCHE DATEN 7

7 EXPLOSIONSZEICHNUNG 8

8 TEILELISTE 9

9 CE-KONFORMITÄTSERKLÄRUNG 10

1 SICHERHEITSHINWEISE

- Änderungen die dem technischen Fortschritt dienen, können ohne Vorankündigung vom Hersteller getätigt werden und sind eventuell in der Bedienungsanleitung noch nicht berücksichtigt.
- Kontrollieren Sie das Gerät vor Inbetriebnahme auf Vollständigkeit und Funktion!
- Nehmen Sie niemals ein defektes oder funktionsunfähiges Gerät in Betrieb! Kontaktieren Sie den Hersteller oder lassen Sie das Gerät von einem Mechaniker kontrollieren.
- Achten Sie während des Betriebs darauf, dass Sie keine scharfen Kurven fahren ansonsten können sich die Metallsterne der Belüftungseinheit verbiegen!
- Achten Sie darauf, dass der Untergrund nicht zu hart oder zu trocken ist, ansonsten können die Metallsterne der Belüftungseinheit verbogen werden!
- Arbeiten Sie immer mit Bedacht und der nötigen Vorsicht!
- Wenden Sie auf keinen Fall übermäßige Gewalt an!
- Stellen Sie sich niemals auf das Gerät!
- Verwenden Sie das Gerät nur für den vorgesehenen Einsatzzweck!
- Verwenden Sie den Rasenlüfter niemals um Gegenstände oder Personen zu transportieren!
- Fahren Sie mit dem Rasenlüfter niemals auf Gehwegen oder öffentlichen Straßen!
- Tragen Sie eng anliegende Arbeitskleidung!
- Tragen Sie keinen losen Schmuck, Ringe oder Ketten
- Tragen Sie gegebenenfalls ein Haarnetz!
- Halten Sie Kinder und unbeteiligte Dritte vom Arbeitsbereich fern!
- Kontrollieren Sie alle Teile des Geräts regelmäßig und führen Sie regelmäßig eine Wartung durch!
- Setzen Sie das Gerät niemals ein, wenn Geräteteile defekt oder beschädigt sind!
- Arbeiten Sie niemals, wenn Sie müde sind oder unter dem Einfluss von Drogen, Medikamenten oder Alkohol stehen!
- Verwahren Sie Verpackungsteile (Folien, Plastikbeutel, Styropor, etc.) nur an Orten auf, die Kindern insbesondere Säuglingen nicht zugänglich sind, da Verpackungsteile oft nicht erkennbare Gefahren bergen (z. B. Erstickungsgefahr).

1-1 BESTIMMUNGSGEMÄßE VERWENDUNG

- Das Gerät eignet sich zum Aerifizieren und Ausbringen von geeigneten Düngerstoffen auf Rasenflächen.
- Nicht als Transportwagen geeignet.

1-2 PIKTOGRAMMERLÄUTERUNG

	Lesen Sie vor der ersten Verwendung die Bedienungsanleitung!
	Tragen Sie eine persönliche Schutzausrüstung, Sicherheitshandschutz!

	Tragen Sie eine persönliche Schutzausrüstung, Sicherheitsschuhe!
	Warnung vor rotierenden Teilen!
	Niemals mit der Hand oder einem anderen Körperteil in drehende Teile fassen. VERLETZUNGSGEFAHR!

2 MONTAGE

2-1 HAUPTKOMPONENTEN

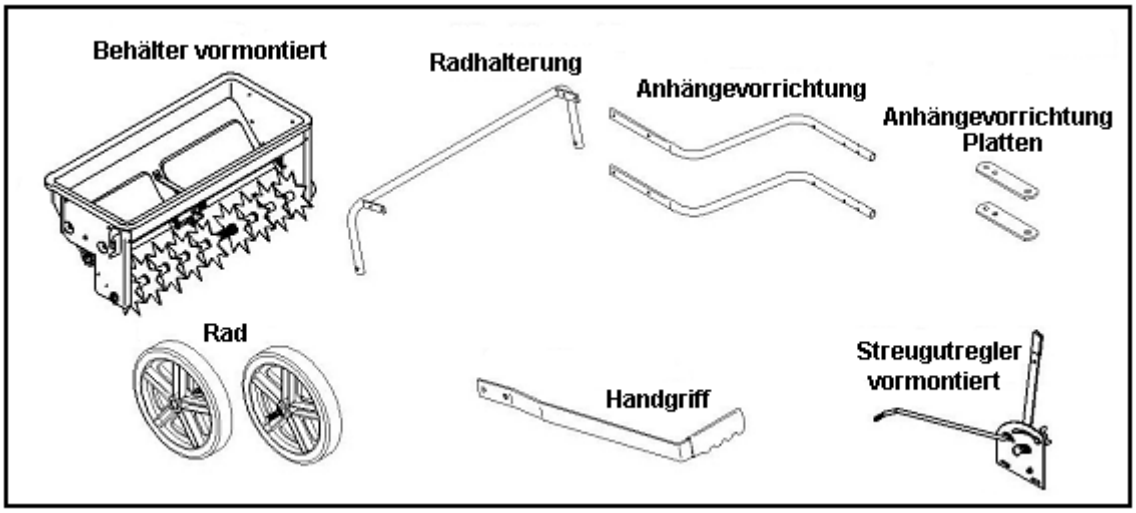

2-2 AUFBAU

- Schieben Sie eine Schraube M12x90 (017) durch das Rad (018) und die Radhalterung (020).
- Fixieren Sie das Rad mit der Mutter M12 (035)
- Stellen Sie sicher, dass das Rad sich „außen" befindet und das montierte Rad (018) sich leicht drehen lässt!
- Montieren Sie nun das andere Rad genauso!

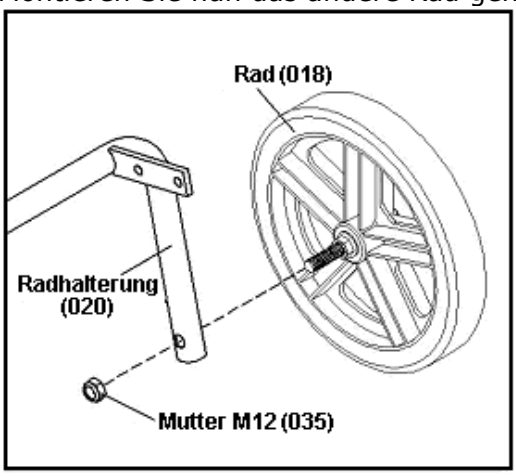

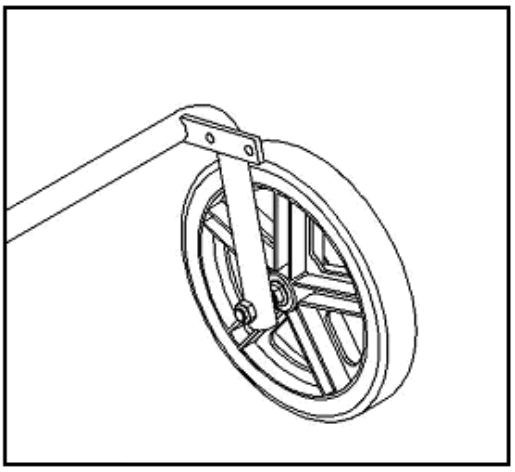

- Schieben Sie eine Schraube M8x35 (033) mit Unterlegscheibe (032) durch das Loch im Behälter (001).
- Fixieren Sie die Anhängervorrichtung (024) mit der Schraube M8x32 (033) und einer Mutter M8 (026), schrauben Sie diese aber nur leicht an!

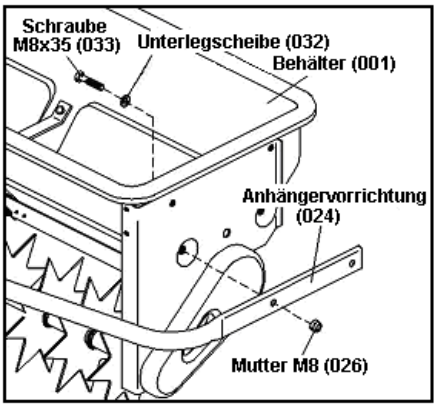

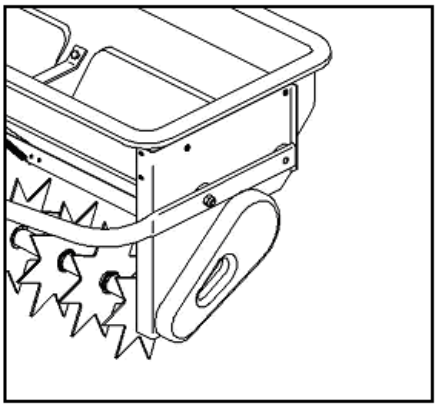

- Schieben Sie eine Schraube M8x35 (033) mit Unterlegscheibe (032) durch das Loch auf der anderen Seite des Behälters.
- Fixieren Sie die Anhängervorrichtung (024) mit der Schraube M8x32 (033) und einer Mutter M8 (026), schrauben Sie diese aber nur leicht an!

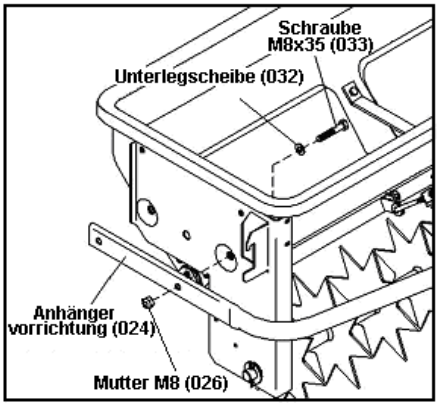

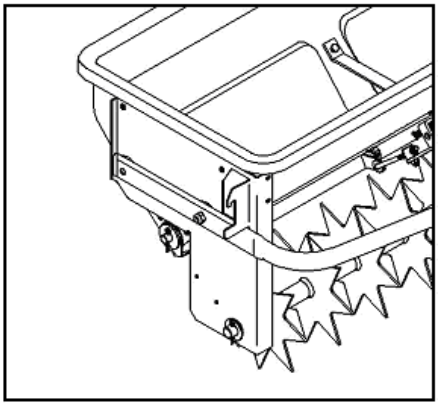

- Verschrauben Sie die vormontierte Radhalterung (020) mit dem Behälter und der Anhängervorrichtung (024), verwenden Sie hierfür eine Schraube M8x35 (033), eine Unterlegscheibe (032) und eine Mutter M8 (026).
- Fixieren Sie zusätzlich die Radhalterung (020) an der Anhängervorrichtung (024) mit einer Schraube M8x20 (021) und einer Mutter M8 (026).

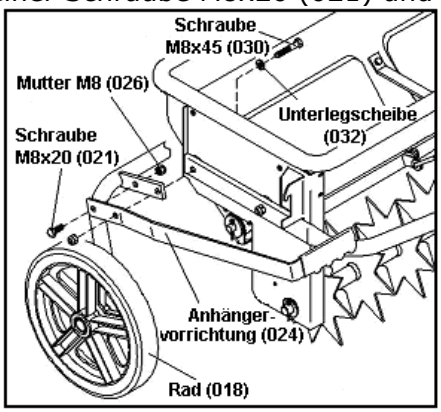

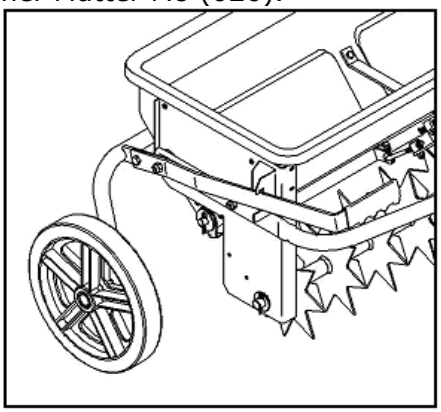

- Verschrauben Sie nun die andere Seite der Radhalterung (020) mit dem Behälter und der Anhängervorrichtung (024), verwenden Sie hierfür eine Schraube M8x20 (021), eine Unterlegscheibe (032) und eine Mutter M8 (026).

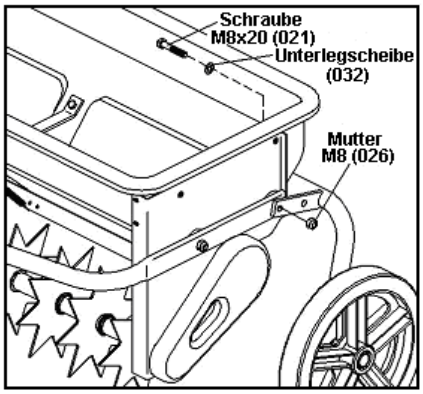

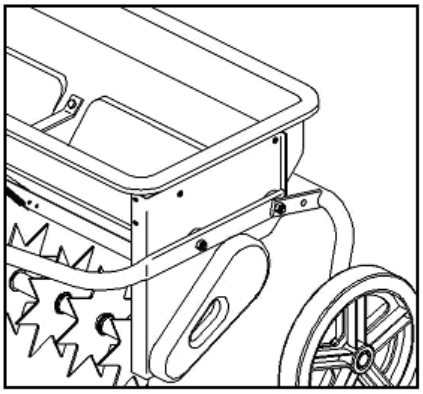

- Verschrauben Sie nun den vormontierten Streugutregler an der Anhängervorrichtung (024), verwenden Sie hierfür drei Schrauben M6x65 (025), zwei Unterlegscheiben (047) und drei Muttern M6 (048).
- Nachdem der Streugutregler an der Anhängervorrichtung (024) montiert ist fixieren Sie den Verlängerungsarm (056) an der Verbindungsplatte (054), verwenden Sie hierfür eine Mutter M8 (026) und eine Unterlegscheibe (032)

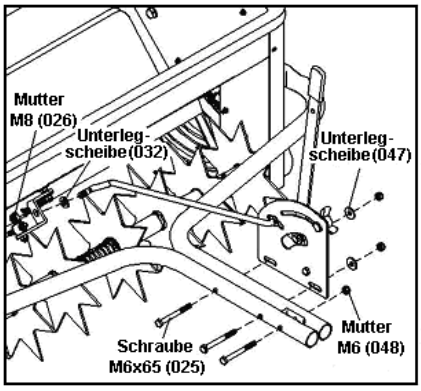

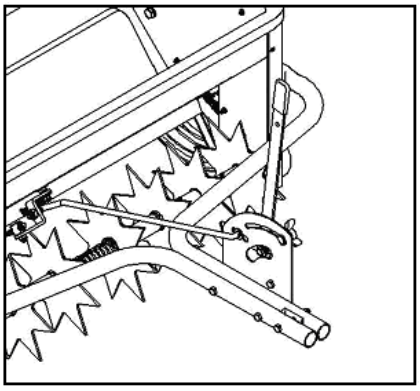

- Verschrauben Sie nun die zwei Anhängerkupplungsplatten (028) an der Anhängervorrichtung (24), verwenden Sie hierfür die Schrauben M8x45 (030) und Muttern M8 (026).
- Stecken Sie den Bolzen (029) durch die Anhängerkupplungsplatten (028) sobald diese montiert sind und fixieren ihn mit dem Splint (027).

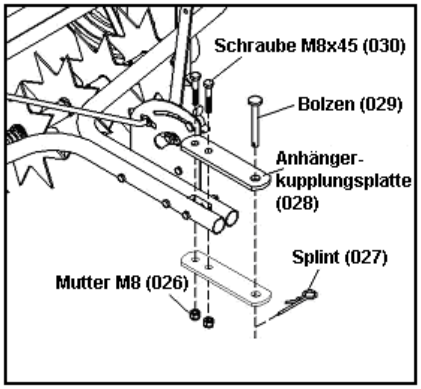

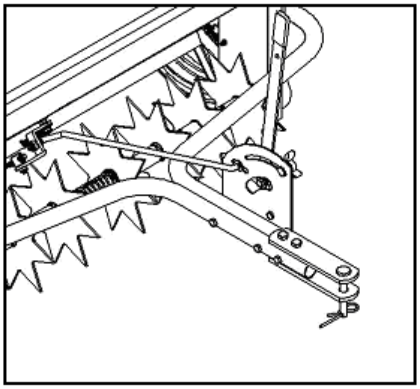

- Ihr Produkt ist nun fertig montiert und einsatzbereit!

3 BEDIENUNG

- Fahren Sie mit Ihrem Rasenlüfter zu der zu bearbeitenden Fläche!
- Achten Sie darauf, dass der Auswurf nicht geöffnet ist! Füllen Sie nun den Rasenlüfter mit z. B. Streugut oder Dünger!
- Fahren Sie die „Belüftungseinheit" herunter, so dass der Rasen entlüftet werden kann!
- Fahren Sie nun mit Ihrem Quad oder Rasentraktor los!
- Öffnen Sie nun anhand des Streugutreglers den Auswurf!
- Sobald Sie mit dem Entlüften und Streuen fertig sind, schließen Sie den Auswurf und fahren die „Belüftungseinheit" hoch!

4 WARTUNG

- Reinigen Sie den Rasenlüfter nach jedem Streuvorgang gründlich!
- Verwenden Sie zur Reinigung niemals aggressive Reinigungs- oder Lösungsmittel!
- Lagern Sie den Rasenlüfter nur an einem trockenen und sauberen Ort!
- Schmieren Sie regelmäßig alle beweglichen Teile des Rasenlüfters!
- Kontrollieren Sie regelmäßig alle Schrauben auf einen „festen Sitz", ziehen Sie die Schrauben gegebenenfalls nach!

5 ENTSORGUNG

Im Falle der Entsorgung dieses Gerätes wenden Sie sich bitte an die DEMA Vertriebs-GmbH, Ihren lokalen Händler oder einen lokalen Wertstoffverwerter.
Führen Sie das Gerät keinesfalls einer kommunalen Sammelstelle zu!
Entsorgen Sie das Gerät keinesfalls über den normalen Hausmüll!
Sie leisten damit einen wichtigen Beitrag zur Erhaltung der Umwelt.

6 TECHNISCHE DATEN

Arbeitsbreite	ca. 80 cm
Fassungsvermögen	ca. 35 Liter
Anzahl Sternmesser	9
Sternmesser Ø	18 cm
Räder Ø	25x4 cm
Bolzenloch Ø	14 mm
Bolzen Ø	10 mm
Maße (LxBxH)	100 x 111 x 47 cm
Gewicht	18,5 kg

7 EXPLOSIONSZEICHNUNG

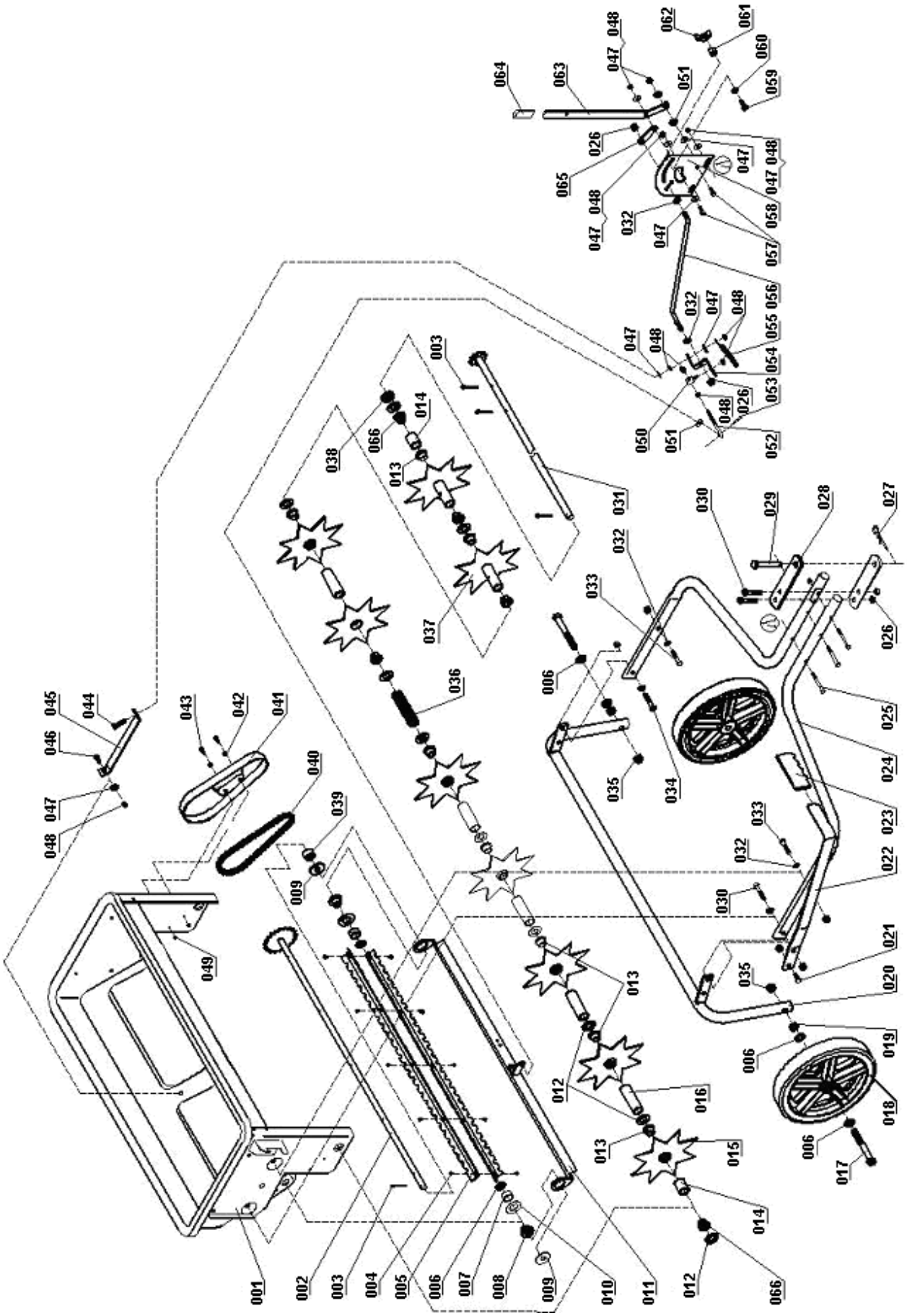

8 TEILELISTE

NR	BEZEICHNUNG	STK	NR	BEZEICHNUNG	STK
001	Behälter komplett	1	034	Schraube M8x40	1
002	Achse & Getriebe	1	035	Mutter M12	2
003	Splint	4	036	Feder	1
004	Schraube M5x6	10	037	Metallstern mit Abstandshalter	2
005	Rüttelplatte	2	038	Abstandshalter	1
006	Unterlegscheibe	6	039	Abstandshalter	1
007	Rüttelplatte Abstandshalter	2	040	Kette	1
008	Achsen Abstandshalter	2	041	Kettengehäuse	1
009	Unterlegscheibe	2	042	Unterlegscheibe	2
010	Unterlegscheibe	2	043	Schraube M4x12	2
011	Rütteleinheit	1	044	Schraube M6x30	1
012	Unterlegscheibe	10	045	Strebe	1
013	Achsen Abstandshalter	11	046	Schraube M6x30	1
014	Abstandshalter klein	2	047	Unterlegscheibe	9
015	Metallstern	7	048	Mutter M6	11
016	Abstandshalter groß	5	049	Mutter M4	2
017	Schraube M12x90	2	050	Verbindungsschraube	1
018	Rad	2	051	Unterlegscheibe	2
019	Mutter M12	2	052	Gewindestab	1
020	Radhalterung	1	053	Splint	1
021	Schraube M8x20	1	054	Verbindungsplatte	1
022	Handgriff	1	055	Feder	1
023	Handgriffgummi	1	056	Verlängerungsarm	1
024	Anhängervorrichtung	2	057	Schraube M6x20	2
025	Schraube M6x65	3	058	Streugutregler Anzeige	1
026	Mutter M8	9	059	Schlossschraube N6x25	1
027	Splint	1	060	Fächerscheibe	1
028	Anhängerkupplungs-platten	2	061	Buchse	1
029	Bolzen	1	062	Flügelmutter	1
030	Schraube M8x45	3	063	Kleiner Handgriff	1
031	Achse und kleines Getriebe	1	064	Kleiner Handgriffgummi	1
032	Unterlegscheibe	6	065	Strebe	1
033	Schraube M8x35	2	066	Buchse	2

9 CE-KONFORMITÄTSERKLÄRUNG

EU-Konformitätserklärung
EU Declaration of Conformity

Hiermit erklären wir, **DEMA-Vertriebs GmbH**
We herewith declare **Im Tobel 4, 74547 Übrigshausen, Germany**

Dass das nachfolgend bezeichnete Gerät aufgrund seiner Konzipierung und Bauart sowie in der von uns in Verkehr gebrachten Ausführung den einschlägigen, grundlegenden Sicherheits- und Gesundheitsanforderungen den EU-Richtlinien entspricht.
That the following Appliance complies with the appropriate basic safety and health requirements of the EU Directive based on its design and type, as brought into circulation by us.

Bei einer mit uns nicht abgestimmten Änderung des Gerätes verliert diese Erklärung ihre Gültigkeit.
In case of alteration of the machine, not agreed upon by us, this declaration will cease to be valid.

Bezeichnung des Geräts: *Machine Description:*	**Rasenlüfter mit Streuer RL 80S**
Artikel-Nr.: *Article-No.:*	**94117**
Einschlägige EU-Richtlinien: *EU-Directives:*	**2006/42/EG**
Angewandte harmonisierte Normen: *Applicable harmonized standards:*	**EN 12100:2010** **EN 349:1993+A1:2008** **EN 14120:2015** **EN 13857:2008**
Dokumentenverantwortlicher: *Responsable for Documents:*	**Romeo Gut** **Birkichstrasse 6** **74549 Wolpertshausen**
Ort: *Place*:	**Übrigshausen**
Datum: *Date:*	**17.08.2020**
Herstellerunterschrift: *Authorised Signature*:	
Angaben zum Unterzeichner: *Title of Signatory:*	**Hr. Abendschein, Geschäftsführer**