BALLENSPIEß

BS 100 M

ARTIKEL-NR. 67972

LESEN SIE DIE BEDIENUNGSANLEITUNG UND DIE SICHERHEITSHINWEISE VOR DER ERSTEN VERWENDUNG GRÜNDLICH DURCH!

DEMA-VERTRIEBS GMBH • IM TOBEL 4 • 74547 ÜBRIGSHAUSEN
WWW.DEMA-VERTRIEB.COM

© DEMA VERTRIEBS-GMBH

LETZTE AKTUALISIERUNG: 27.08.2021

Inhaltsverzeichnis

1 SICHERHEITSHINWEISE 3

1-1 Bestimmungsgemäße Verwendung 3

1-2 Piktogrammerläuterung 3

2 MONTAGE & INBETRIEBNAHME 4

3 ENTSORGUNG 4

4 TECHNISCHE DATEN 4

5 EXPLOSIONSZEICHNUNG 5

6 TEILELISTE 5

7 CE-KONFORMITÄTSERKLÄRUNG 6

1 SICHERHEITSHINWEISE

- Änderungen die dem technischen Fortschritt dienen, können ohne Vorankündigung vom Hersteller getätigt werden und sind eventuell in der Bedienungsanleitung noch nicht berücksichtigt.
- Kontrollieren Sie das Gerät vor Inbetriebnahme auf Vollständigkeit und Funktion.
- Nehmen Sie niemals ein defektes oder funktionsunfähiges Gerät in Betrieb! Kontaktieren Sie den Hersteller oder lassen Sie das Gerät von einem qualifizierten Mechaniker kontrollieren.
- Arbeiten Sie immer mit Bedacht und der nötigen Vorsicht!
- Wenden Sie auf keinen Fall übermäßige Gewalt an!
- Achten Sie darauf, dass sich niemals Menschen oder Tiere direkt vor dem Spieß befinden! **SCHWERE VERLETZUNGSGEFAHR!**
- Benutzen Sie den Spieß niemals als Steighilfe!
- Transportieren Sie keine Menschen mit dem Spieß!
- Halten Sie Kinder und unbeteiligte Dritte vom Arbeitsbereich fern!
- Arbeiten Sie niemals wenn Sie müde sind oder unter dem Einfluss von Alkohol, Drogen, Medikamente oder sonstigen Rauschmitteln stehen!
- Verwahren Sie Verpackungsteile (Folien, Plastikbeutel, Styropor, etc.) nur an Orten auf, die Kindern insbesondere Säuglingen nicht zugänglich sind, da Verpackungsteile oft nicht erkennbare Gefahren bergen (z. B. Erstickungsgefahr).

1-1 BESTIMMUNGSGEMÄßE VERWENDUNG

- Der Ballenspieß eignet sich zum Transport von (Heu-) Ballen.
- Der Ballenspieß eignet sich nicht zum Transport von Personen!

1-2 PIKTOGRAMMERLÄUTERUNG

Lesen Sie die Bedienungsanleitung aufmerksam durch!

Achten Sie darauf, dass sich keine Personen in der Nähe Spießes aufhalten! Schwere Verletzungsgefahr!

2 MONTAGE & INBETRIEBNAHME

- Verwenden Sie die Explosionszeichnung (Kap. 4) für den Aufbau.
- Montieren Sie den Spieß (002) an die Säule (001). Verwenden Sie hierzu die mitgelieferten Bolzen, Muttern, Stifte und Splinte.
- Fahren Sie rückwärts mit Ihrem Traktor an den Ballenspieß heran und verbinden Sie diesen mit der Hilfe der 3-Punktaufnahme.

3 ENTSORGUNG

Im Falle der Entsorgung dieses Gerätes wenden Sie sich bitte an die DEMA Vertriebs-GmbH, Ihren lokalen Händler oder einen lokalen Wertstoffverwerter.
Führen Sie das Gerät keinesfalls einer kommunalen Sammelstelle zu!
Entsorgen Sie das Gerät keinesfalls über den normalen Hausmüll!
Sie leisten damit einen wichtigen Beitrag zur Erhaltung der Umwelt.

4 TECHNISCHE DATEN

Spießlänge	100 cm
Ø Spieß	4 cm
Länge Haltedorne	32 cm
Ø Haltedorne	2,8 cm
Anschluss an Traktor	Kat. I mit Ø22 mm
Max. Belastbarkeit	500 kg
Maße (Rahmen) LxBxH	1250 x 900 x 600 mm
Gewicht	ca. 38 kg

5 EXPLOSIONSZEICHNUNG

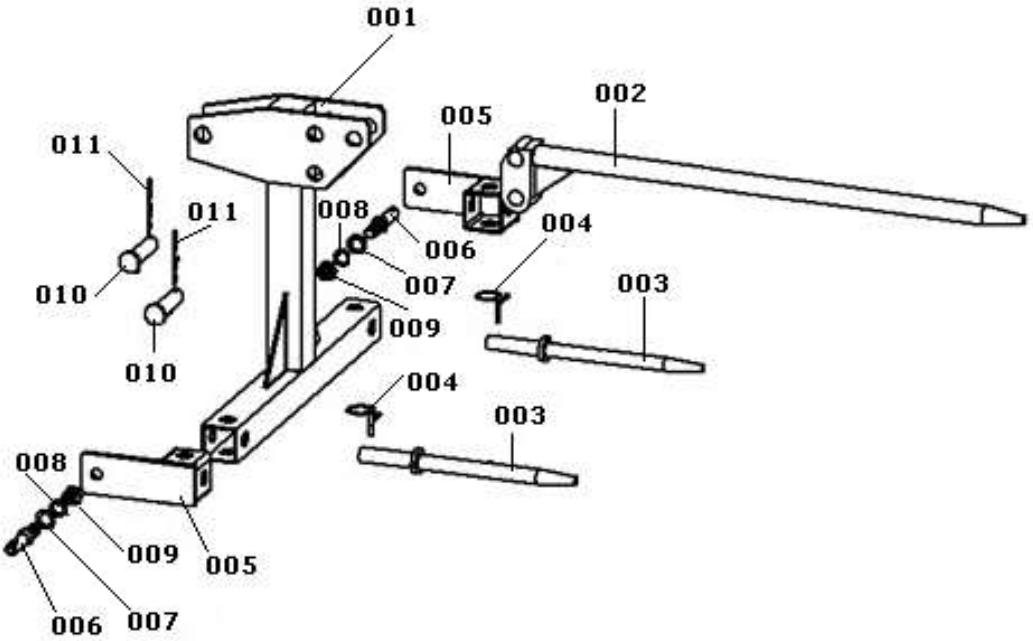

6 TEILELISTE

TEILE-NR	BEZEICHNUNG	STK
001	Säule	1
002	Spieß	1
003	Haltedorn	2
004	Splint Ø6 (O-förmig)	2
005	Seitliche Stütze	2
006	Stift M22 x 140	2
007	Unterlegscheibe M22	2
008	Sicherungsscheibe M22	2
009	Mutter Ø3	2
010	Bolzenstift Ø 28,5 x 110	2
011	Splint Ø3 (R-förmig)	2

7 CE-KONFORMITÄTSERKLÄRUNG

EU-Konformitätserklärung
EU Declaration of Conformity

Hiermit erklären wir,
We herewith declare

DEMA-Vertriebs GmbH
Im Tobel 4, 74547 Übrigshausen, Germany

Dass das nachfolgend bezeichnete Gerät aufgrund seiner Konzipierung und Bauart sowie in der von uns in Verkehr gebrachten Ausführung den einschlägigen, grundlegenden Sicherheits- und Gesundheitsanforderungen den EU-Richtlinien entspricht.
That the following Appliance complies with the appropriate basic safety and health requirements of the EU Directive based on its design and type, as brought into circulation by us.

Bei einer mit uns nicht abgestimmten Änderung des Gerätes verliert diese Erklärung ihre Gültigkeit.
In case of alteration of the machine, not agreed upon by us, this declaration will cease to be valid.

Bezeichnung des Geräts: *Machine Description:*	**Ballenspieß 100cm (BS 100 M)**
Artikel-Nr.: *Article-No.:*	**67972**
Einschlägige EU-Richtlinien: *EU-Directives:*	**2006/42/EG**
Angewandte harmonisierte Normen: *Applicable harmonized standards:*	**EN 12100:2010** **EN 4254-5:2009+AC:2011**
Dokumentenverantwortlicher: *Responsable for Documents:*	**Romeo Gut** **Birkichstrasse 8** **74549 Wolpertshausen**
Ort: *Place*:	**Übrigshausen**
Datum: *Date:*	**24.02.2017**
Herstellerunterschrift: *Authorised Signature*:	
Angaben zum Unterzeichner: *Title of Signatory:*	**Hr. Abendschein, Geschäftsführer**