LAUFKATZE 0,5 T / 1 T / 2 T

LKT 500/ 1000 / 2000

ARTIKEL-NR. 24441, 24442, 24443

LESEN SIE DIE BEDIENUNGSANLEITUNG UND DIE SICHERHEITSHINWEISE VOR DER ERSTEN VERWENDUNG GRÜNDLICH DURCH!

DEMA-VERTRIEBS GMBH • IM TOBEL 4 • 74547 ÜBRIGSHAUSEN
WWW.DEMA-VERTRIEB.COM

© DEMA VERTRIEBS-GMBH

LETZTE AKTUALISIERUNG: 19.11.2019

Inhaltsverzeichnis

1 SICHERHEITSHINWEISE 3

1-1 Bestimmungsgemäße Verwendung 3

1-2 Piktogrammerläuterung 3

2 AUFBAU & INBETRIEBNAHME 4

3 WARTUNG 4

4 ENTSORGUNG 4

5 TECHNISCHE DATEN 4

6 EXPLOSIONSZEICHNUNG 5

7 TEILELISTE 5

8 CE-KONFORMITÄTSERKLÄRUNG 6

1 SICHERHEITSHINWEISE

- Änderungen die dem technischen Fortschritt dienen, können ohne Vorankündigung vom Hersteller getätigt werden und sind eventuell in der Bedienungsanleitung noch nicht berücksichtigt.
- Kontrollieren Sie das Gerät vor Inbetriebnahme auf Vollständigkeit, Funktion und Dichtheit!
- Nehmen Sie niemals ein defektes, beschädigtes oder funktionsunfähiges Gerät in Betrieb! Kontaktieren Sie den Hersteller oder lassen Sie das Gerät von einem Mechaniker kontrollieren.
- Arbeiten Sie immer mit Bedacht und der nötigen Vorsicht!
- Wenden Sie auf keinen Fall übermäßige Gewalt an!
- Prüfen Sie vor der Montage auf einem Träger dessen Tragkraft bzw. statische Belastbarkeit!
- Tragen Sie bei allen Arbeiten mit der Laufkatze eine persönliche Sicherheitsausrüstung (z.B. Schutzhelm, Sicherheitsschuhe, Schutzhandschuhe, etc.)!
- **Überschreiten Sie niemals die maximale Traglast der Laufkatze (siehe Kap. 5)!**
- Hängen Sie niemals Personen, Tiere oder Gefahrstoffe an die Laufkatze!
- Heben Sie ausschließlich starre Lasten an!
- Vergewissern Sie sich stets, dass die Last gesichert ist.
- Bewegen Sie die Laufkatze langsam und vorsichtig!
- Halten Sie Kinder und unbeteiligte Dritte vom Arbeitsbereich fern.
- Arbeiten Sie niemals wenn Sie müde sind oder unter dem Einfluss von Alkohol, Drogen, Medikamente oder sonstigen Rauschmitteln stehen!
- Verwahren Sie Verpackungsteile (Folien, Plastikbeutel, Styropor, etc.) nur an Orten auf, die Kindern insbesondere Säuglingen nicht zugänglich sind, da Verpackungsteile oft nicht erkennbare Gefahren bergen (z. B. Erstickungsgefahr).

1-1 BESTIMMUNGSGEMÄßE VERWENDUNG

- Die Laufkatze eignet sich zum senkrechten Anheben und Transport von starren Lasten bis zu dem in Kapitel 5 aufgeführten Maximalgewicht innerhalb von geschlossenen Örtlichkeiten.
- Die Laufkatze eignet sich nicht zum Anheben oder Transport von Menschen, Tieren oder Gefahrstoffen und eignet sich nicht zur Verwendung im Freien

1-2 PIKTOGRAMMERLÄUTERUNG

	Lesen Sie vor der ersten Verwendung die Bedienungsanleitung!
	Beachten Sie die Wartungshinweise in der Bedienungsanleitung!
	Max. Belastung / Tragfähigkeit
	Gewicht netto

2 AUFBAU & INBETRIEBNAHME

- Montieren Sie die Laufkatze mit mindestens einer weiteren Person auf!
- Messen Sie die effektive Breite der Lauffläche des Trägers.
- Bringen Sie die erforderliche Anzahl von Abstandhaltern (Unterlegscheiben) so an den Innenwänden der Laufkatze an, dass der Abstand der Aufhänge-Öse zu den Laufrädern 6 mm mehr beträgt, als die Breite des Eisenträgers.
- Bringen Sie die übrigen Abstandhalter an den Außenwänden an und justieren Sie damit die Aufhänge-Öse aus.
- Hängen Sie anschließend das maximale, zulässige Gesamtgewicht, an die Laufkatze und führen Sie diese langsam über die gesamte Länge des Trägers, um eine sichere Stabilität während der gesamten Arbeit zu gewährleisten.

3 WARTUNG

- Überprüfen Sie vor jeder Verwendung die Schrauben und Muttern auf einen festen Sitz.
- Überprüfen Sie vor jeder Verwendung den Zustand des Trägers und den der Laufkatze. Benutzen Sie keinesfalls die Laufkatze, wenn Sie Beschädigungen oder Materialermüdung entdecken!
- Schmieren Sie regelmäßig (je nach Gebrauch) die beweglichen Teile (z.B. Läger) der Laufkatze!

4 ENTSORGUNG

Im Falle der Entsorgung dieses Gerätes wenden Sie sich bitte an die DEMA Vertriebs-GmbH, Ihren lokalen Händler oder einen lokalen Wertstoffverwerter.
Entsorgen Sie das Gerät keinesfalls über den normalen Hausmüll!
Sie leisten damit einen wichtigen Beitrag zur Erhaltung der Umwelt.

5 TECHNISCHE DATEN

HINWEIS: Siehe zu den Maßen A-H die Abbildung 1 auf der nächsten Seite.

Artikelnr.:	24441	24442	24443
Tragfähigkeit	500 kg	1.000 kg	2.000 kg
Flanschbreite	40 – 220 mm	60 – 230 mm	65 – 230 mm
Gewicht	6 kg	9 kg	15 kg
Maß l	200 mm	240 mm	280 mm
Maß h (max.)	28 mm	28 mm	28 mm
Maß h2	90 mm	100 mm	115 mm
Maß d	14 mm	18 mm	20 mm
Maß d1	20/25 mm	30/38 mm	35/45 mm

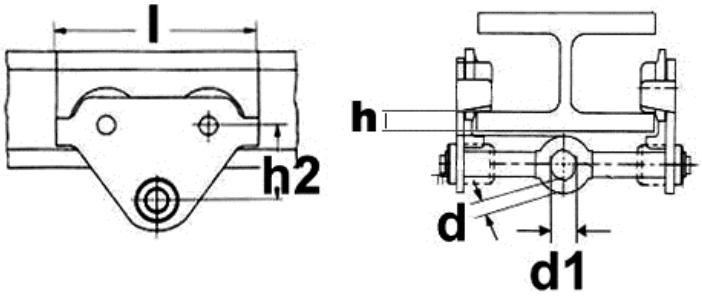

6 EXPLOSIONSZEICHNUNG

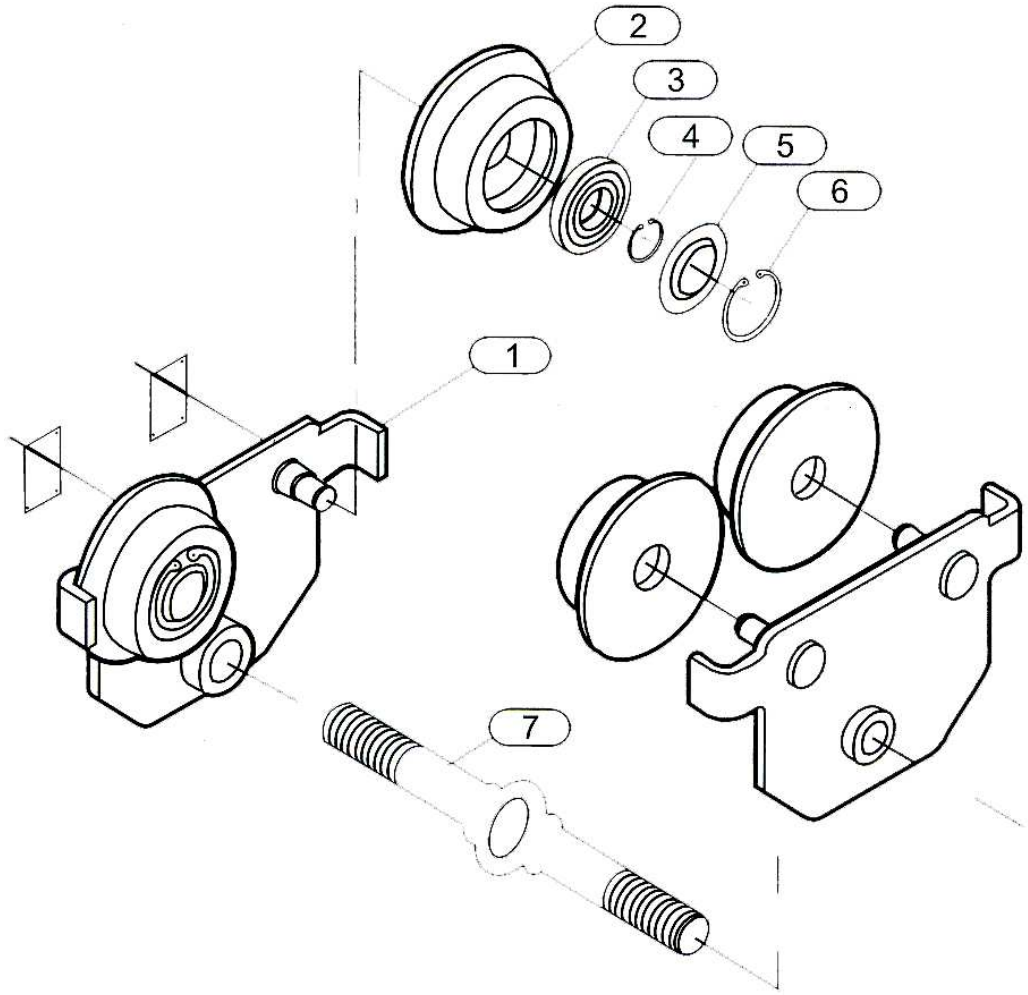

7 TEILELISTE

NR	BEZEICHNUNG
1	Gehäuse
2	Laufrad
3	Kugellager
4	Springring
5	Abstandhalter (Unterlegscheibe)
6	O-Ring
7	Aufhängeöse

8 CE-KONFORMITÄTSERKLÄRUNG

EU-Konformitätserklärung
EU Declaration of Conformity

Hiermit erklären wir, **DEMA-Vertriebs GmbH**
We herewith declare **Im Tobel 4, 74547 Übrigshausen, Germany**

Dass das nachfolgend bezeichnete Gerät aufgrund seiner Konzipierung und Bauart sowie in der von uns in Verkehr gebrachten Ausführung den einschlägigen, grundlegenden Sicherheits- und Gesundheitsanforderungen den EU-Richtlinien entspricht.
That the following Appliance complies with the appropriate basic safety and health requirements of the EU Directive based on its design and type, as brought into circulation by us.

Bei einer mit uns nicht abgestimmten Änderung des Gerätes verliert diese Erklärung ihre Gültigkeit.
In case of alteration of the machine, not agreed upon by us, this declaration will cease to be valid.

Bezeichnung des Geräts: *Machine Description:*	**Laufkatze (0,5 to/1,0 to/2,0 to)**
Modell-Nummer: *Model-number:*	**LKT 500 / LKT 1000 / LKT 2000**
Artikel-Nr.: *Article-No.:*	**24441, 24442, 24443**
Einschlägige EU-Richtlinien: *EU-Directives:*	**2006/42/EG**
Angewandte harmonisierte Normen: *Applicable harmonized standards:*	**EN 13157:2004+A1:2009**
Dokumentenverantwortlicher: *Responsable for Documents:*	**R. Gut** **Birkichstrasse 8** **74549 Wolpertshausen**
Ort: *Place*:	**Übrigshausen**
Datum: *Date:*	**19.11.2019**
Herstellerunterschrift: *Authorised Signature*:	
Angaben zum Unterzeichner: *Title of Signatory:*	**Hr. Abendschein, Geschäftsführer**