DRECHSELMASCHINE
DM 300

ARTIKEL-NR. 24965

LESEN SIE DIE BEDIENUNGSANLEITUNG UND DIE SICHERHEITSHINWEISE VOR DER ERSTEN VERWENDUNG GRÜNDLICH DURCH!

DEMA-VERTRIEBS GMBH • IM TOBEL 4 • 74547 ÜBRIGSHAUSEN
WWW.DEMA-VERTRIEB.COM

© DEMA VERTRIEBS-GMBH

LETZTE AKTUALISIERUNG: 28.06.2019

Inhaltsverzeichnis

1 SICHERHEITSHINWEISE 3

1-1 Bestimmungsgemäße Verwendung 4

2 PIKTOGRAMMERLÄUTERUNG 4

3 MONTAGE & AUFBAU 5

3-1 Gefederte Sicherungshebel 5

3-2 Anbringen der Planscheibe 5

3-3 Montage/Demontage der Spindelspitzen 6

3-4 Justieren des Reitstocks 7

3-5 Justieren der Werkzeugauflage 7

4 INBETRIEBNAHME/BEDIENUNG 8

4-1 Geschwindigkeitsregelung 8

4-2 Überlastschutz 8

5 WARTUNG 8

6 SCHALTPLAN 9

7 TECHNISCHE DATEN 9

8 ENTSORGUNG 9

9 EXPLOSIONSZEICHNUNG 10

10 TEILELISTE 11

11 CE-KONFORMITÄTSERKLÄRUNG 12

1 SICHERHEITSHINWEISE

- Änderungen die dem technischen Fortschritt dienen, können ohne Vorankündigung vom Hersteller getätigt werden und sind eventuell in der Bedienungsanleitung noch nicht berücksichtigt.
- Kontrollieren Sie das Gerät vor Inbetriebnahme auf Vollständigkeit, Funktion und Dichtheit!
- Nehmen Sie niemals ein defektes oder funktionsunfähiges Gerät in Betrieb! Kontaktieren Sie den Hersteller oder lassen Sie das Gerät von einem qualifizierten Mechaniker kontrollieren.
- Arbeiten Sie immer mit Bedacht und der nötigen Vorsicht!
- Wenden Sie auf keinen Fall übermäßige Gewalt an!
- Halten Sie Kinder und unbeteiligte Dritte vom Arbeitsbereich fern.
- Entfernen Sie Abdeckungen nur für Reparatur- und Servicearbeiten. Vergewissern Sie sich, dass alle Abdeckungen wieder richtig befestigt werden.
- Halten Sie Ihren Arbeitsplatz sauber!
- Schützen Sie Elektrowerkzeuge vor Regen, Nässe und Schnee!
- Sorgen Sie für ausreichende Beleuchtung am Arbeitsplatz!
- Verwenden Sie das Gerät nur für den vorgesehenen Einsatzzweck.
- Tragen Sie eng anliegende Arbeitskleidung.
- Tragen Sie keinen losen Schmuck, Ringe oder Ketten!
- Tragen Sie gegebenenfalls ein Haarnetz.
- Tragen Sie eine entsprechende persönliche Schutzausrüstung (Schutzbrille, Mundschutz, Arbeitsschuhe, usw.).
- Fixieren Sie das Werkstück, wenn möglich!
- Kontrollieren Sie alle Teile des Gerätes regelmäßig und führen Sie regelmäßig eine Wartung durch.
- Diese Maschine darf ausschließlich von Personen bedient werden, die mit dem Betrieb und der Wartung vertraut und über die Gefahren unterrichtet sind.
- Das Werkstück sollte keine groben Unebenheiten bzw. Risse haben, dies kann zu starken Vibrationen, und damit zum sich lösen des Werkstoffs führen (**Verletzungsgefahr**!).
- Schleifen Sie das Werkstück nach Beendigung der Arbeiten ab, um Verletzungen durch Splitter zu vermeiden.
- Trennen Sie bei Wartungsarbeiten das Gerät vom Stromnetz.
- Schalten Sie das Gerät vor dem Einstecken aus, um ein unbeabsichtigtes Anlaufen der Maschine zu vermeiden.
- Stellen Sie sich niemals auf das Gerät.
- Setzen Sie das Gerät niemals ein, wenn Geräteteile defekt oder beschädigt sind.
- Lassen Sie die Maschine niemals unbeaufsichtigt arbeiten. Warten Sie bis die Maschine vollständig gestoppt hat.
- Schließen Sie das Gerät nur an einen abgesicherten Stromkreis an.
- Montieren Sie das Gerät fest auf dem Boden, bevor Sie die Maschine nutzen.
- Arbeiten Sie niemals, wenn Sie müde sind oder unter dem Einfluss von Drogen, Medikamenten oder Alkohol stehen.
- Verwahren Sie Verpackungsteile (Folien, Plastikbeutel, Styropor, etc.) nur an Orten auf, die Kindern insbesondere Säuglingen nicht zugänglich sind! Da Verpackungsteile oft nicht erkennbare Gefahren bergen (z. B. Erstickungsgefahr).

1-1 BESTIMMUNGSGEMÄßE VERWENDUNG

- Die Drechselmaschine ist ausschließlich für die Bearbeitung von Holz geeignet.
- Die Drechselmaschine ist nicht geeignet für die Bearbeitung anderer Werkstoffe.

2 PIKTOGRAMMERLÄUTERUNG

Ziehen Sie nach jedem Gebrauch den Netzstecker!

Beachten Sie die Wartungshinweise der Bedienungsanleitung!

Lesen Sie vor dem Erstgebrauch die Bedienungsanleitung!

Achtung!

Tragen Sie eine persönliche Schutzausrüstung, Atemmaske!

Tragen Sie eine persönliche Schutzausrüstung, Sicherheitsbrille und Ohrschutz!

Tragen Sie eine persönliche Schutzausrüstung, Sicherheitsschuhe!

Halten Sie Kinder und unbeteiligte Dritte vom Arbeitsbereich fern!

Tragen Sie bei langen Haaren ein Haarnetz!

Tragen Sie keine lange lose Kleidung!

Tragen Sie keine lose Ketten oder Ringe!

Achtung, Gefahr!

3 MONTAGE & AUFBAU

- Die Drechselmaschine wird bis auf das Zubehör komplett vormontiert geliefert.
- Holen Sie mit Hilfe einer zweiten Person die Maschine aus der Verpackung.
- Die Drechselbank benötigt unbedingt einen festen und stabilen Stand. Hierfür ist es notwendig, die Maschine auf einer Werkbank oder Ähnlichem fest zu verschrauben. Nehmen Sie dafür diese Skizze als Vorlage:

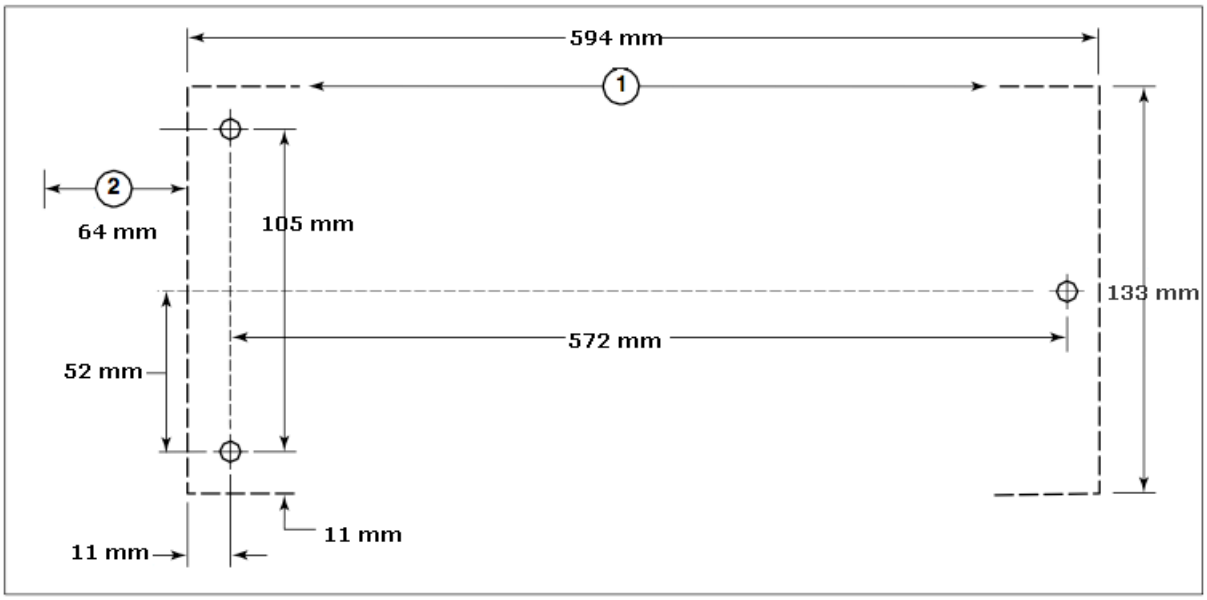

- Bohren Sie die Löcher in die Werkbank an den markierten Stellen.
- Legen Sie die Drechselbank auf die Werkbank und richten Sie die Gewindebohrungen der Drechselbank auf den Bohrlöchern aus.
- Schrauben Sie geeignete Schrauben mit Hilfe von Unterlegscheiben (nicht im Lieferumfang enthalten) von unten fest in die Drechselbank.

HINWEIS: Die Werkbankplatte sollte eine Dicke von mindestens 25 mm haben!

3-1 GEFEDERTE SICHERUNGSHEBEL

- Die Sicherungshebel der Spindel und der Werkzeugauflage enthält eine Feder. Diese soll Interferenzen mit anderen Teilen der Maschine vorbeugen. Sollte sich der Sicherungshebel ganz oder teilweise gelöst haben, müssen Sie diesen wieder fest ziehen (siehe Skizze).

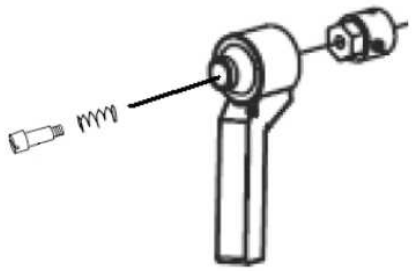

3-2 ANBRINGEN DER PLANSCHEIBE

- Nehmen Sie die Planscheibe (002) und legen Sie diese an die Spindelöffnung.
- Stecken Sie die Spitze des Austriebdorns (003) in eine der Öffnungen, an der Seite der Spindel, um diese zu fixieren.

- Nehmen Sie den Schraubenschlüssel (003) mit der anderen Hand und drehen Sie die Planscheibe an der Spindel fest.

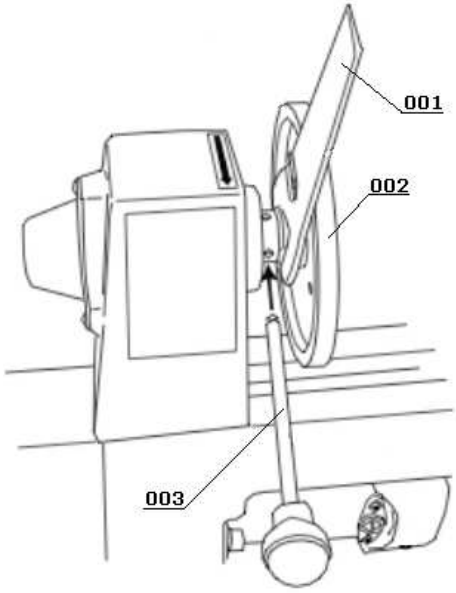

3-3 MONTAGE/DEMONTAGE DER SPINDELSPITZEN

- Befestigen Sie die Körnerspitze (001) an dem Spindelstock indem Sie die Spitze in die hohle Pinole (002) der Spindel einführen.
- Befestigen Sie die Zentrierspitze (003) an dem Reitstock indem Sie die Spitze in die hohle Spindel (004) einführen.
- Um die Spindelspitzen wieder zu entfernen, nehmen Sie den Austreibdorn (005) und drücken Sie von der Rückseite der Spindeln (006) mit Druck gegen die Spitzen.
-

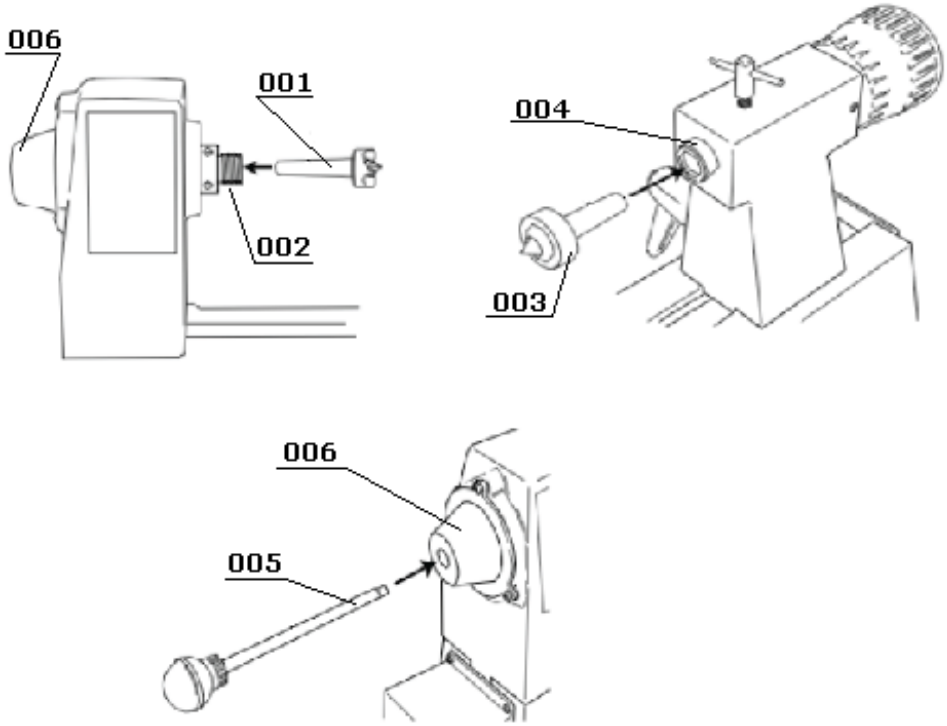

3-4 JUSTIEREN DES REITSTOCKS

- Entriegeln Sie den Reitstock-Sicherungshebel (001) um den Reitstock (005) in die gewünschte Position zu schieben. Fixieren Sie anschließend den Reitstock wieder!
- Öffnen Sie die Verriegelung (002) der Reitstock-Spindel (004) um diese mit Hilfe des Handrads (003) nach außen zu drehen (max. 63,5 mm). Fixieren Sie die Spindel wieder!

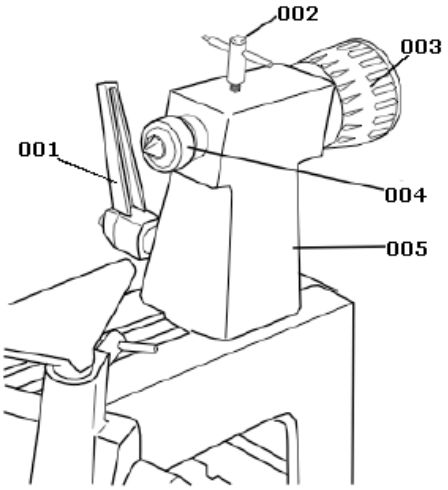

3-5 JUSTIEREN DER WERKZEUGAUFLAGE

- Entsichern Sie den Sicherungshebel (004) des Auflagensockels (001) um die Auflage auf dem Bettschlitten in die gewünschte Position zu schieben. Fixieren Sie anschließend den Auflagensockel wieder!
- Entsichern Sie den Sicherungshebel (003) der Auflage (002) um diese in die gewünschte Position zu drehen, fixieren Sie anschließend den Sicherungshebel wieder!

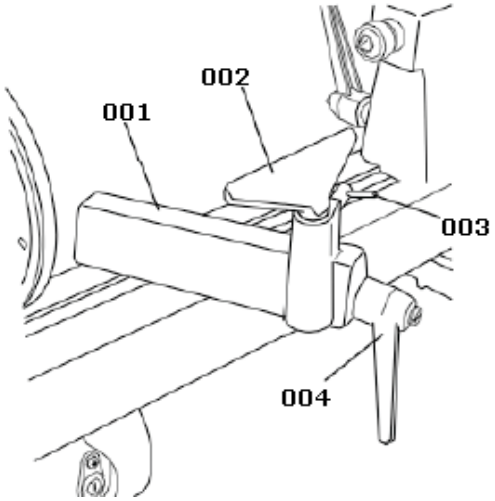

4 INBETRIEBNAHME/BEDIENUNG

- Verbinden Sie die Maschine mit einer geeigneten Steckdose.
- Schalten Sie den Ein-/Ausschalter auf "ON" um den Motor zu starten.

HINWEIS: Die Maschine verfügt über eine "Soft-Start-Funktion", d.h. es kann nicht sofort mit voller Leistung (Umdrehungszahl) arbeiten. Nach ca. 3 Sekunden erreicht es dann die maximale Leistung.

- Schalten Sie den Ein-/Ausschalter auf "OFF" um den Motor auszuschalten.

4-1 GESCHWINDIGKEITSREGELUNG

- Vergewissern Sie sich, dass die Leistung auf der niedrigsten Stufe eingestellt ist **BEVOR** Sie die Maschine einschalten!
- Durch drehen des Drehreglers) im Uhrzeigersinn erhöhen Sie die Umdrehungszahl (Geschwindigkeit) der Spindel, durch drehen gegen den Uhrzeigersinn verringern Sie diese.

4-2 ÜBERLASTSCHUTZ

Die Maschine verfügt über einen Überspannungsschutz, im Falle eines Kurzschlusses bzw. einer Überlastung schaltet sich die Maschine automatisch aus.

5 WARTUNG

- Reinigen Sie die Presse regelmäßig mit einem sauberen und trockenen Tuch.
- Entfernen Sie regelmäßig Staub und andere Fremdkörper mit Hilfe eines Staubsaugers bzw. einer Druckluftpistole.
- Schmieren Sie in regelmäßigen Abständen alle beweglichen Teile der Drehbank mit einem geeigneten Schmiermittel.
- Lagern Sie die Drehbank niemals in feuchten oder nassen Umgebungen.
- Tauschen Sie beschädigte und defekte Teile vor der nächsten Nutzung aus!

6 SCHALTPLAN

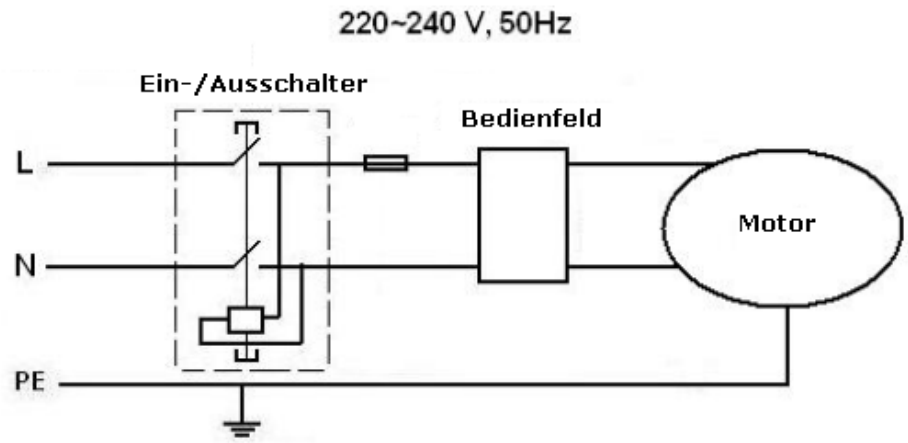

7 TECHNISCHE DATEN

Netzanschluss	230 V / 50 Hz
Leistungsaufnahme	250 W
Drehzahlbereich	750 – 3200 U/m
Schutzklasse	I
Schutzart	IP20
Spitzenweite	330mm
Spitzenhöhe	105 mm
Planscheibe Ø:	145 mm
Spindelgewinde	M24x3,0 mit Innenkonus MK1
Schalldruckpegel LpA	83,0 dB(A)
Schallleistungspegel LwA	92,0 dB(A)
Messunsicherheit KpA	3,0 dB(A)
Maße (LxBxH)	64 x 26 x 33 cm
Gewicht	ca. 20 kg

8 ENTSORGUNG

Im Falle der Entsorgung dieses Gerätes wenden Sie sich bitte an die DEMA Vertriebs-GmbH, Ihren lokalen Händler oder einen lokalen Wertstoffverwerter.
Führen Sie das Gerät keinesfalls einer kommunalen Sammelstelle zu!
Entsorgen Sie das Gerät keinesfalls über den normalen Hausmüll!
Sie leisten damit einen wichtigen Beitrag zur Erhaltung der Umwelt.

9 EXPLOSIONSZEICHNUNG

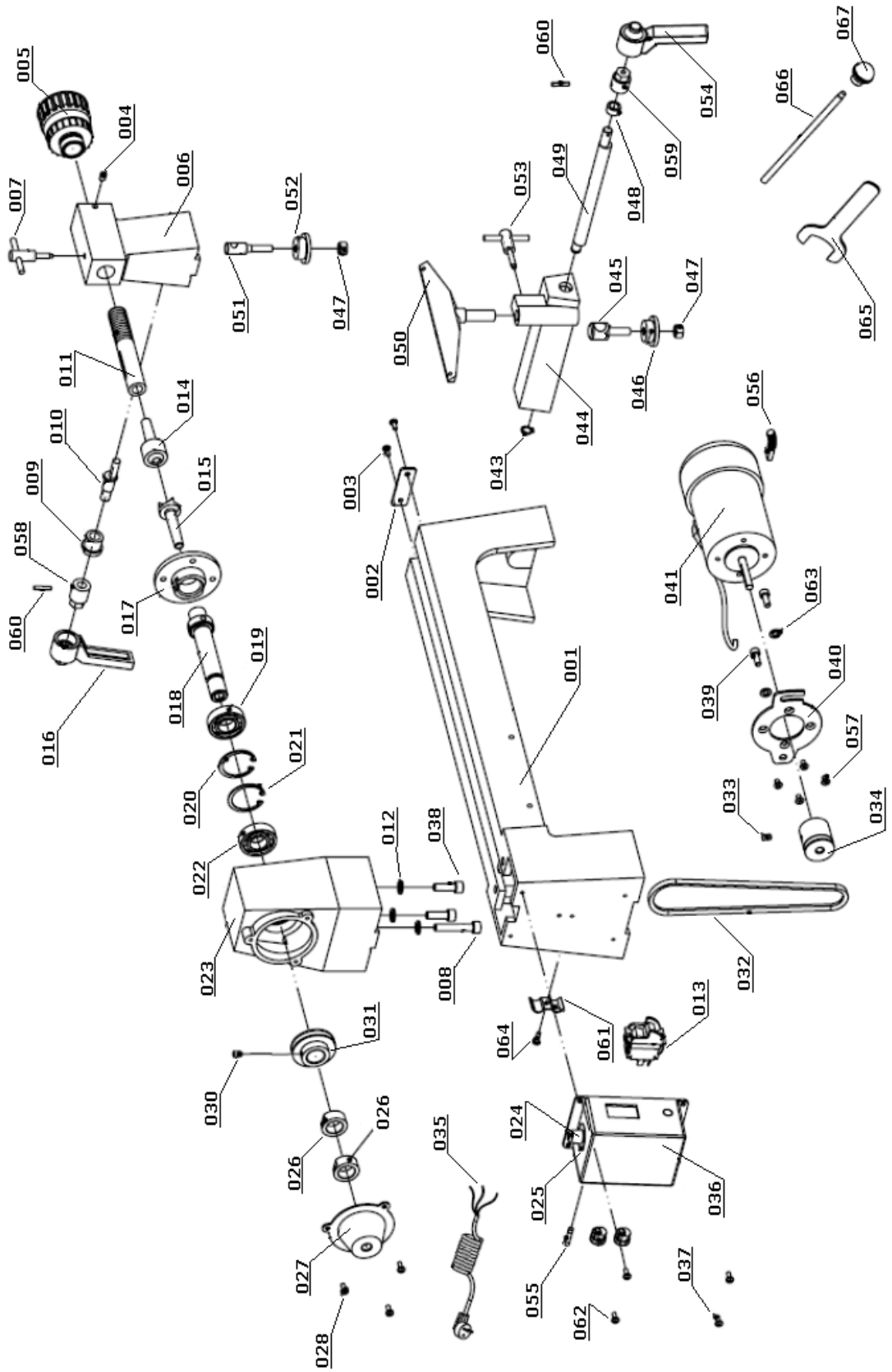

10 TEILELISTE

NR	BEZEICHNUNG	STK	NR	BEZEICHNUNG	STK
001	Bett	1	035	Netzkabel	1
002	Halteblech	1	036	Schaltergehäuse	1
003	Schraube	2	037	Schraube	4
004	Schraube	2	038	Schraube	2
005	Handrad	1	039	Schraube	2
006	Reitstock	1	040	Befestigungsplatte (Motor)	1
007	Sicherungsschraube	1	041	Motor	1
008	Schraube	1	042	Warnhinweise	1
009	Hülse	1	043	Befestigungsring	1
010	Exzenterachse	1	044	Auflagensockel	1
011	Reitstock-Spindel	1	045	Schraube	1
012	Unterlegscheibe	3	046	Befestigungsplatte	1
013	Schalter	1	047	Mutter	2
014	Zentrierspitze	1	048	Hülse	1
015	Körnerspitze	1	049	Exzenterwelle	1
016	Sicherungshebel	1	050	Werkzeugauflage	1
017	Planscheibe	1	051	Schraube	1
018	Spindel	1	052	Befestigungsplatte	1
019	Kugellager	1	053	Sicherungsschraube	1
020	Befestigungsring	1	054	Sicherungshebel	1
021	Befestigungsring	1	055	Sicherung	1
022	Kugellager	1	056	Kohlebürste	2
023	Spindelstock	1	057	Schraube	4
024	Geschwindigkeitsregler	1	058	Sicherungshülse	1
025	Skala-Aufdruck	1	059	Sechskanthülse	1
026	Spindel-Mutter	2	060	Spannstift	2
027	Hintere Abdeckung	1	061	Kabelhalterung	1
028	Schraube	3	062	Kabelanschluss	2
029	Antriebsscheibe	1	063	Unterlegscheibe	2
030	Pinolenschraube	1	064	Schraube	1
031	Reitstock-Pinole	1	065	Schraubenschlüssel	1
032	Antriebsriemen	1	066	Austriebdorn	1
033	Schraube	1	067	Griff	1
034	Motor-Antriebsscheibe	1			

11 CE-KONFORMITÄTSERKLÄRUNG

EU-Konformitätserklärung
EU Declaration of Conformity

Hiermit erklären wir, **DEMA-Vertriebs GmbH**
We herewith declare **Im Tobel 4, 74547 Übrigshausen, Germany**

Dass das nachfolgend bezeichnete Gerät aufgrund seiner Konzipierung und Bauart sowie in der von uns in Verkehr gebrachten Ausführung den einschlägigen, grundlegenden Sicherheits- und Gesundheitsanforderungen den EU-Richtlinien entspricht.
That the following Appliance complies with the appropriate basic safety and health requirements of the EU Directive based on its design and type, as brought into circulation by us.

Bei einer mit uns nicht abgestimmten Änderung des Gerätes verliert diese Erklärung ihre Gültigkeit.
In case of alteration of the machine, not agreed upon by us, this declaration will cease to be valid.

Bezeichnung des Geräts: *Machine Description:*	**Drechselmaschine DM 300**
Artikel-Nr.: *Article-No.:*	**24965**
Einschlägige EU-Richtlinien: *EU-Directives:*	**2006/42/EG** **2014/30/EU**
Angewandte harmonisierte Normen: *Applicable harmonized standards:*	**EN 61029-1:2009+A11:2010** **EN 55014: 2017** **EN 55014-2:2015** **EN 61000-3-2:2014** **EN 61000-3-3:2013**
Dokumentenverantwortlicher: *Responsable for Documents:*	**Romeo Gut** **Birkichstrasse 8** **74549 Wolpertshausen**
Ort: *Place*:	**Übrigshausen**
Datum: *Date:*	**28.06.2019**
Herstellerunterschrift: *Authorised Signature*:	
Angaben zum Unterzeichner: *Title of Signatory:*	**Hr. Abendschein, Geschäftsführer**