GEWÄCHSHAUS „BOSSUM“

ARTIKEL-NR. 47005

LESEN SIE DIE BEDIENUNGSANLEITUNG UND DIE SICHERHEITSHINWEISE VOR DER ERSTEN VERWENDUNG GRÜNDLICH DURCH!

DEMA-VERTRIEBS GMBH • IM TOBEL 4 • 74547 ÜBRIGSHAUSEN
WWW.DEMA-VERTRIEB.COM

© DEMA VERTRIEBS-GMBH

LETZTE AKTUALISIERUNG: 05.08.2021

Inhaltsverzeichnis

1 SICHERHEITSHINWEISE 3

1-1 Bestimmungsgemäße Verwendung 3

2 TECHNISCHE DATEN 3

3 ALLGEMEINE HINWEISE UND TIPPS FÜR DEN AUFBAU 4

4 TEILELISTE 5

4-1 POLYCARBONAT-PLATTEN 7

5 MONTAGE 8

5-1 Fenster 8

5-2 Tür 9

5-3 Haus 10

1 SICHERHEITSHINWEISE

- Änderungen die dem technischen Fortschritt dienen, können ohne Vorankündigung vom Hersteller getätigt werden und sind eventuell in der Bedienungsanleitung noch nicht berücksichtigt.
- Kontrollieren Sie das Gewächshaus vor Inbetriebnahme auf Vollständigkeit und Funktion!
- Nehmen Sie niemals ein defektes oder funktionsunfähiges Gerät in Betrieb! Kontaktieren Sie den Hersteller oder lassen Sie das Gerät von einem qualifizierten Mechaniker kontrollieren.
- Arbeiten Sie immer mit Bedacht und der nötigen Vorsicht!
- Wenden Sie auf keinen Fall übermäßige Gewalt an!
- Halten Sie Kinder und unbeteiligte Dritte vom Arbeitsbereich fern.
- Klettern bzw. stellen Sie sich niemals auf das Gewächshaus!
- Montieren Sie das Gewächshaus mindestens zu zweit!
- Tragen Sie bei der Montage des Gewächshauses eine geeignete persönliche Schutzausrüstung (PSA), wie z.B. Sicherheitshandschuhe, Augenschutz, Sicherheitsschuhe, etc.
- Berühren Sie mit den Aluminiumprofilen keine Stromleitungen!
- Noch warme bzw. Heiße Geräte (z.B. Grills) dürfen nicht in dem Gewächshaus aufbewahrt werden!
- Bauen Sie das Gewächshaus niemals während eines Unwetters bzw. während starker Winde auf!
- Verwahren Sie Verpackungsteile (Folien, Plastikbeutel, Styropor, etc.) nur an Orten auf, die Kindern insbesondere Säuglingen nicht zugänglich sind! Da Verpackungsteile oft nicht erkennbare Gefahren bergen (z. B. Erstickungsgefahr).

1-1 BESTIMMUNGSGEMÄßE VERWENDUNG

- Das Gewächshaus eignet sich zum geschützten und kontrollierten Kultivieren von Pflanzen.
- Das Gewächshaus eignet sich nicht als Wohnstätte!

2 TECHNISCHE DATEN

Komplett-Außenmaße (LxBxH)	ca. 250x190x195 cm
Grundfläche	ca. 4,8m²
Gewicht	ca. 23 kg

3 ALLGEMEINE HINWEISE UND TIPPS FÜR DEN AUFBAU

- Ziehen Sie für den Aufbau mindestens eine weitere Person als Hilfe hinzu. Mit durchschnittlichem handwerklichem Geschick dauert der Aufbau ca. 3h.
- Das Gewächshaus muss auf einem ebenen Untergrund, mit viel Sonneneinstrahlung aufgebaut werden.
- Das Gewächshaus darf nicht unter (Baum-) Ästen bzw. in unmittelbarer Nähe von einem Grillplatz aufgestellt werden!
- **HINWEIS**: Sie werden für den Aufbau eigenes Werkzeug und Sicherheitsausrüstung benötigen, siehe empfohlene Liste unten:

4 TEILELISTE

#	PROFIL	MM	STK	#	PROFIL	MM	STK
1		1214 mm	4x	17		1310 mm	1x
2		1132 mm	1x	18			2x
3		1132 mm	1x	19		380 mm	1x
4		1132 mm	1x	20		1586 mm	2x
5		1132 mm	1x	21		1235 mm	1x
6		1639 mm	1x	22		1302 mm	4x
7		1639 mm	1x	23		595 mm	2x
8		1665 mm	1x	24		616 mm	1x
9		1665 mm	1x	25		1292 mm	2x
10		1214 mm	6x	26		616 mm	2x
11		1115 mm	6x	27		616 mm	1x
12		618 mm	1x	28		M6x10	132x
13			4x	29		M6 mm	133x
14		1255 mm	1x	30		522 mm	2x
15		635 mm	1x	31		609 mm	1x
16		1310 mm	1x	32		595 mm	2x

#	PROFIL	MM	STK	#	PROFIL	MM	STK
33		598 mm	1x	49			1x
34		1410 mm	2x	50			1x
35		1410 mm	1x	51			1x
36		1417.5 mm	2x	52		M6x30 mm	1x
37		1090 mm	2x	53			3x
38		1030 mm	1x	54			2x
39		1037.5 mm	2x	62			1x
40			144x	63			1x
41		605 mm	5x	64			1x
42			8x				
43			4x				
44			1x				
45			1x				
46			2x				
47		M4.5x19 mm	16x				
48		M4x7.5	6x				

4-1 POLYCARBONAT-PLATTEN

#	PROFIL	MM	STK
1		605x1210 mm	13x
2		605x1130 mm	6x
3		605x450 mm	2x
4		605x590 mm	2x
5		600x549 mm	2x
6		605x 662 mm	1x
7		610x224 mm	1x
8		615x232 mm	1x
9		610x602 mm	2x
10		605x450 mm	2x

ACHTUNG:

5 MONTAGE

5-1 FENSTER

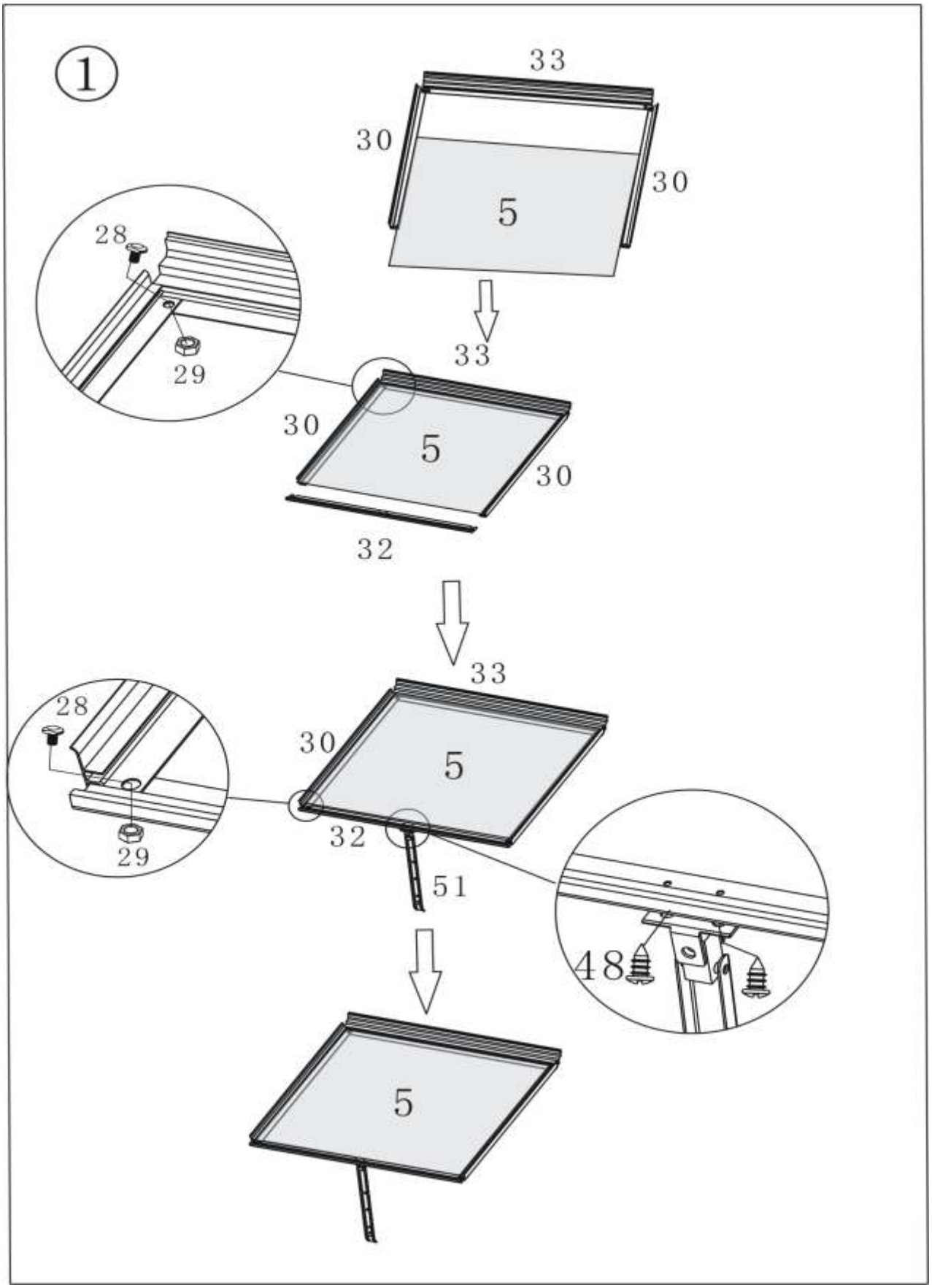

5-2 TÜR

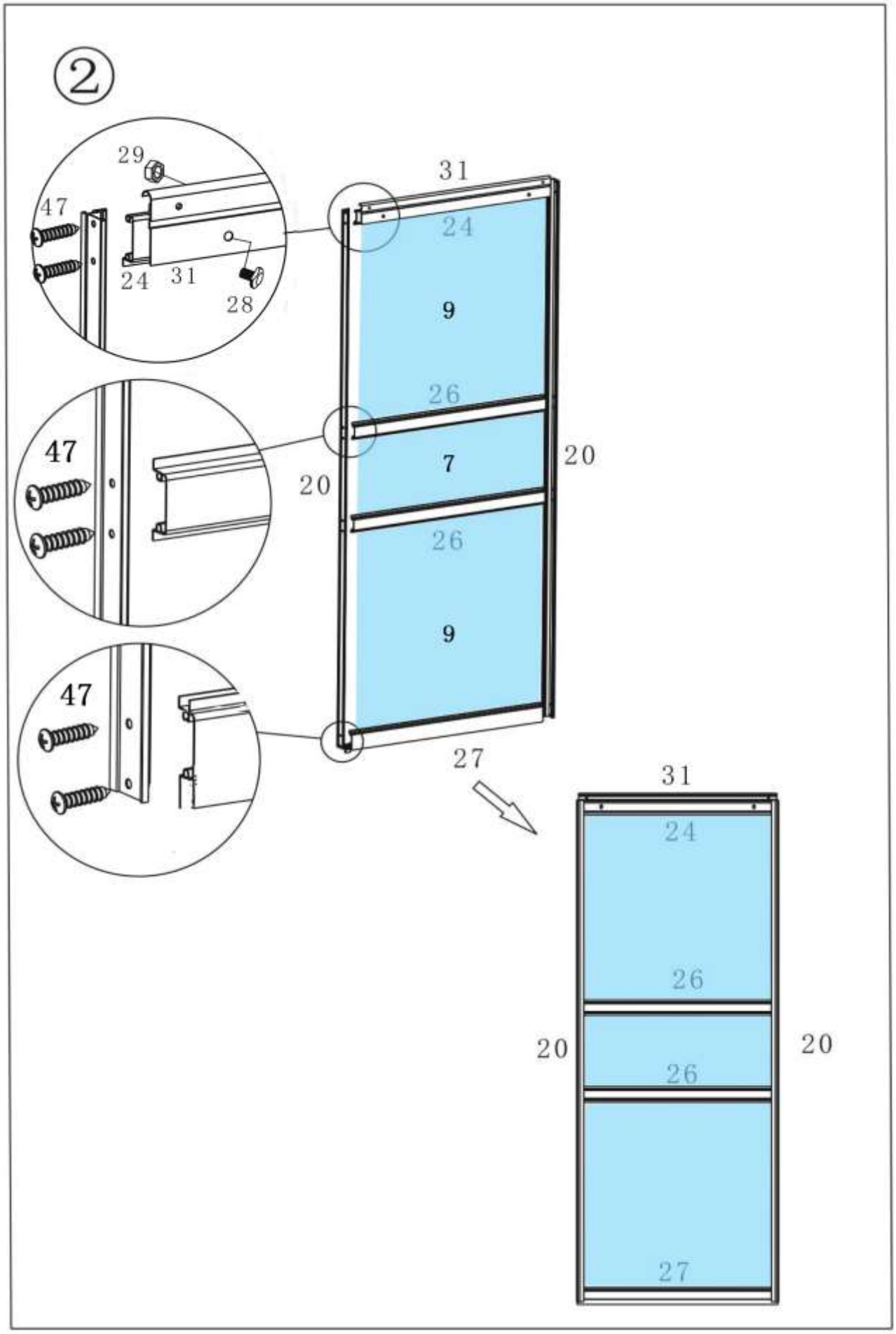

5-3 HAUS

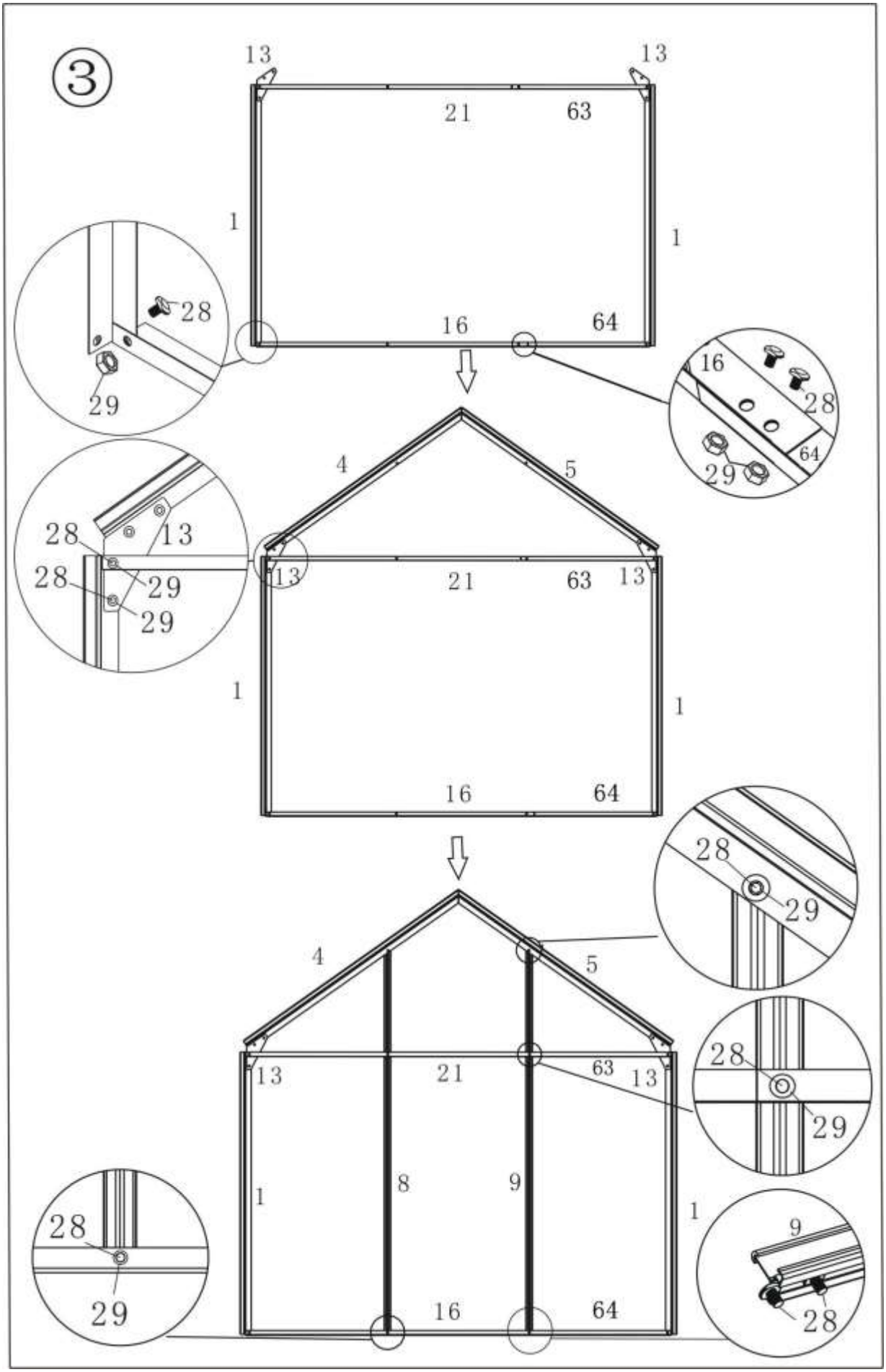
3
13
13
21
63
1
1
28
29
16
64
16
28
29
64
4
5
28
13
28
29
29
13
21
63
13
1
1
16
64
28
29
4
5
13
21
63
13
28
29
1
8
9
1
28
29
16
64
9
28

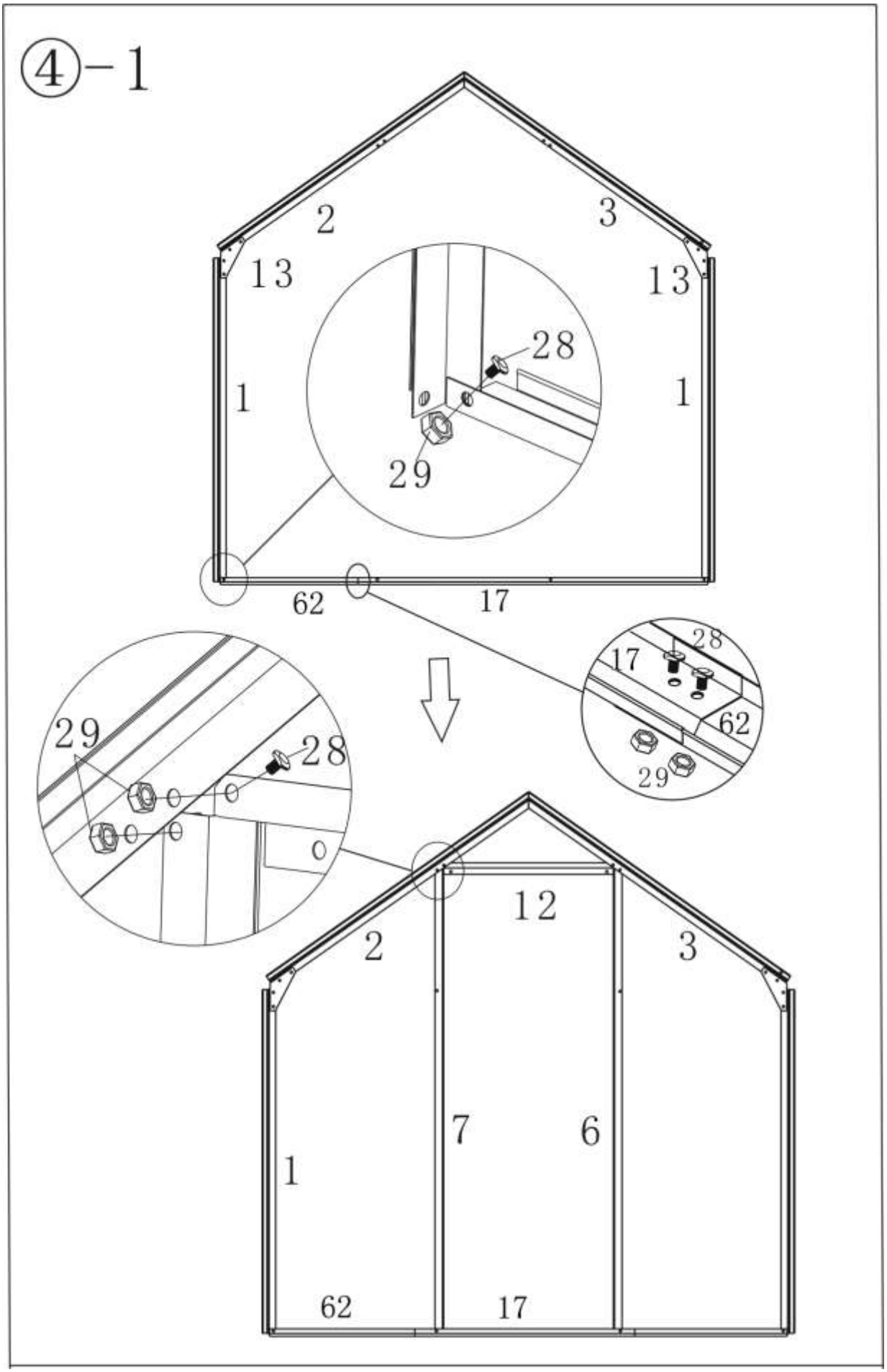
④-1
2
3
13
13
28
1
1
29
62
17
28
17
62
29
29
28
12
2
3
7
6
1
62
17

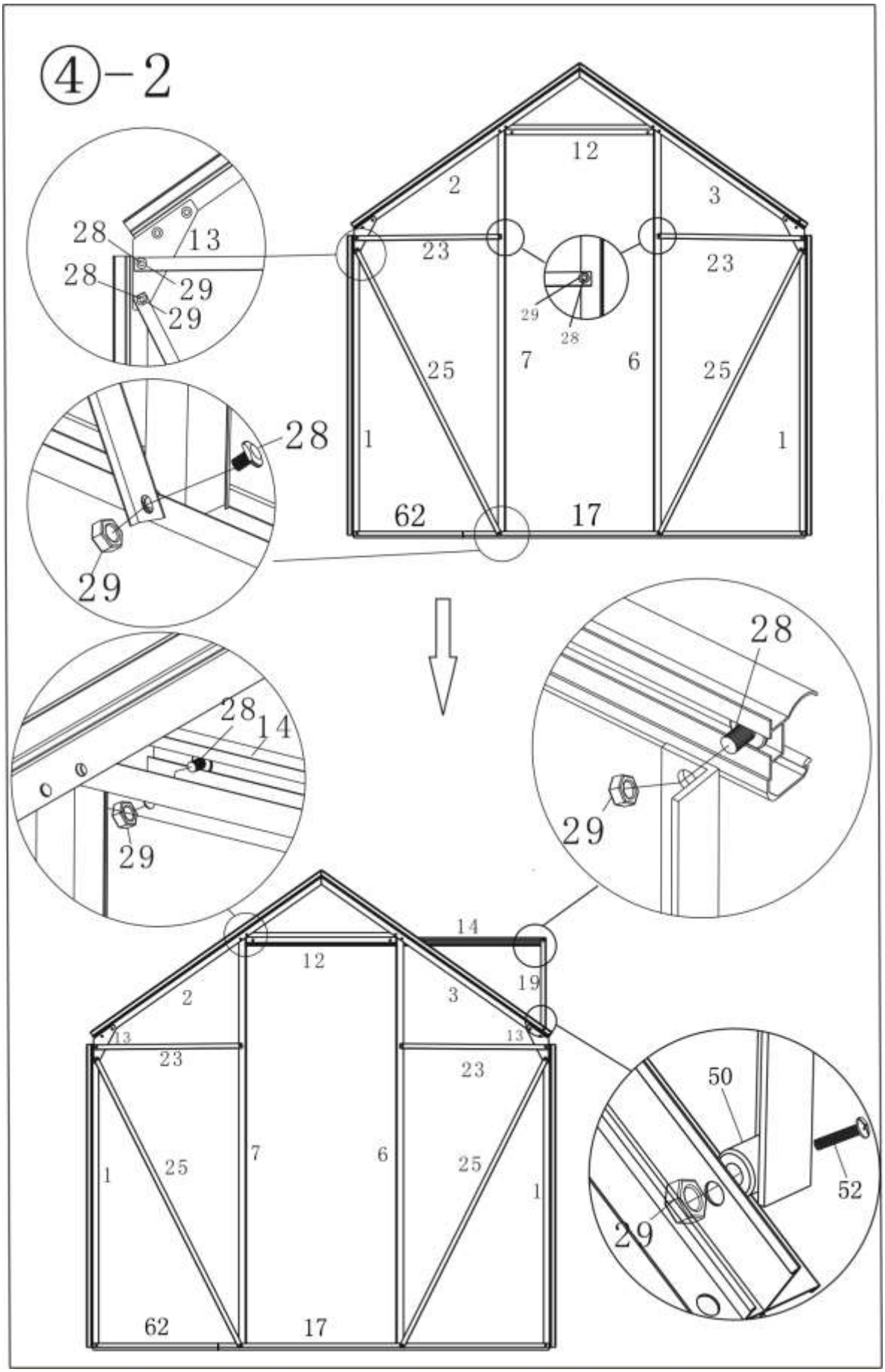
④-2
28
13
28
29
29
12
2
3
23
23
29
28
25
7
6
25
28
1
1
62
17
29
28
14
29
28
29
14
12
19
2
3
13
13
23
23
50
7
6
1
25
25
1
52
29
62
17

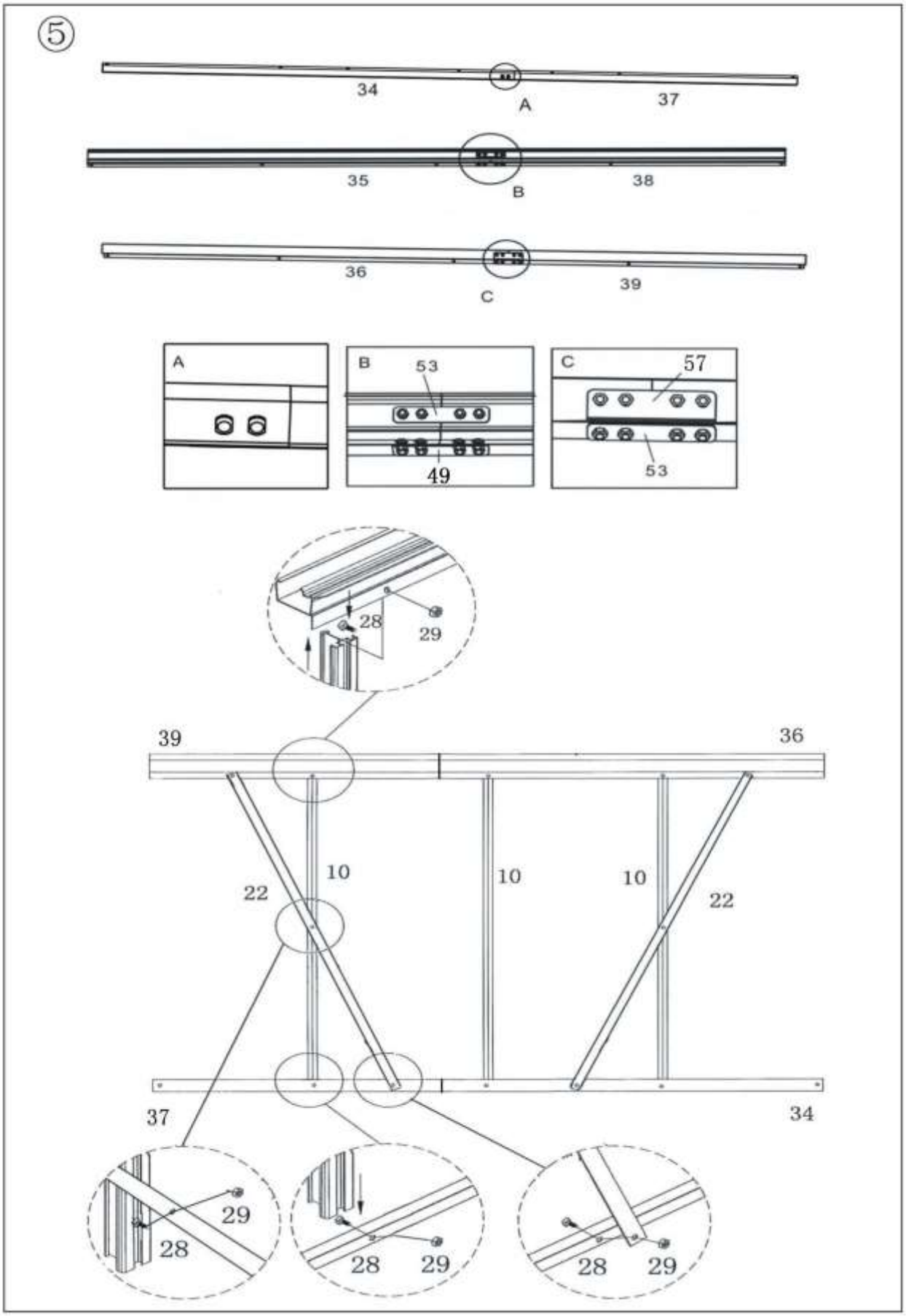
5
34
A
37
35
B
38
36
C
39
A
B
53
49
C
57
53
28
29
39
36
10
10
10
22
22
37
34
29
28
28
29
28
29

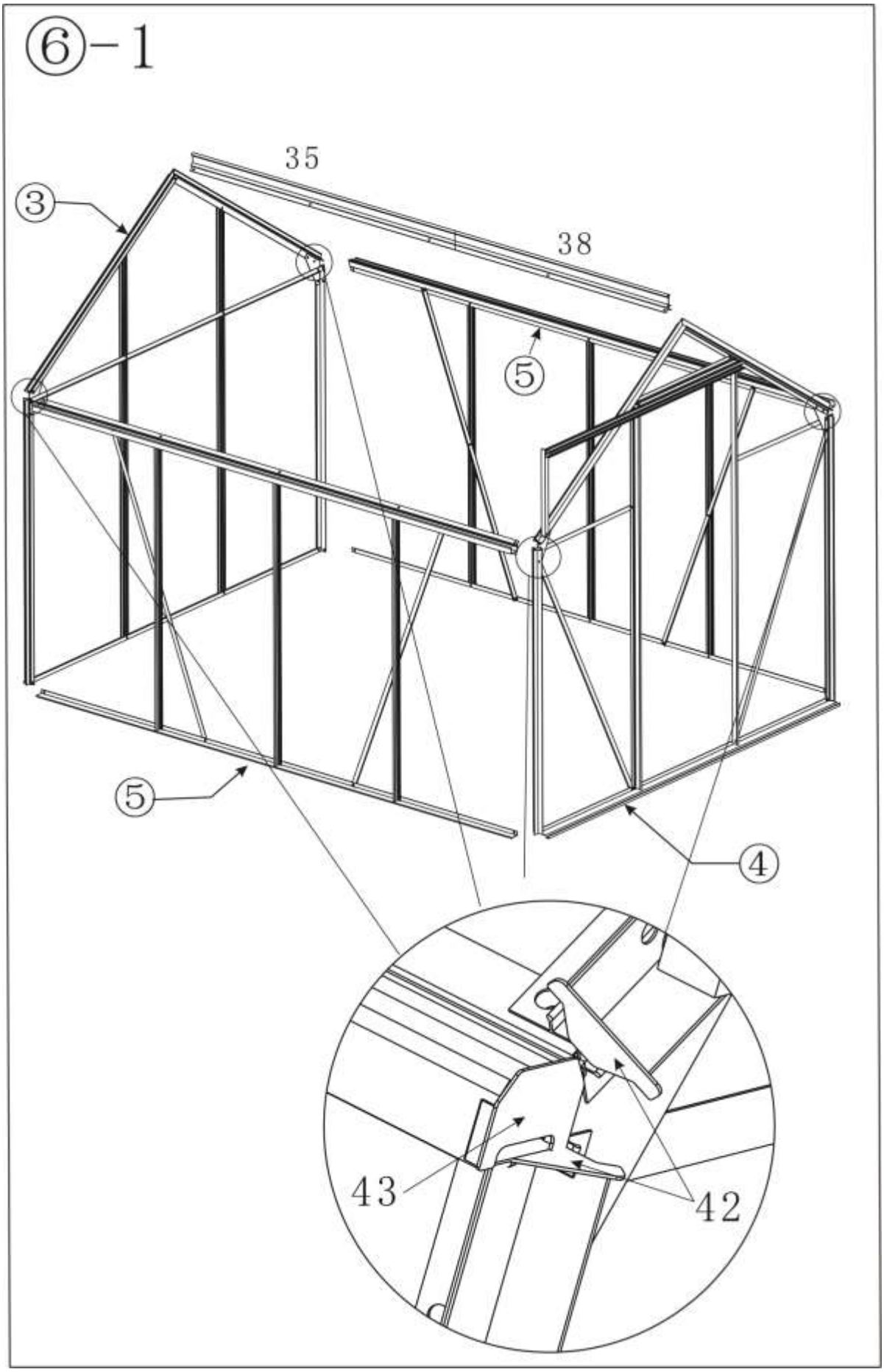
⑥-1
35
38
③
⑤
⑤
④
43
42

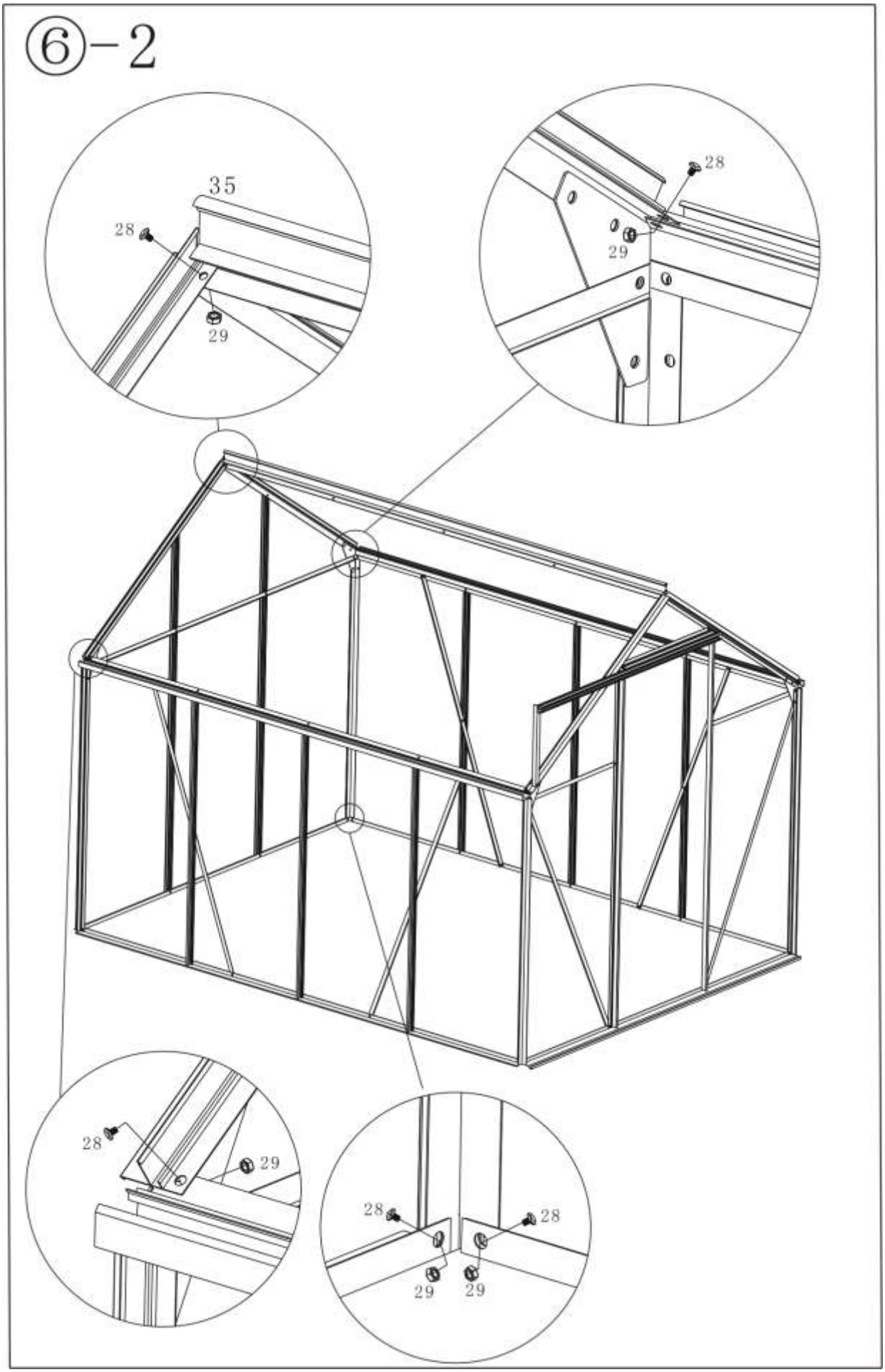
⑥-2
35
28
29
28
29
28
29
28
28
29
29

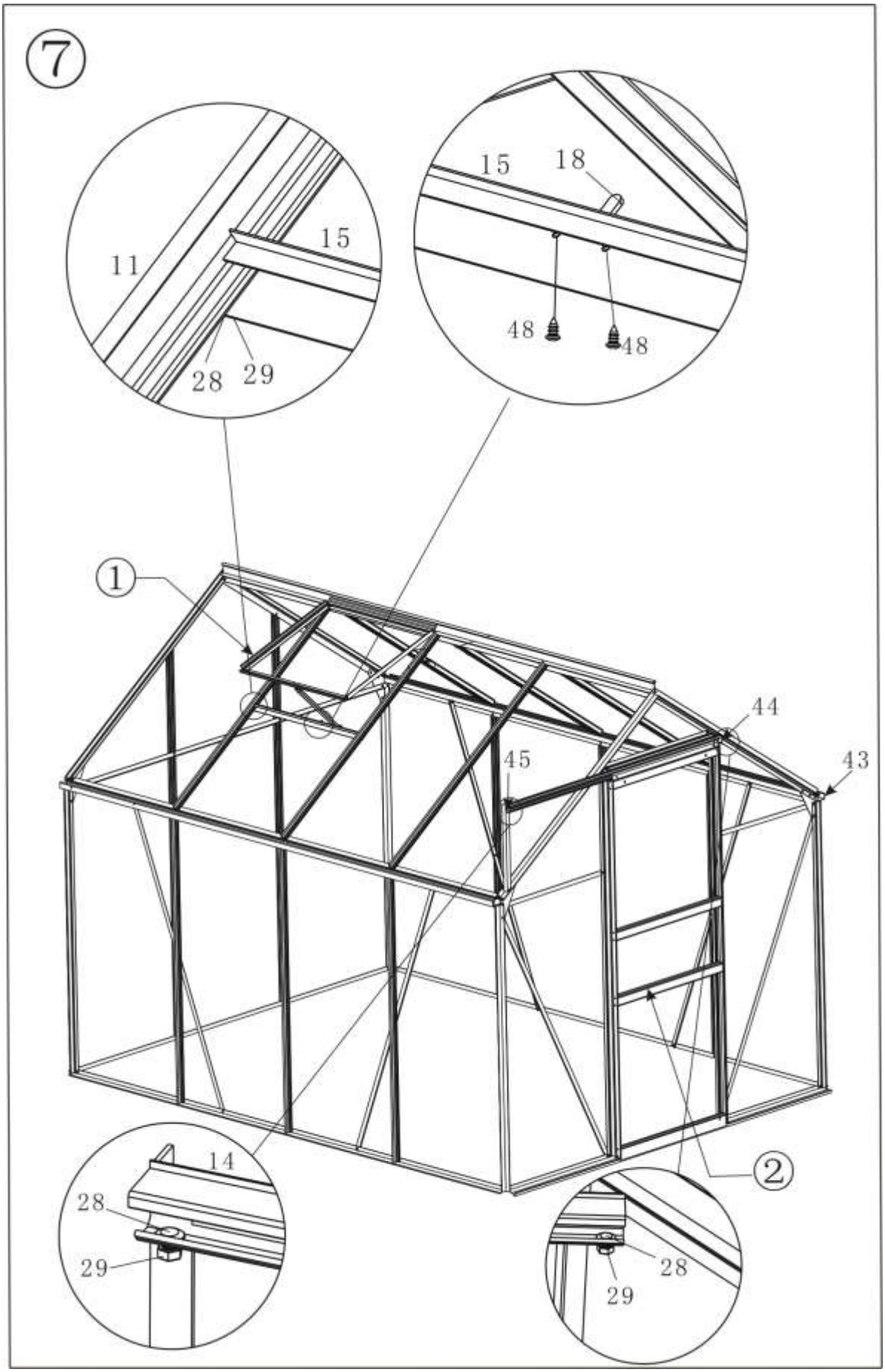
7
11
15
28
29
15
18
48
48
1
44
45
43
14
28
29
2
28
29

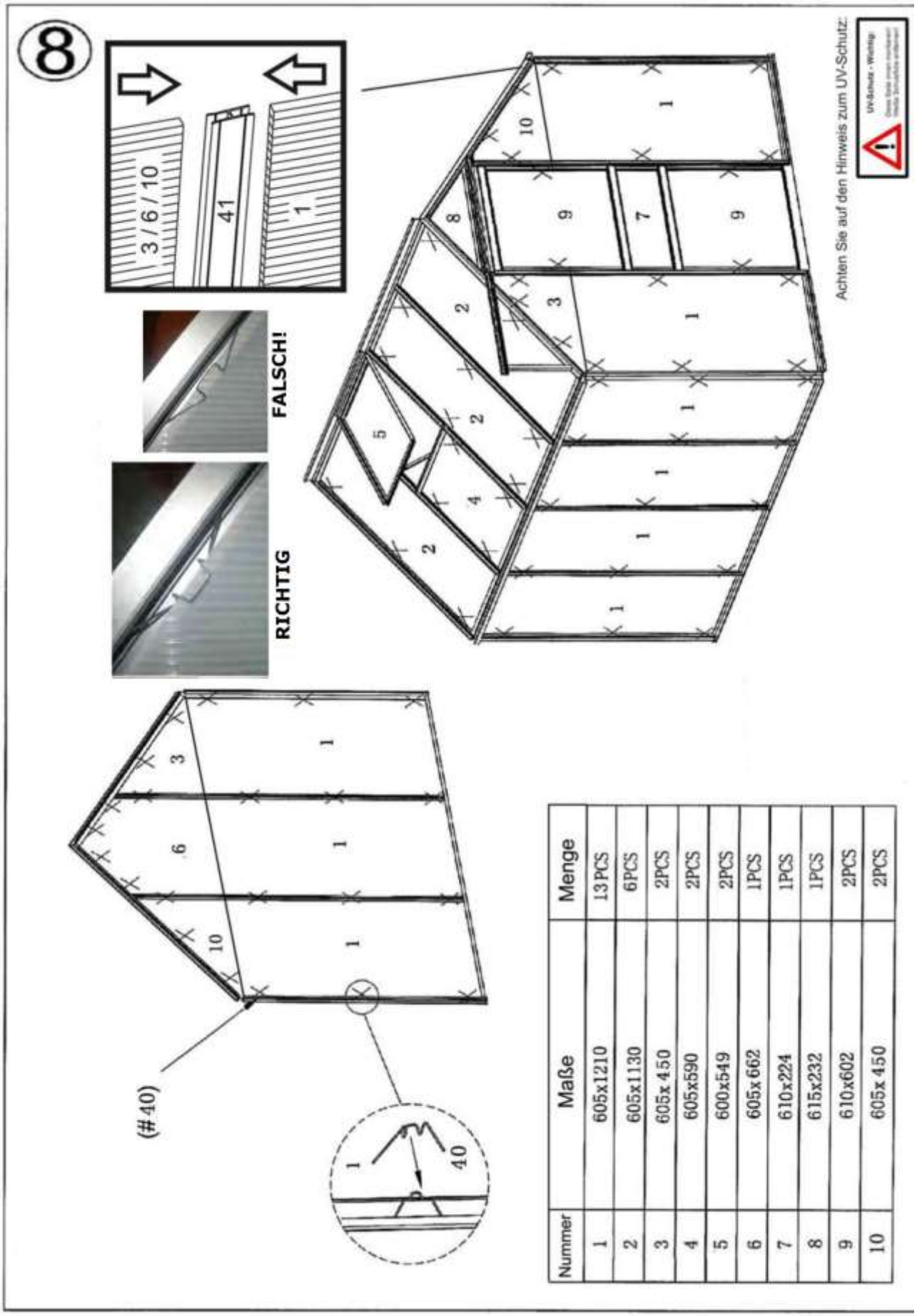

Nummer	Maße	Menge
1	605x1210	13 PCS
2	605x1130	6PCS
3	605x 450	2PCS
4	605x590	2PCS
5	600x549	2PCS
6	605x 662	1PCS
7	610x224	1PCS
8	615x232	1PCS
9	610x602	2PCS
10	605x 450	2PCS