KAMINHOLZREGAL „ÖSTERSUND“

anthrazit

ARTIKEL-NR. 47084

LESEN SIE DIE BEDIENUNGSANLEITUNG UND DIE SICHERHEITSHINWEISE VOR DER ERSTEN VERWENDUNG GRÜNDLICH DURCH!

DEMA-VERTRIEBS GMBH • IM TOBEL 4 • 74547 ÜBRIGSHAUSEN
WWW.DEMA-VERTRIEB.COM

© DEMA VERTRIEBS-GMBH

LETZTE AKTUALISIERUNG: 08.08.2022

Sicherheitshinweise

- Änderungen die dem technischen Fortschritt dienen, können ohne Vorankündigung vom Hersteller getätigt werden und sind eventuell in der Bedienungsanleitung noch nicht berücksichtigt.
- Kontrollieren Sie das Regal vor Inbetriebnahme auf Vollständigkeit, Funktion und Dichtheit!
- Nehmen Sie niemals ein defektes oder funktionsunfähiges Gerät in Betrieb! Kontaktieren Sie den Hersteller oder lassen Sie das Gerät von einem qualifizierten Mechaniker kontrollieren.
- Tragen Sie bei der Montage des Regals zu Ihrer eigenen Sicherheit Sicherheitshandschuhe!
- Nicht in der Nähe von offenen Feuern bzw. Grills betreiben!
- Arbeiten Sie immer mit Bedacht und der nötigen Vorsicht!
- Wenden Sie auf keinen Fall übermäßige Gewalt an!
- Arbeiten Sie niemals, wenn Sie müde sind oder unter dem Einfluss von Drogen, Medikamenten oder Alkohol stehen.
- Halten Sie Kinder und unbeteiligte Dritte vom Aufbau-/Arbeitsbereich fern.
- Verwahren Sie Verpackungsteile (Folien, Plastikbeutel, Styropor, etc.) nur an Orten auf, die Kindern insbesondere Säuglingen nicht zugänglich sind! Da Verpackungsteile oft nicht erkennbare Gefahren bergen (z. B. Erstickungsgefahr).

1-1 BESTIMMUNGSGEMÄßE VERWENDUNG

- Das Holzregal eignet sich zur Aufbewahrung von Kaminholz.

2 MONTAGE

- Verwenden Sie die folgende Teileliste (Kap. 3) und die Montageskizzen (Kap. 4), als Aufbauhilfe.
- Ziehen Sie für den Aufbau unbedingt eine weitere Person zur Hilfe hinzu!

ACHTUNG: Nehmen Sie sich vor scharfen Kanten in Acht! Tragen Sie beim immer eine passende persönliche Schutzausrüstung, wie z.B. Sicherheitshandschuhe.

3 TEILELISTE

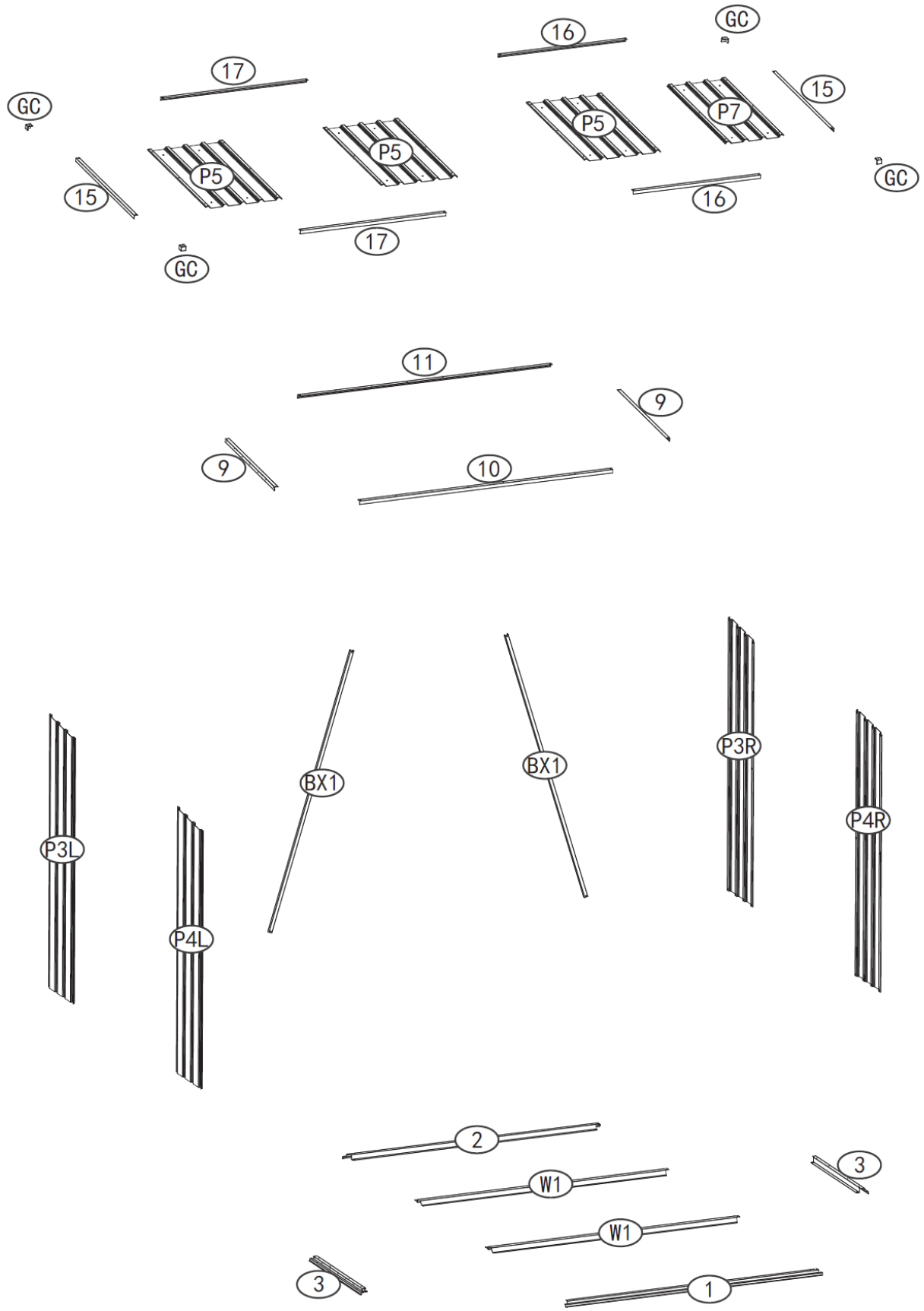

1

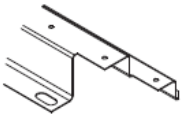

1 PC

2

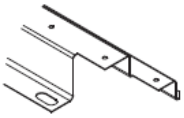

1 PC

W1

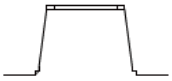

2 PC

3

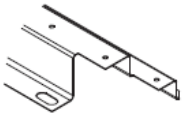

2 PC

P3L

1 PC

P3R

1 PC

P4L

1 PC

P4R

1 PC

BX1

2 PC

9

2 PC

10

1 PC

11

1 PC

15

2 PC

16

2 PC

17

2 PC

GC

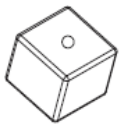

4 PC

P5

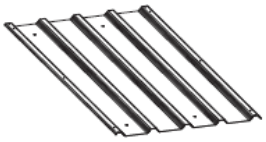

3 PC

P7

1 PC

F1

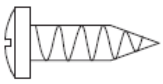

62 PC

S1

54 PC

F2

4 PC

S2

54 PC

4 ZUSAMMENBAU

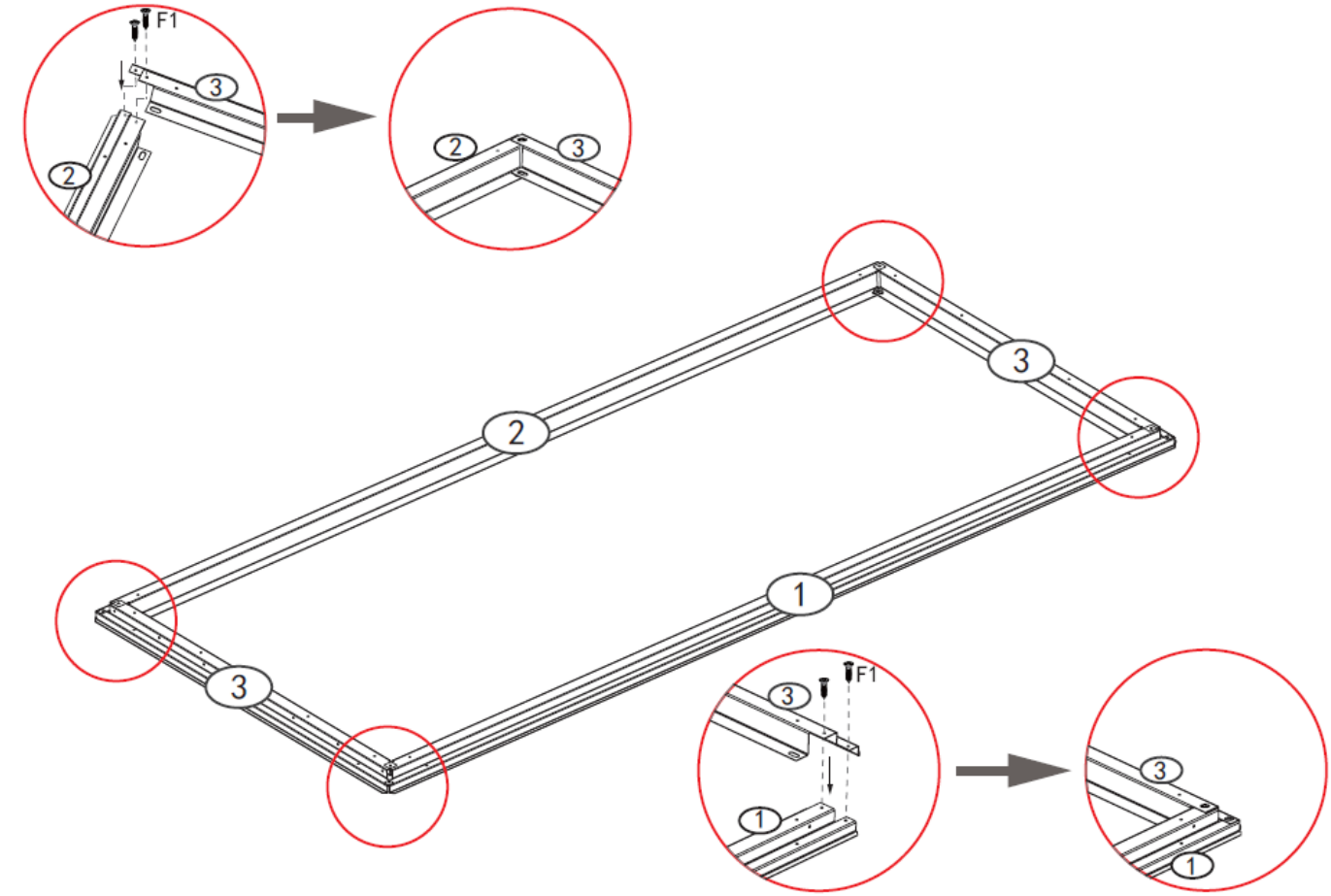

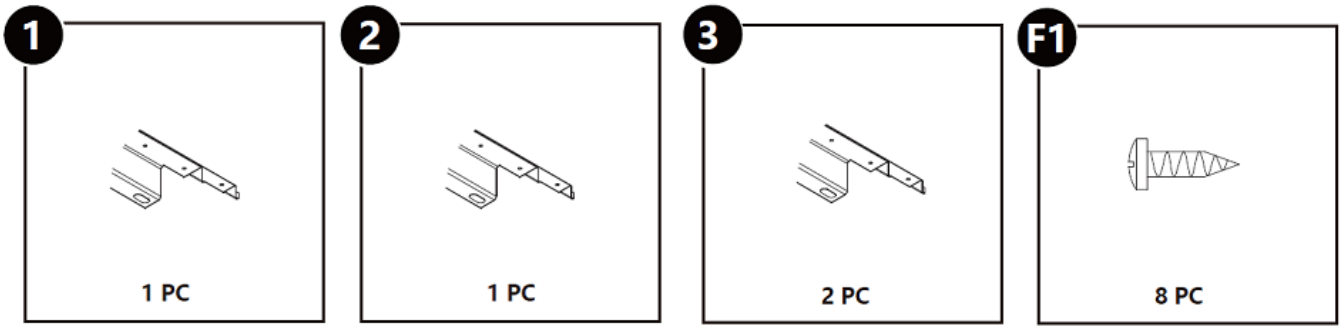

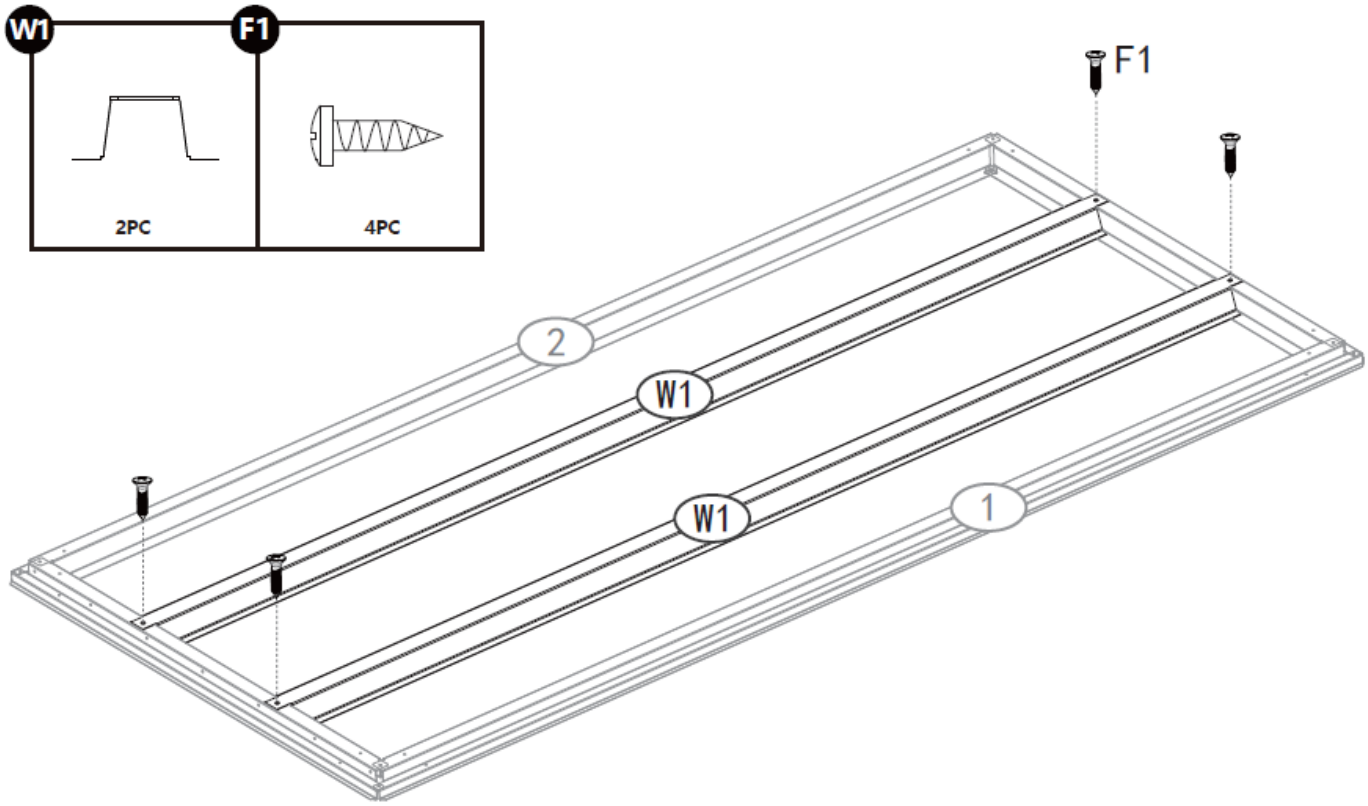
W1
F1
2PC
4PC
F1
2
W1
W1
1

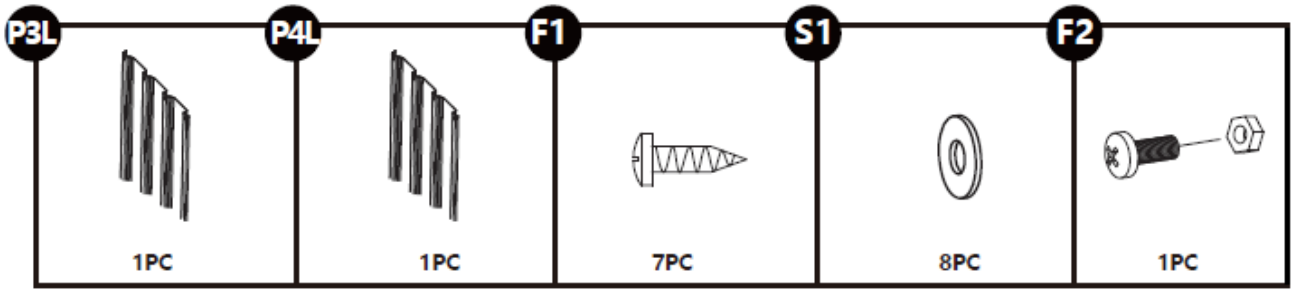
P3L
P4L
F1
S1
F2
1PC
1PC
7PC
8PC
1PC

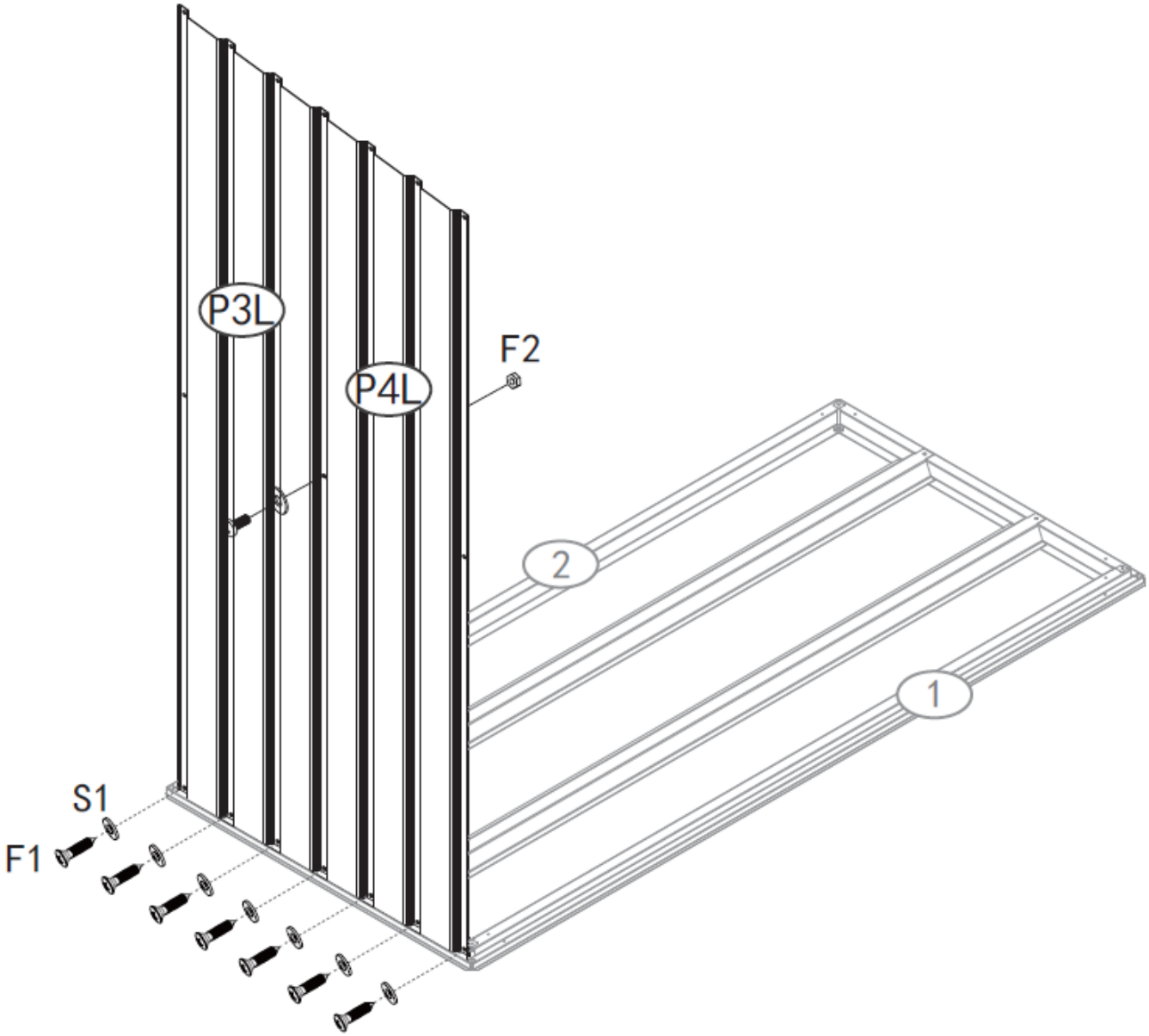
P3L
P4L
F2
2
1
S1
F1

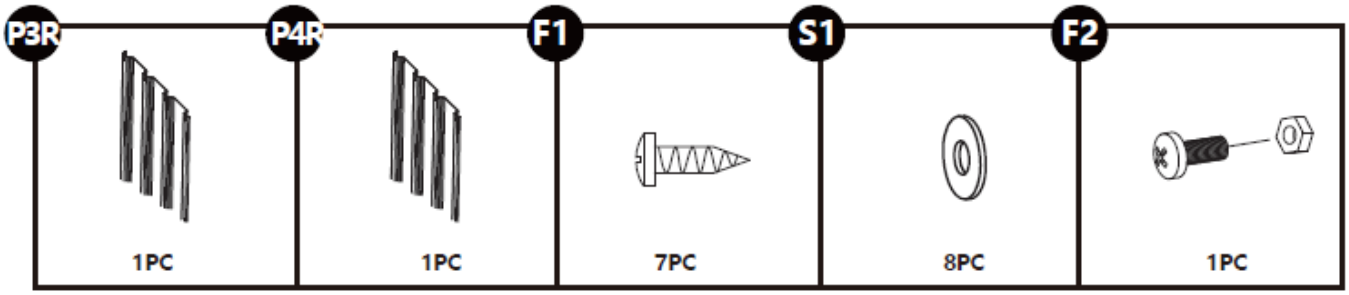
P3R
1PC
P4R
1PC
F1
7PC
S1
8PC
F2
1PC

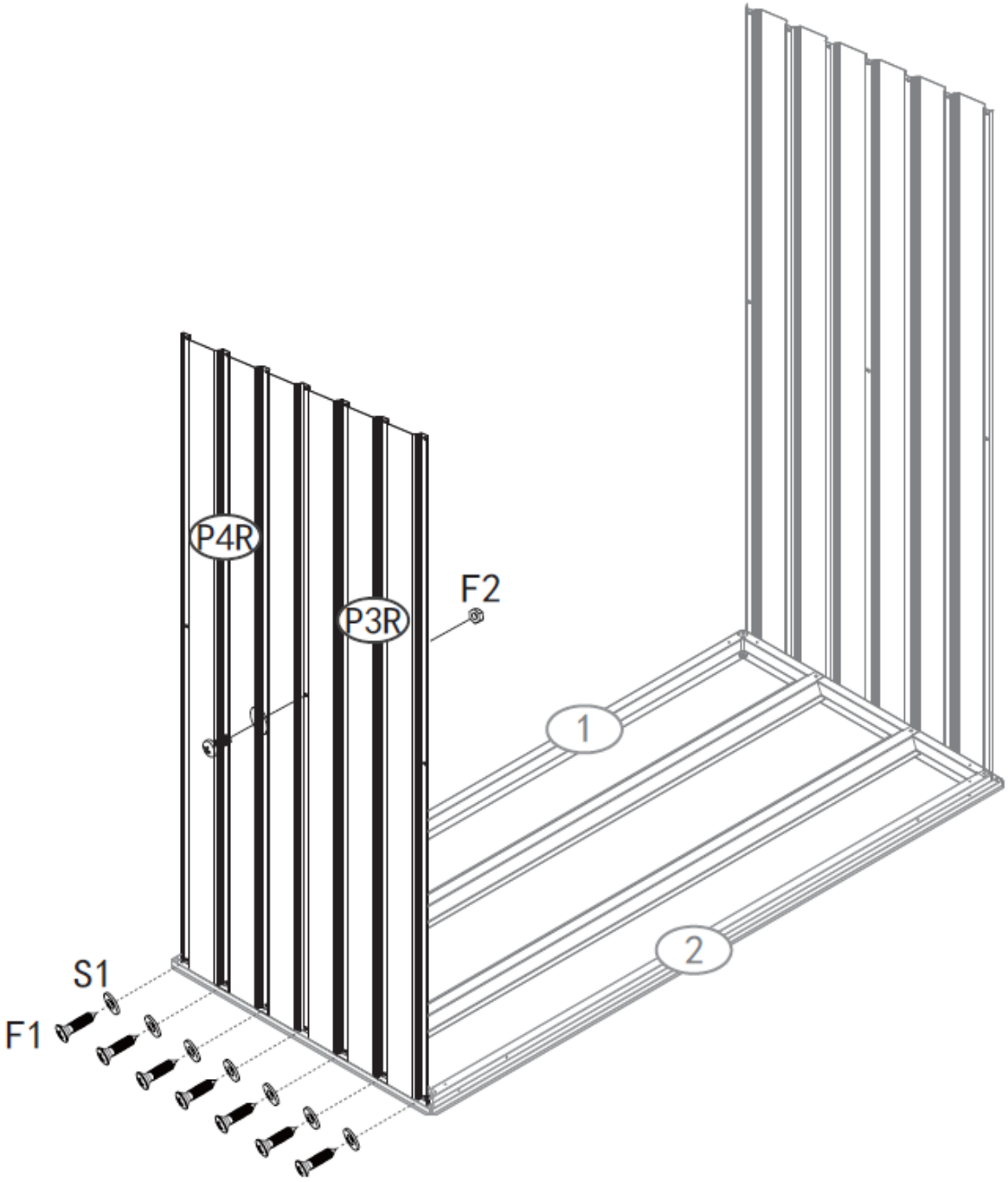
P4R
P3R
F2
1
2
S1
F1

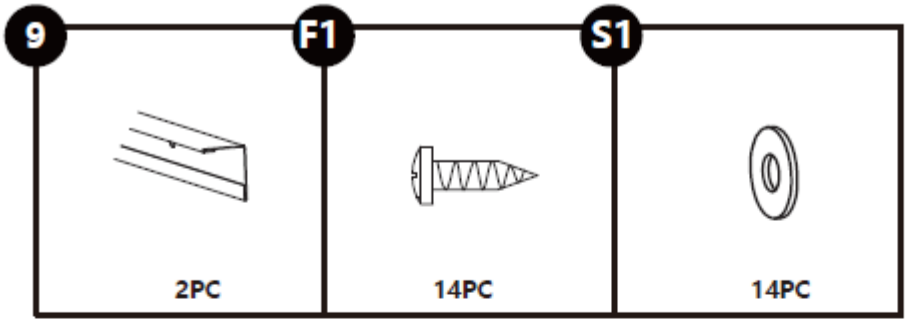
9
F1
S1
2PC
14PC
14PC

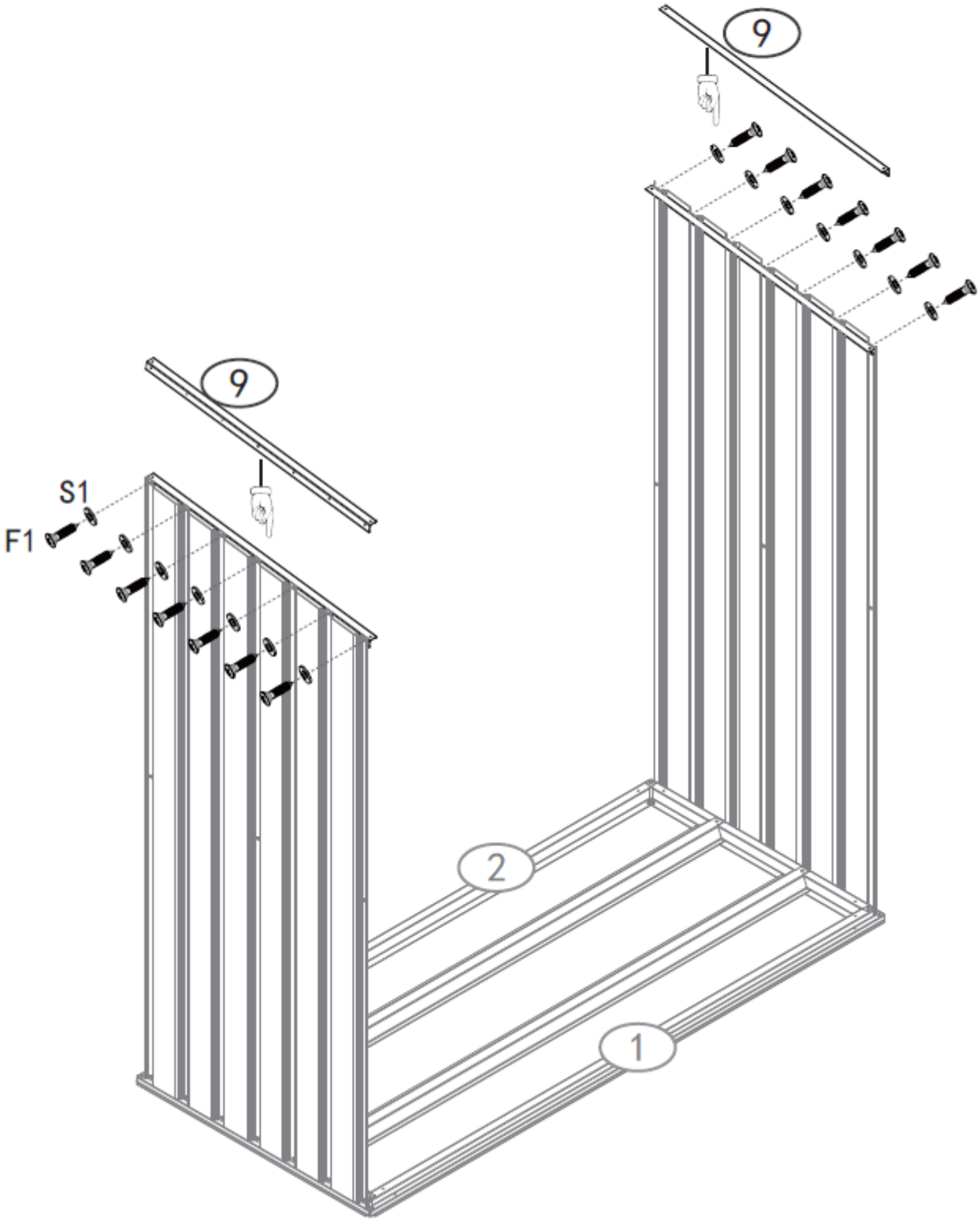
9
9
S1
F1
2
1

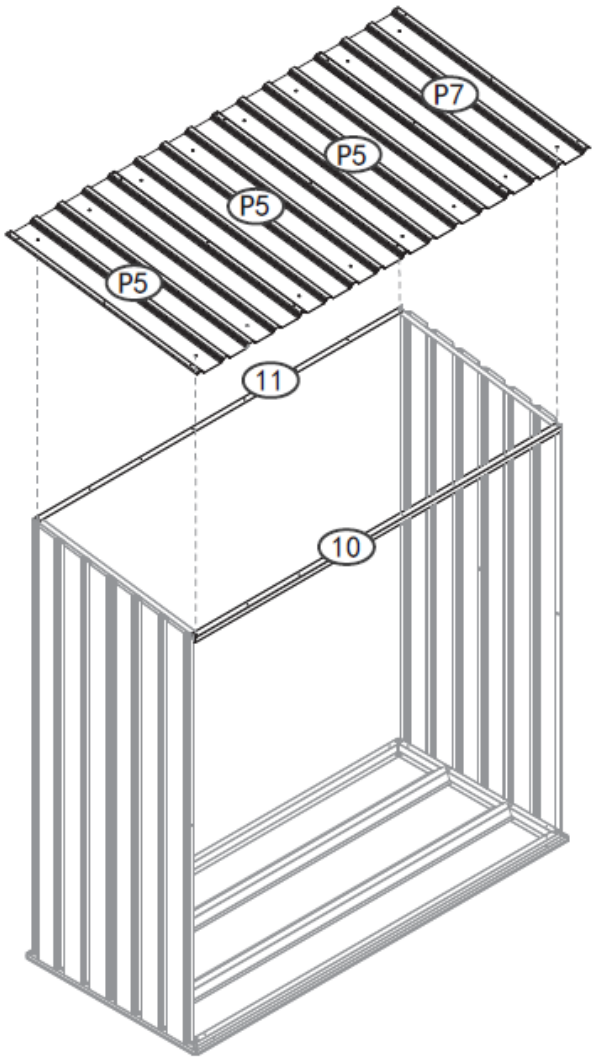
P7
P5
P5
P5
11
10

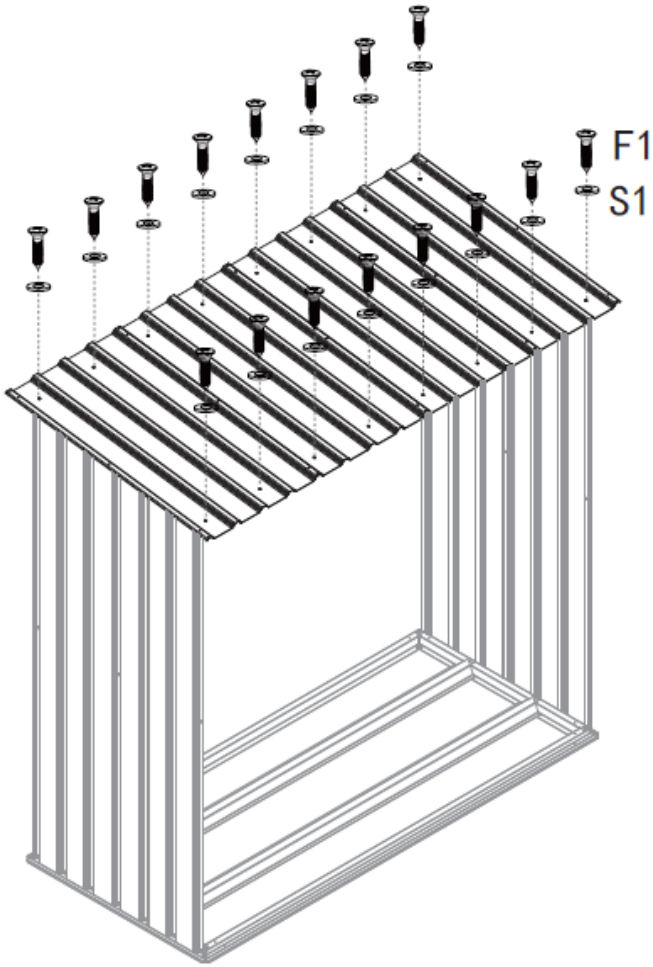
F1
S1

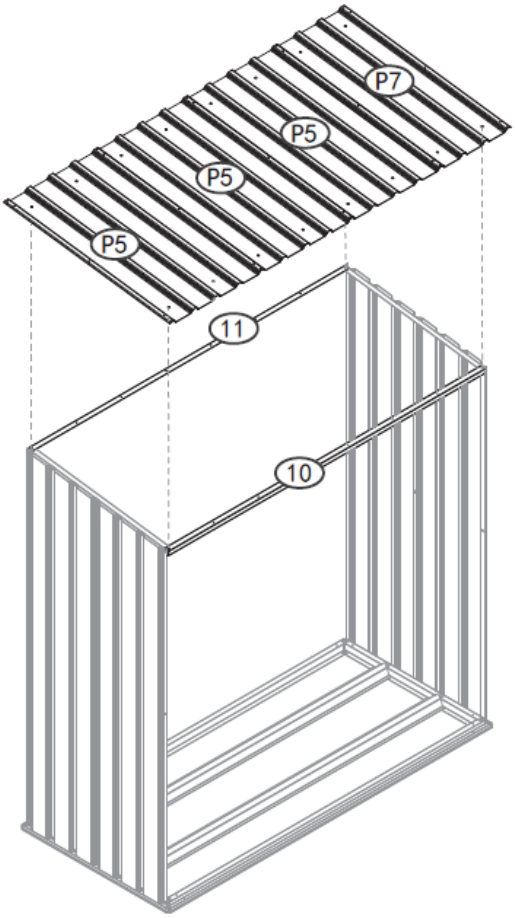
P7
P5
P5
P5
11
10

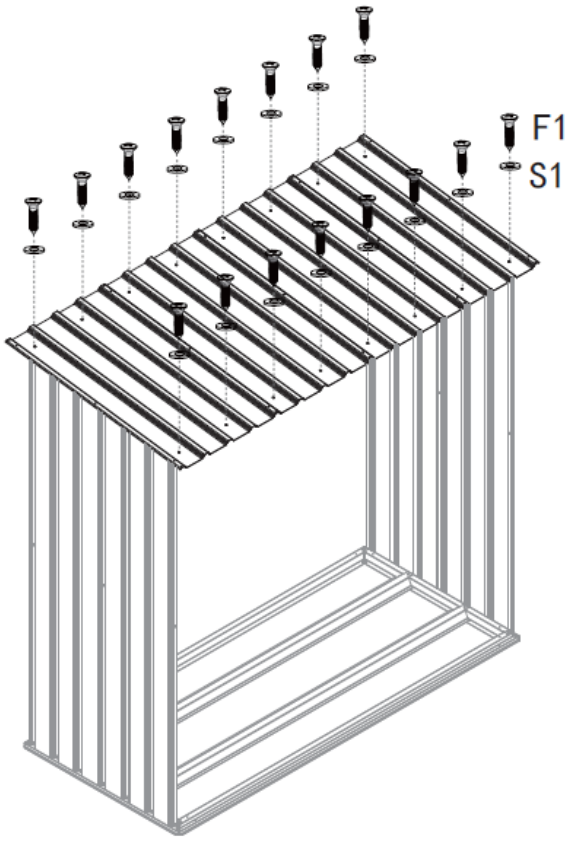
F1
S1

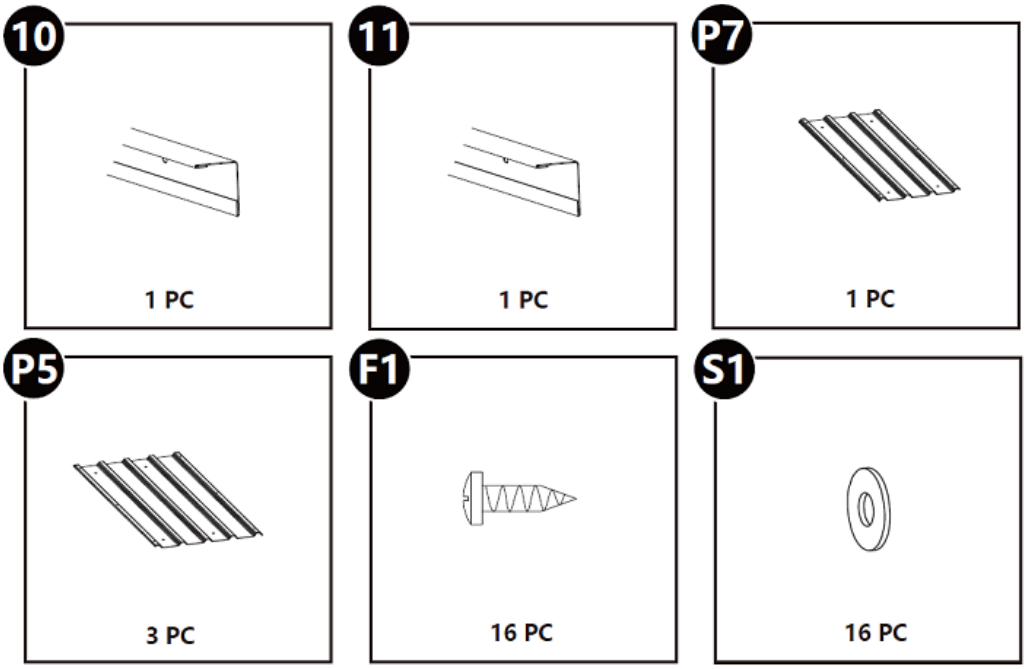
10
1 PC
11
1 PC
P7
1 PC
P5
3 PC
F1
16 PC
S1
16 PC

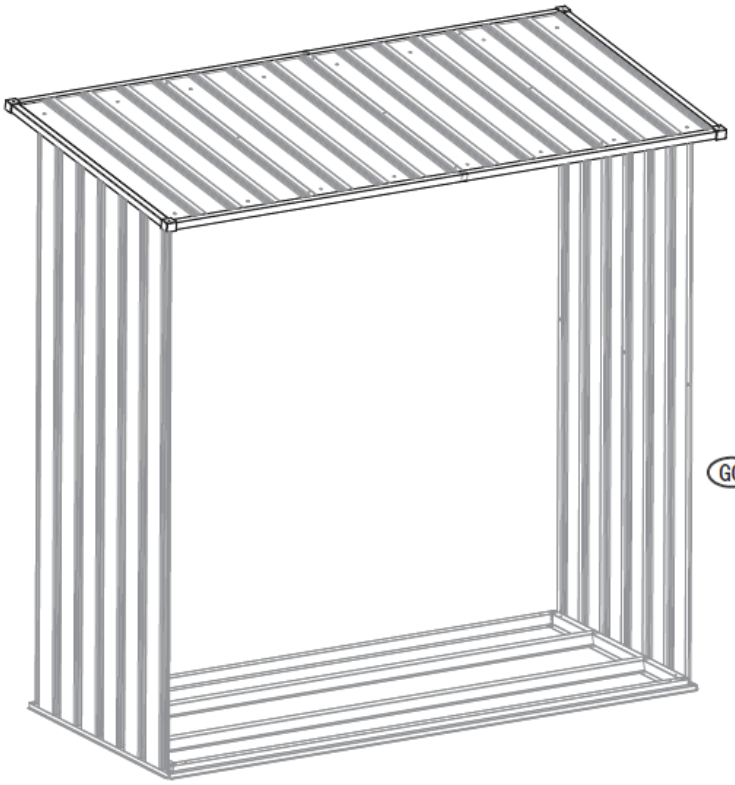

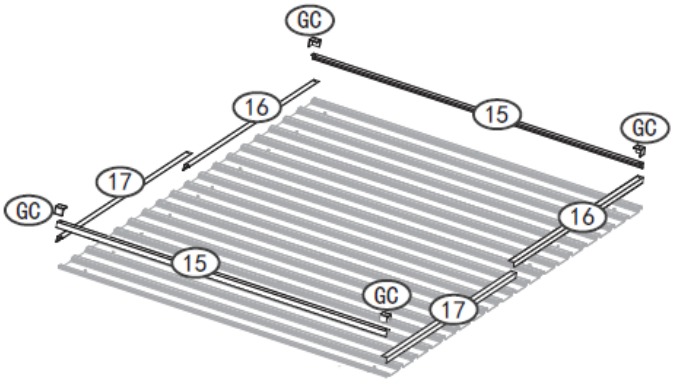
GC
16
15
GC
17
GC
16
15
GC
17

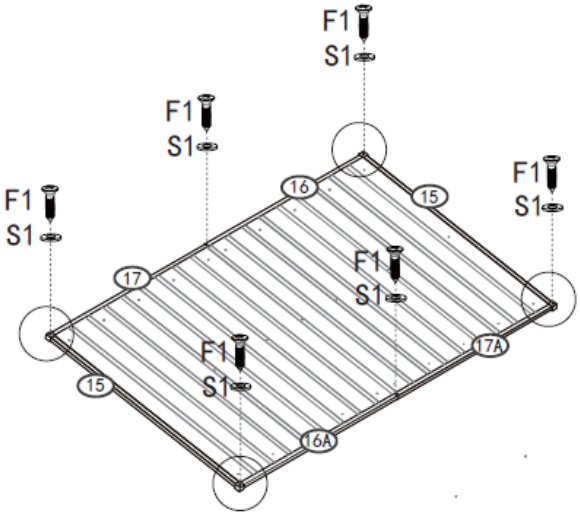
F1
S1
F1
S1
F1
S1
16
15
F1
S1
17
F1
S1
17A
F1
S1
15
16A

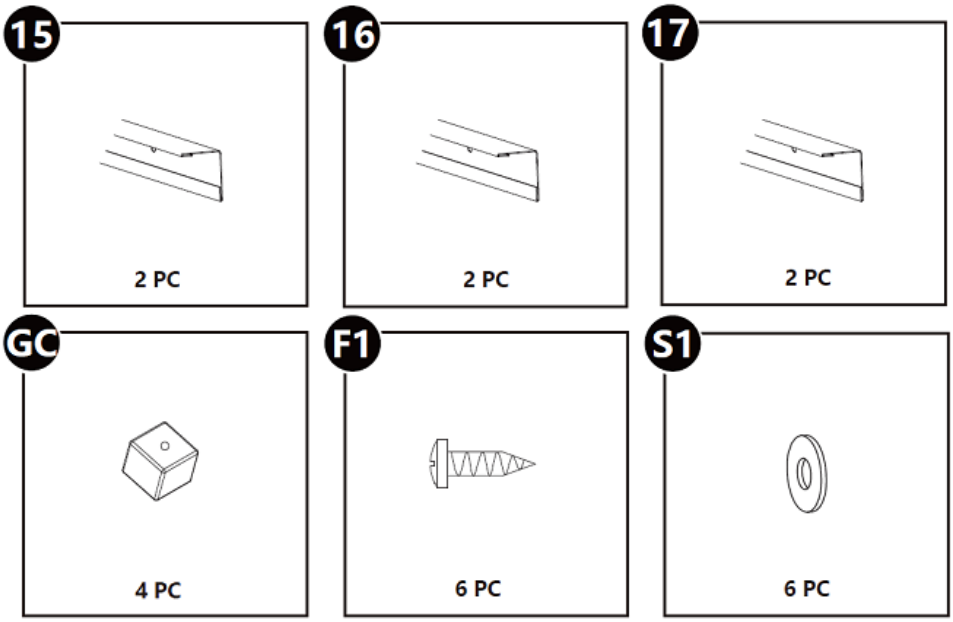
15
2 PC
16
2 PC
17
2 PC
GC
4 PC
F1
6 PC
S1
6 PC

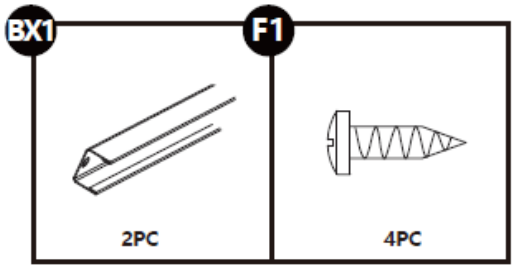
BX1
F1
2PC
4PC

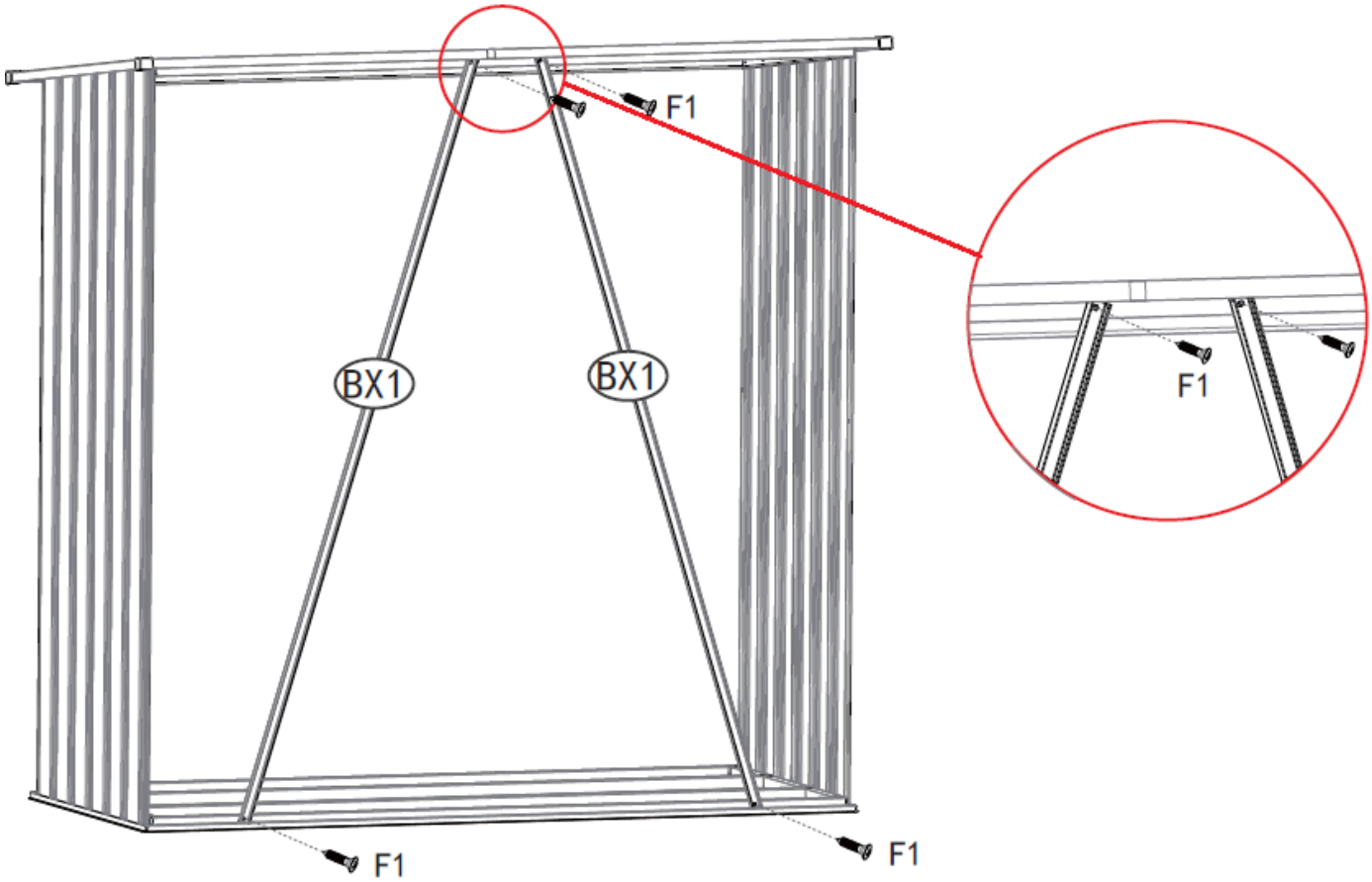
F1
BX1
BX1
F1
F1
F1

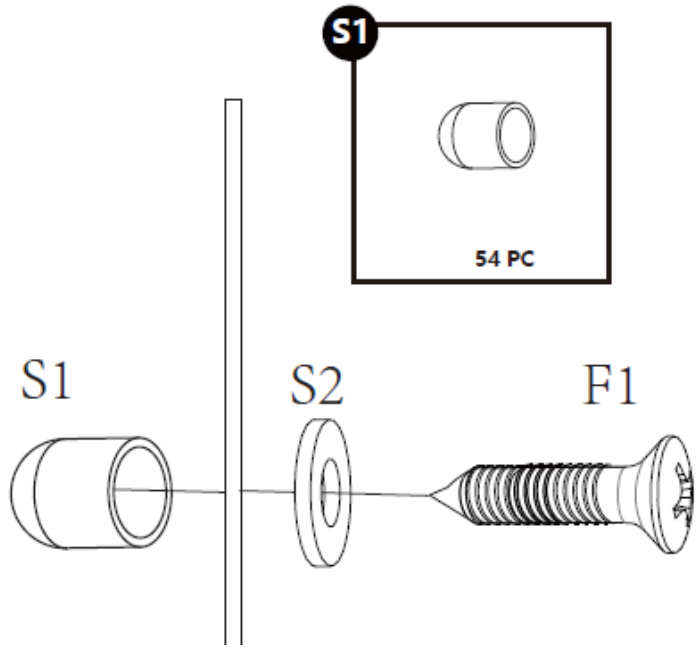
S1
54 PC
S1
S2
F1

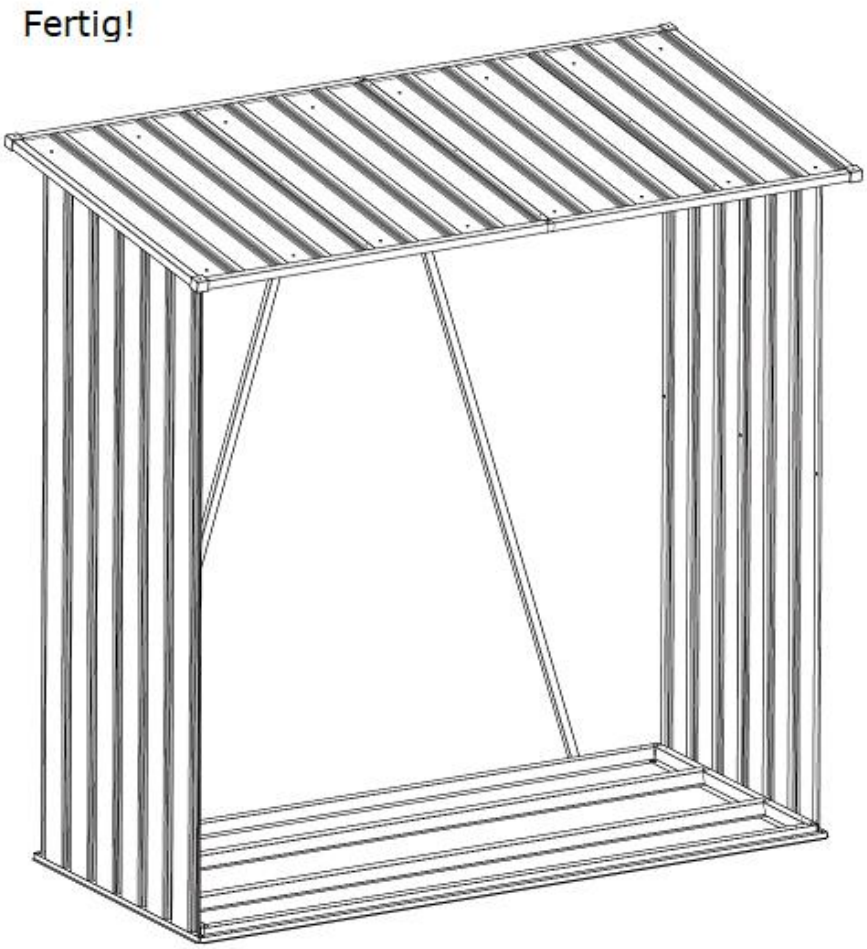

5 WARTUNG

- Für ein langlebiges Oberflächenfinish sollte die Außenfläche regelmäßig gereinigt werden.
- Halten Sie das Dach mit einem langstieligen Besen mit weichen Borsten von Blättern und Schnee frei. Starke Schneemengen können die Struktur beschädigen und das Betreten der Struktur unsicher machen.
- Verwenden Sie alle mitgelieferten Unterlegscheiben, um sich gegen das Eindringen von Witterungseinflüssen zu schützen und das Metall vor dem Verkratzen durch Schrauben zu schützen.
- Eine Plastikfolie (als Dampfbarriere), die unter der gesamten Bodenfläche mit guter Verdunstung angebracht wird, verringert die Kondensation.
- Überprüfen Sie Ihr Kaminholzregal regelmäßig auf lose Schrauben, Muttern usw. und ziehen Sie diese gegebenenfalls nach.

6 TECHNISCHE DATEN

Maße komplett (BxTxH)	ca. 165 x 83 x 142 / 157 cm
Volumen	ca. 2 m³
Gewicht	ca. 15 kg