PLATTENWAGEN PW700

ARTIKEL-NR. 19878

LESEN SIE DIE BEDIENUNGSANLEITUNG UND DIE SICHERHEITSHINWEISE VOR DER ERSTEN VERWENDUNG GRÜNDLICH DURCH!

DEMA-VERTRIEBS GMBH • IM TOBEL 4 • 74547 ÜBRIGSHAUSEN
WWW.DEMA-VERTRIEB.COM

© DEMA VERTRIEBS-GMBH

LETZTE AKTUALISIERUNG: 25.07.2022

1 SICHERHEITSHINWEISE

- Änderungen die dem technischen Fortschritt dienen, können ohne Vorankündigung vom Hersteller getätigt werden und sind eventuell in der Bedienungsanleitung noch nicht berücksichtigt.
- Kontrollieren Sie das Gerät vor Inbetriebnahme auf Vollständigkeit und Funktion!
- Nehmen Sie niemals ein defektes oder funktionsunfähiges Gerät in Betrieb! Kontaktieren Sie den Hersteller oder lassen Sie das Gerät von einem qualifizierten Mechaniker kontrollieren.
- Tragen Sie eine geeignete persönliche Schutzausrüstung, z.B. Sicherheitshandschuhe, Sicherheitsschuhe; g anliegende Arbeitskleidung, etc.!
- Benutzen Sie das Gerät nur für den vorgesehenen Einsatzzweck!
- Arbeiten Sie immer mit Bedacht und der nötigen Vorsicht!
- Überschreiten Sie niemals die max. zulässige Traglast!
- Achten Sie darauf, dass die Last stets gleichmäßig auf dem Wagen verteilt ist!
- Niemals Personen damit transportieren oder es als Steighilfe benutzen!
- Verwenden Sie nur zugelassenes Zubehör!
- Halten Sie den Arbeitsbereich sauber und aufgeräumt!
- Wenden Sie auf keinen Fall übermäßige Gewalt an!
- Halten Sie Kinder und unbeteiligte Dritte vom Arbeitsbereich fern.
- Arbeiten Sie niemals, wenn Sie müde sind oder unter dem Einfluss von Drogen, Medikamenten oder Alkohol stehen.
- Verwahren Sie Verpackungsteile (Folien, Plastikbeutel, Styropor, etc.) nur an Orten auf, die Kindern insbesondere Säuglingen nicht zugänglich sind, da Verpackungsteile oft nicht erkennbare Gefahren bergen (z. B. Erstickungsgefahr).

1-1 BESTIMMUNGSGEMÄßE VERWENDUNG

- Eignet sich zum Transport von z.B. Gipskartonplatten oder Paneelbrettern über kurze Distanzen.

2 TECHNISCHE DATEN

Max. Belastbarkeit	250 kg
Maße (LxBxH)	120 x 56 x 117 cm
Gewicht	ca. 29 kg

3 MONTAGE & AUFBAU

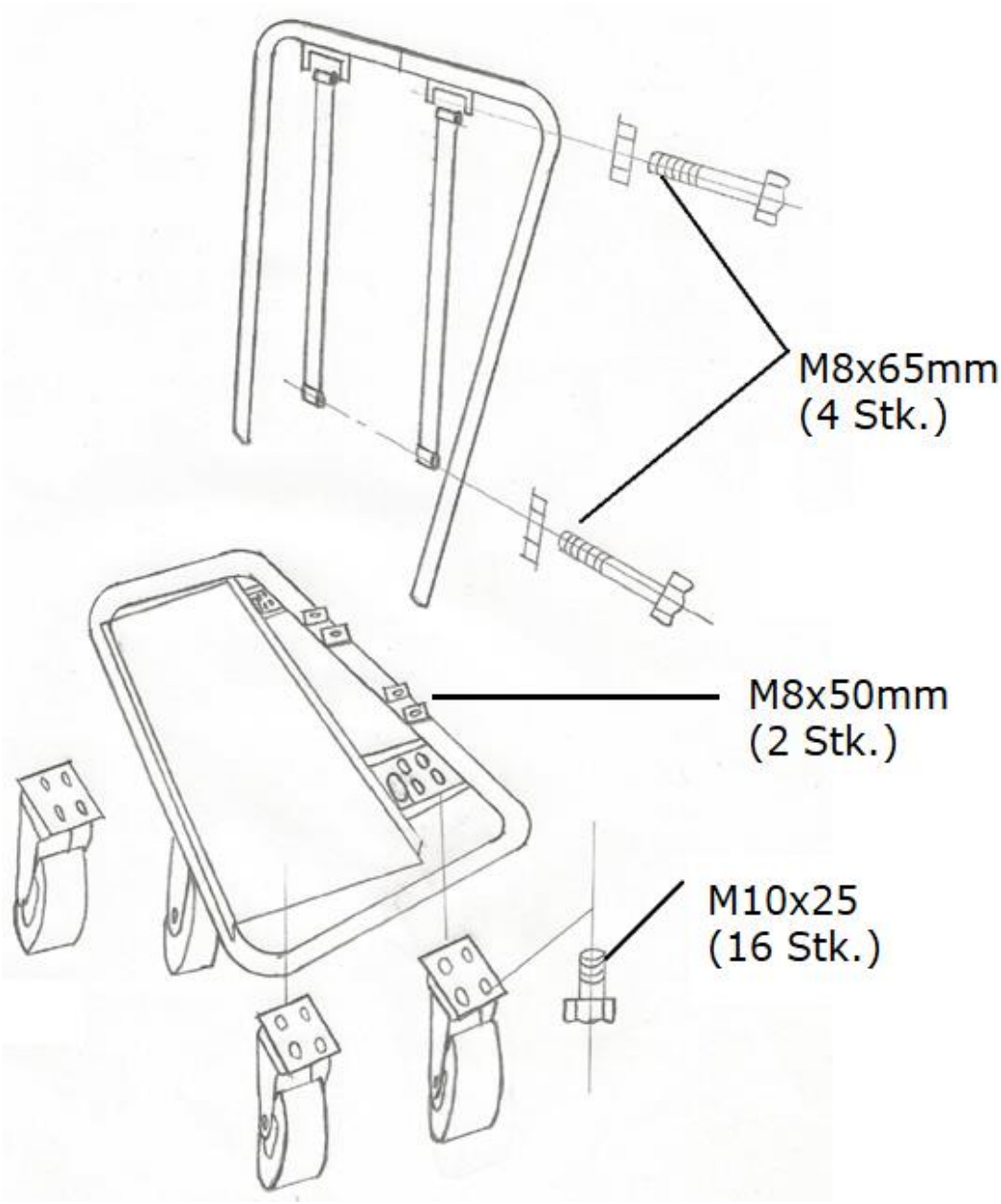

4 WARTUNG

- Prüfen Sie regelmäßig die Muttern und Schrauben auf einen festen Sitz.
- Sollten Sie Materialschäden oder Risse entdecken, den Plattenwagen nicht mehr verwenden!

5 ENTSORGUNG

Im Falle der Entsorgung dieses Gerätes wenden Sie sich bitte an die DEMA Vertriebs-GmbH, Ihren lokalen Händler oder einen lokalen Wertstoffverwerter.
Entsorgen Sie das Gerät keinesfalls über den normalen Hausmüll!