METALL - FUNDAMENT FÜR GEWÄCHSHAUS BASIC 4,75 M²

MFGH 250

ARTIKEL-NR. 47009

LESEN SIE DIE BEDIENUNGSANLEITUNG UND DIE SICHERHEITSHINWEISE VOR DER ERSTEN VERWENDUNG GRÜNDLICH DURCH!

DEMA-VERTRIEBS GMBH • IM TOBEL 4 • 74547 ÜBRIGSHAUSEN
WWW.DEMA-VERTRIEB.COM

© DEMA VERTRIEBS-GMBH

LETZTE AKTUALISIERUNG: 30.09.2014

1 SICHERHEITSHINWEISE

- Änderungen die dem technischen Fortschritt dienen, können ohne Vorankündigung vom Hersteller getätigt werden und sind eventuell in der Bedienungsanleitung noch nicht berücksichtigt.
- Kontrollieren Sie das Gerät vor Inbetriebnahme auf Vollständigkeit und Funktion!
- Nehmen Sie niemals ein defektes oder funktionsunfähiges Gerät in Betrieb! Kontaktieren Sie den Hersteller oder lassen Sie das Gerät von einem qualifizierten Mechaniker kontrollieren.
- Arbeiten Sie immer mit Bedacht und der nötigen Vorsicht!
- Tragen Sie beim Aufbau Sicherheitshandschuhe!
- Wenden Sie auf keinen Fall übermäßige Gewalt an!
- Halten Sie Kinder und unbeteiligte Dritte vom Arbeitsbereich fern.
- Arbeiten Sie niemals wenn Sie müde sind oder unter dem Einfluss von Alkohol, Drogen, Medikamente oder sonstigen Rauschmitteln stehen!
- Verwahren Sie Verpackungsteile (Folien, Plastikbeutel, Styropor, etc.) nur an Orten auf, die Kindern insbesondere Säuglingen nicht zugänglich sind, da Verpackungsteile oft nicht erkennbare Gefahren bergen (z. B. Erstickungsgefahr).

1-1 BESTIMMUNGSGEMÄßE VERWENDUNG

- Das Metallfundament eignet sich ausschließlich als Fundament für den Artikel 47005, Gewächshaus "Basic".
- Das Metallfundament eignet sich nicht für andere Gewächshäuser.

2 TECHNISCHE DATEN

Außenmaße (LxB)	2510 x 1900 mm
Innenmaße (LxB)	2450 x 1840 mm
Höhe (ohne Bodenanker)	120 mm
Gewicht	12 kg

3 MONTAGE & AUFBAU

- Montieren Sie (wie unten in der Abbildung dargestellt) die Rahmenteile (1 und 2) an die Fußteile (3) an. Verwenden Sie hierzu die Schrauben (F3).

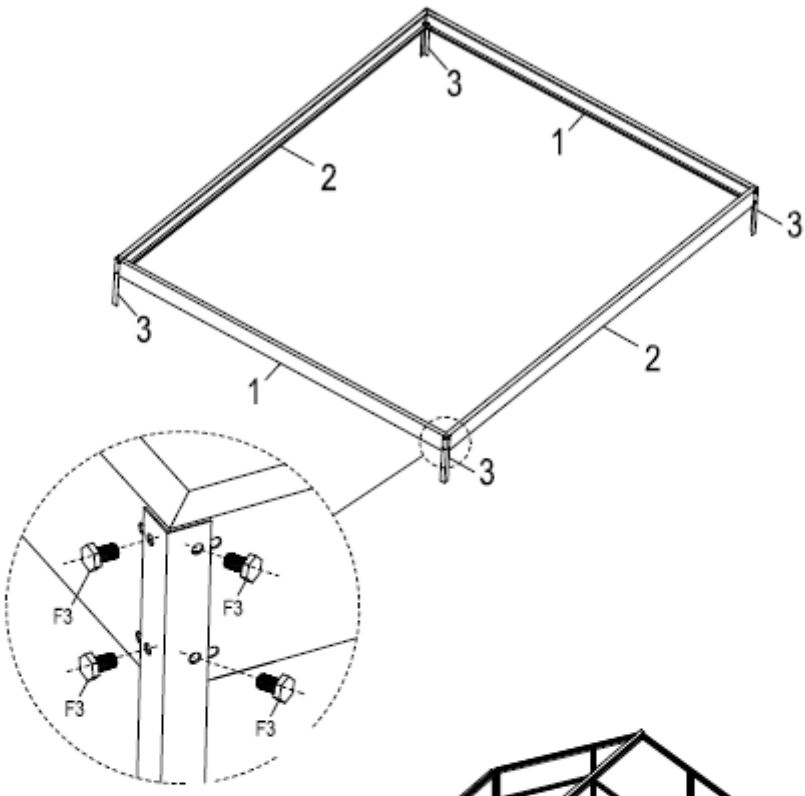

TEIL	NR	STK
	1	2
	2	2
	3	4
	F3	16

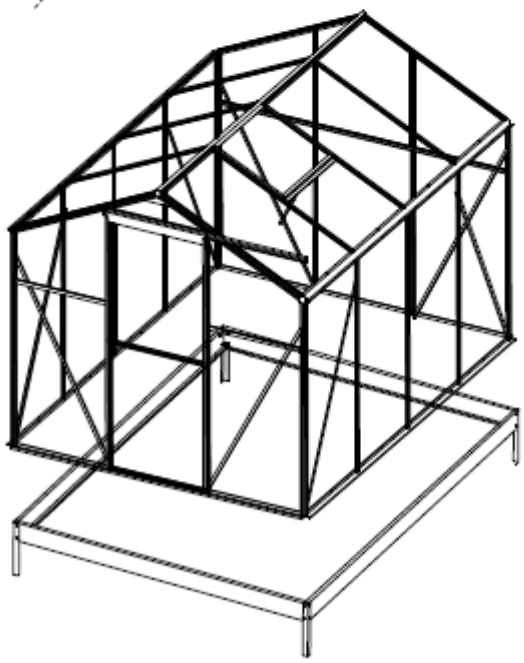

- Für den nächsten Aufbauschritt müssen Sie mindestens eine weitere Person als Hilfe hinzuziehen.
- Stellen Sie das (optional erhältliche) Gewächshaus auf das zusammengebaute Fundament.
- Befestigen Sie das Gewächshaus mit Hilfe der Befestigungswinkelstücke (B2) und den Muttern (enthalten im Lieferumfang des Gewächshauses).

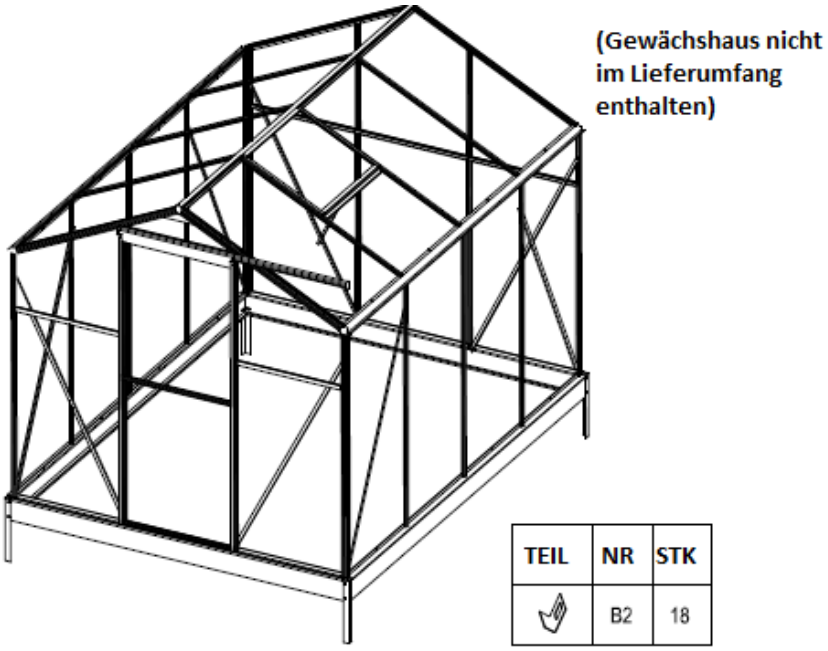

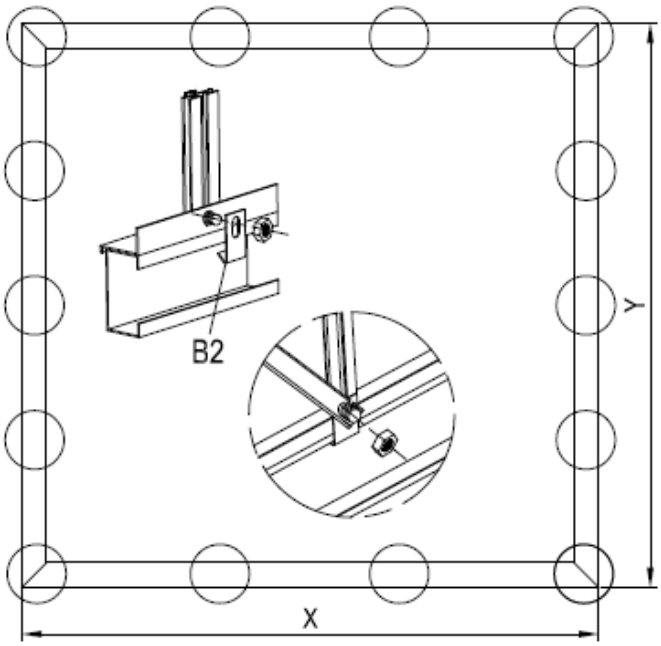

4 ENTSORGUNG

Im Falle der Entsorgung dieses Gerätes wenden Sie sich bitte an die DEMA Vertriebs-GmbH, Ihren lokalen Händler oder einen lokalen Wertstoffverwerter.
Führen Sie das Gerät keinesfalls einer kommunalen Sammelstelle zu!
Entsorgen Sie das Gerät keinesfalls über den normalen Hausmüll!
Sie leisten damit einen wichtigen Beitrag zur Erhaltung der Umwelt.