HANDKURBELSIEB

HS15

ARTIKEL-NR. 61797

LESEN SIE DIE BEDIENUNGSANLEITUNG UND DIE SICHERHEITSHINWEISE VOR DER ERSTEN VERWENDUNG GRÜNDLICH DURCH!

DEMA-VERTRIEBS GMBH • IM TOBEL 4 • 74547 ÜBRIGSHAUSEN
WWW.DEMA-VERTRIEB.COM

© DEMA VERTRIEBS-GMBH

LETZTE AKTUALISIERUNG: 30.03.2016

Inhaltsverzeichnis

1 SICHERHEITSHINWEISE 3

2 TECHNISCHE DATEN 3

3 ENTSORGUNG 3

4 MONTAGE & AUFBAU 4

5 EXPLOSIONSZEICHNUNG 4

5-1 Teileliste 4

6 WARTUNG 4

1 SICHERHEITSHINWEISE

- Änderungen die dem technischen Fortschritt dienen, können ohne Vorankündigung vom Hersteller getätigt werden und sind eventuell in der Bedienungsanleitung noch nicht berücksichtigt.
- Kontrollieren Sie das Gerät vor Inbetriebnahme auf Vollständigkeit und Funktion!
- Nehmen Sie niemals ein defektes oder funktionsunfähiges Gerät in Betrieb! Kontaktieren Sie den Hersteller oder lassen Sie das Gerät von einem qualifizierten Mechaniker kontrollieren.
- Arbeiten Sie immer mit Bedacht und der nötigen Vorsicht!
- Wenden Sie auf keinen Fall übermäßige Gewalt an!
- Halten Sie Kinder und unbeteiligte Dritte vom Arbeitsbereich fern.
- Steigen Sie niemals auf das Sieb!
- Arbeiten Sie niemals, wenn Sie müde sind oder unter dem Einfluss von Drogen, Medikamenten oder Alkohol stehen.
- Verwahren Sie Verpackungsteile (Folien, Plastikbeutel, Styropor, etc.) nur an Orten auf, die Kindern insbesondere Säuglingen nicht zugänglich sind, da Verpackungsteile oft nicht erkennbare Gefahren bergen (z. B. Erstickungsgefahr).

2 TECHNISCHE DATEN

Fassungsvermögen	ca. 15 Liter
Siebgitterlochung	ca. 7x11 mm
Artikel-Maße ØxH	ca. 40 x 51 cm
Gewicht	ca. 4,3 kg

3 ENTSORGUNG

Im Falle der Entsorgung dieses Gerätes wenden Sie sich bitte an die DEMA Vertriebs-GmbH, Ihren lokalen Händler oder einen lokalen Wertstoffverwerter.
Führen Sie das Gerät keinesfalls einer kommunalen Sammelstelle zu!
Entsorgen Sie das Gerät keinesfalls über den normalen Hausmüll!
Sie leisten damit einen wichtigen Beitrag zur Erhaltung der Umwelt.

4 MONTAGE & AUFBAU

- Verwenden Sie die Explosionszeichnung und Teileliste als Aufbauhilfe.

5 EXPLOSIONSZEICHNUNG

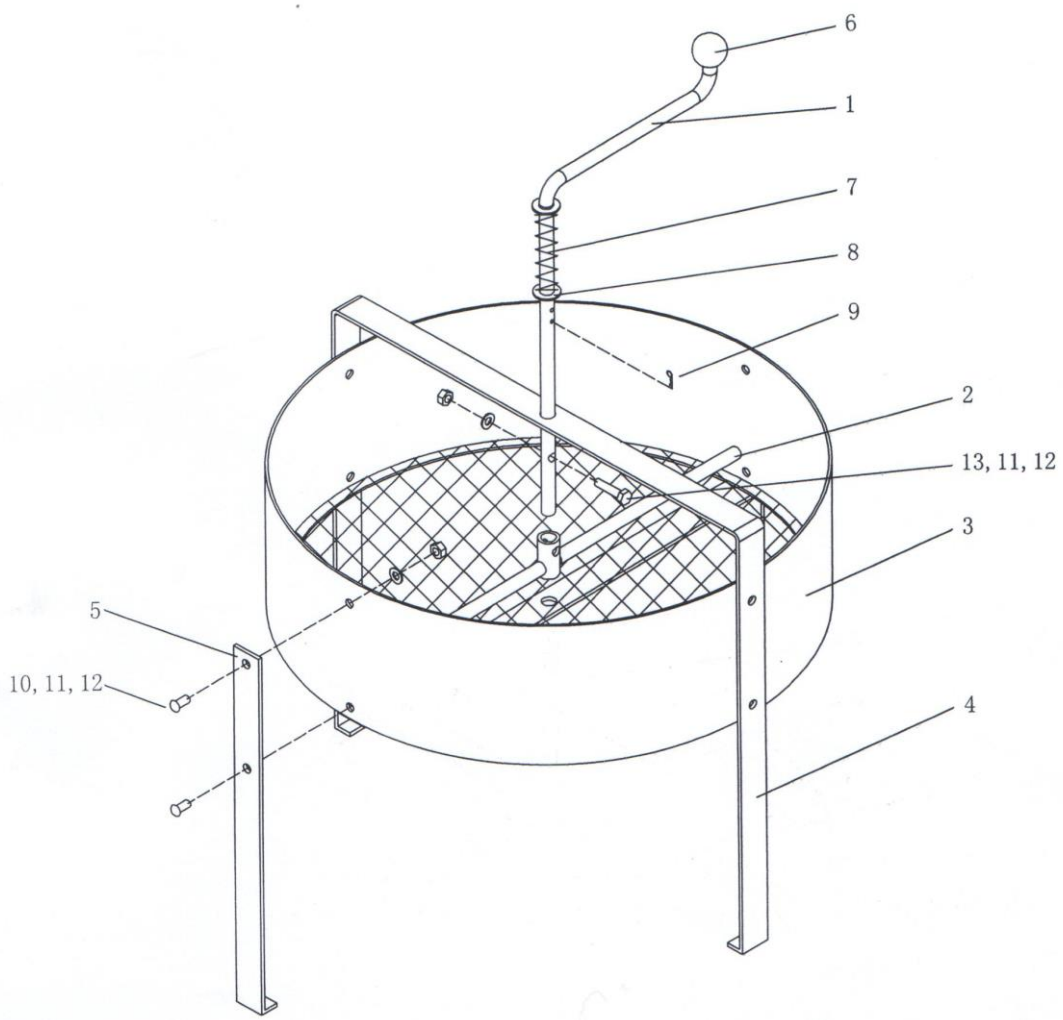

5-1 TEILELISTE

NR	BEZEICHNUNG	STK	NR	BEZEICHNUNG	STK
1	Handkurbel	1	8	Unterlegscheibe Ø10	1
2	Drehstange	1	9	Splint	1
3	Kübel	1	10	Schraube M6x12	8
4	Große Fußstange	1	11	Unterlegscheibe Ø6	9
5	Kleine Fußstange	2	12	Mutter	9
6	Knauf	1	13	Schraube M6x25	1
7	Feder	1			

6 WARTUNG

- Überprüfen Sie regelmäßig die Schraubverbindungen des Siebs.
- Decken Sie das Sieb ab und lagern Sie dieses an einem trockenen, frostfreien Platz!