BOLLERWAGEN "SUNNY" FALTBAR

ARTIKEL-NR. 19971

Farbe kann variieren

LESEN SIE DIE BEDIENUNGSANLEITUNG UND DIE SICHERHEITSHINWEISE VOR DER ERSTEN VERWENDUNG GRÜNDLICH DURCH!

DEMA-VERTRIEBS GMBH • IM TOBEL 4 • 74547 ÜBRIGSHAUSEN
WWW.DEMA-VERTRIEB.COM

© DEMA VERTRIEBS-GMBH

LETZTE AKTUALISIERUNG: 30.03.2023

Inhaltsverzeichnis

1 SICHERHEITSHINWEISE 3

1-1 Bestimmungsgemäße Verwendung 3

2 TECHNISCHE DATEN 3

3 MONTAGE 4

3-1 Teileliste 4

3-2 Aufbau 4

4 WARTUNG 6

5 ENTSORGUNG 6

1 SICHERHEITSHINWEISE

- Änderungen die dem technischen Fortschritt dienen, können ohne Vorankündigung vom Hersteller getätigt werden und sind eventuell in der Bedienungsanleitung noch nicht berücksichtigt.
- Kontrollieren Sie das Gerät vor Inbetriebnahme auf Vollständigkeit und Funktion!
- Nehmen Sie niemals ein defektes oder funktionsunfähigen Bollerwagen in Betrieb! Kontaktieren Sie den Hersteller oder lassen Sie das Gerät von einem qualifizierten Fachmann kontrollieren.
- Arbeiten Sie immer mit Bedacht und der nötigen Vorsicht; Wenden Sie auf keinen Fall übermäßige Gewalt an!
- Transportieren Sie niemals Menschen, Tiere oder Gefahrstoffe mit dem Bollerwagen!
- Verwenden Sie den Bollerwagen nicht auf abschüssigen Untergründen!
- Niemals die max. Traglast überschreiten! Die Ladung muss gleichmäßig verteilt werden!
- Benutzen Sie den Bollerwagen nicht auf öffentlichen Straßen!
- Klettern Sie niemals in oder auf den Bollerwagen!
- Halten Sie Kinder und unbeteiligte Dritte vom Arbeitsbereich fern.
- Verwenden Sie den Bollerwagen niemals, wenn Sie müde sind oder unter dem Einfluss von Drogen, Medikamenten oder Alkohol stehen.
- Verwahren Sie Verpackungsteile (Folien, Plastikbeutel, Styropor, etc.) nur an Orten auf, die Kindern insbesondere Säuglingen nicht zugänglich sind! Da Verpackungsteile oft nicht erkennbare Gefahren bergen (z. B. Erstickungsgefahr).

1-1 BESTIMMUNGSGEMÄßE VERWENDUNG

- Der Bollerwagen eignet sich zum Transport von haushaltsüblichen Lasten.
- Der Bollerwagen eignet sich nicht zum Transport von Menschen, Tieren oder Gefahrstoffen!

2 TECHNISCHE DATEN

Max. Traglast	ca. 80 kg
Radgröße	8“
Maße (LxBxH)	100 x 53 x 64 x 119 cm
Gewicht	ca. 8,6 kg

3 MONTAGE

3-1 TEILELISTE

A x 1	B x 1	C x 4	D x 1
E x 4	F x 4	G x 2	

3-2 AUFBAU

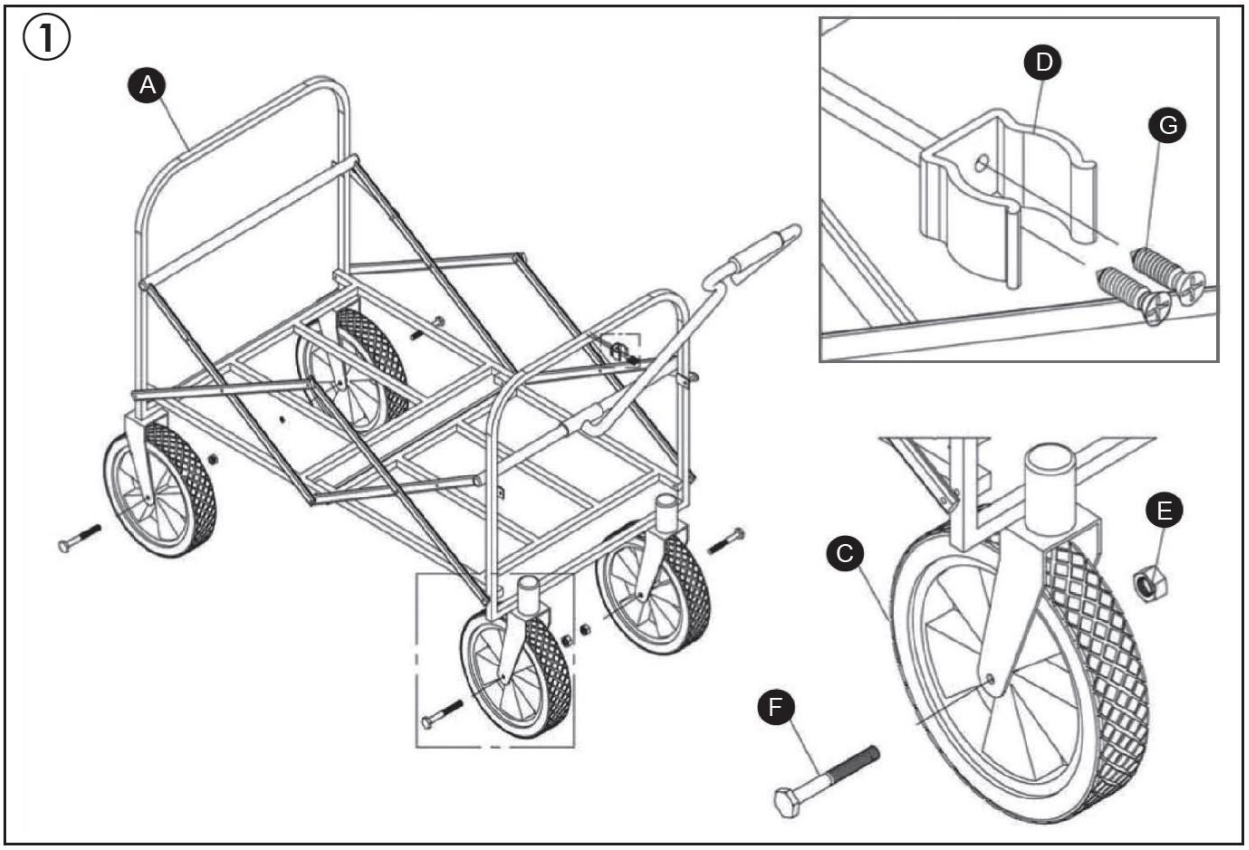

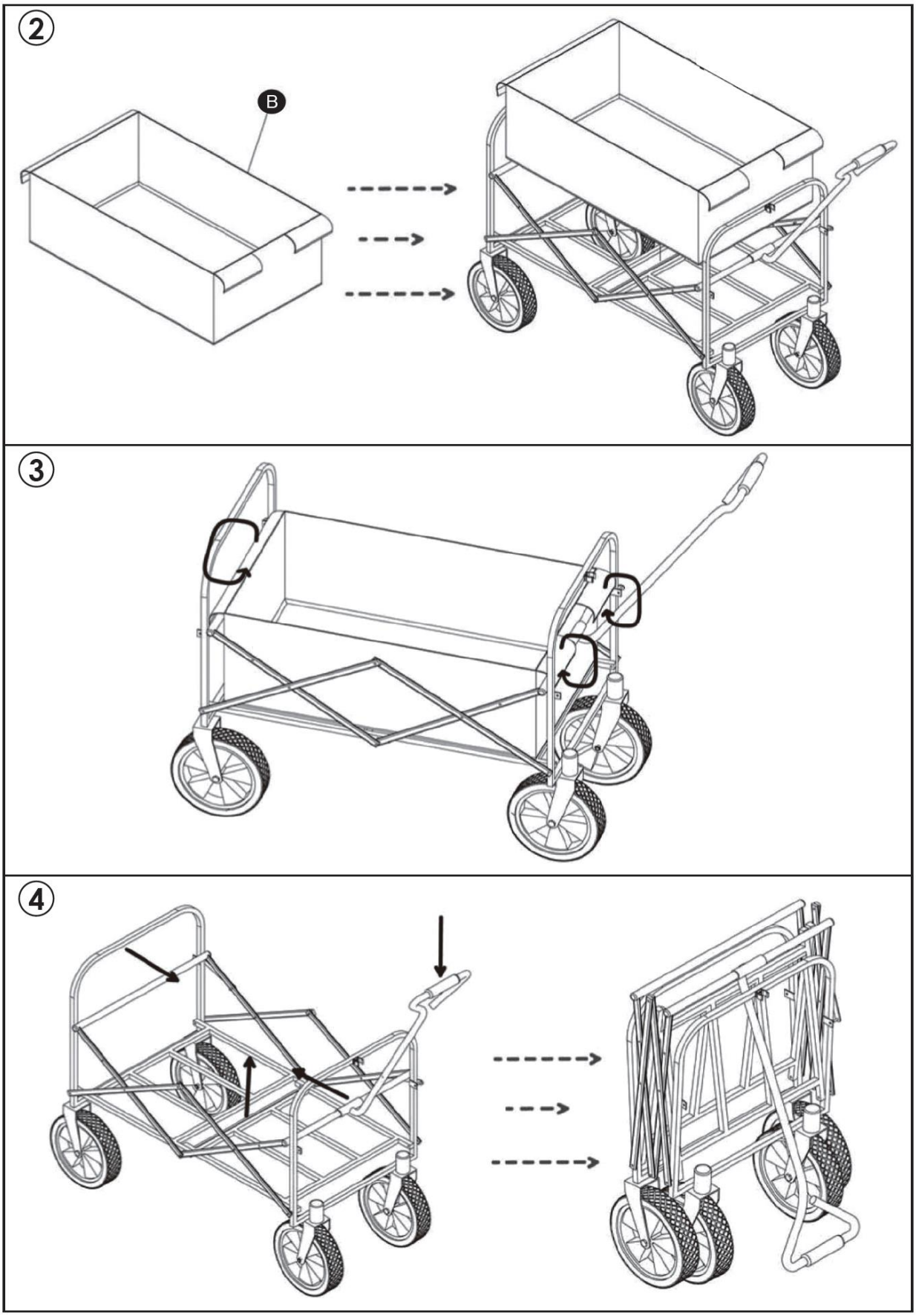
2
B
3
4

4 WARTUNG

- Prüfen Sie regelmäßig die Schrauben und Muttern auf einen festen Sitz.
- Die PVC Plane kann zur Reinigung abgenommen und mit einem milden Reinigungsmittel gereinigt werden. Nur Handwäsche, nicht in der Waschmaschine waschen!

5 ENTSORGUNG

Im Falle der Entsorgung dieses Gerätes wenden Sie sich bitte an die DEMA Vertriebs-GmbH, Ihren lokalen Händler oder einen lokalen Wertstoffverwerter.
Führen Sie das Gerät gegebenenfalls einer kommunalen Sammelstelle zu!
Entsorgen Sie das Gerät keinesfalls über den normalen Hausmüll!
Sie leisten damit einen wichtigen Beitrag zur Erhaltung der Umwelt.