HOLZ - HÄNGEMATTENGESTELL-SET "SIESTA"

HG320+

ARTIKEL-NR. 93994

LESEN SIE DIE BEDIENUNGSANLEITUNG UND DIE SICHERHEITSHINWEISE VOR DER ERSTEN VERWENDUNG GRÜNDLICH DURCH!

DEMA-VERTRIEBS GMBH • IM TOBEL 4 • 74547 ÜBRIGSHAUSEN
WWW.DEMA-VERTRIEB.COM

© DEMA VERTRIEBS-GMBH

LETZTE AKTUALISIERUNG: 27.10.2014

Inhaltsverzeichnis

1 SICHERHEITSHINWEISE 3

2 MONTAGE & AUFBAU 3

3 WARTUNG 4

4 ENTSORGUNG 4

5 TECHNISCHE DATEN 5

6 TEILELISTE 5

1 SICHERHEITSHINWEISE

- Änderungen die dem technischen Fortschritt dienen, können ohne Vorankündigung vom Hersteller getätigt werden und sind eventuell in der Bedienungsanleitung noch nicht berücksichtigt.
- Kontrollieren Sie das Gerät vor Inbetriebnahme auf Vollständigkeit, Funktion und Dichtheit!
- Nehmen Sie niemals ein defektes oder funktionsunfähiges Gerät in Betrieb! Kontaktieren Sie den Hersteller oder lassen Sie das Gerät von einem qualifizierten Mechaniker kontrollieren.
- Springen Sie niemals in die Hängematte!
- Vermeiden Sie extreme Schaukelbewegungen!
- Niemals mehr als eine Person gleichzeitig zugelassen!
- Arbeiten Sie immer mit Bedacht und der nötigen Vorsicht!
- Wenden Sie auf keinen Fall übermäßige Gewalt an!
- Halten Sie Kinder und unbeteiligte Dritte vom Arbeitsbereich fern.
- Verwahren Sie Verpackungsteile (Folien, Plastikbeutel, Styropor, etc.) nur an Orten auf, die Kindern insbesondere Säuglingen nicht zugänglich sind! Da Verpackungsteile oft nicht erkennbare Gefahren bergen (z. B. Erstickungsgefahr).

2 MONTAGE & AUFBAU

- Entnehmen Sie alle Teile aus der Transportverpackung!
- Verschrauben Sie die beiden Ständerpfosten (002) auf den beiden Füßen (003). Verwenden Sie hierfür die Schrauben (004).

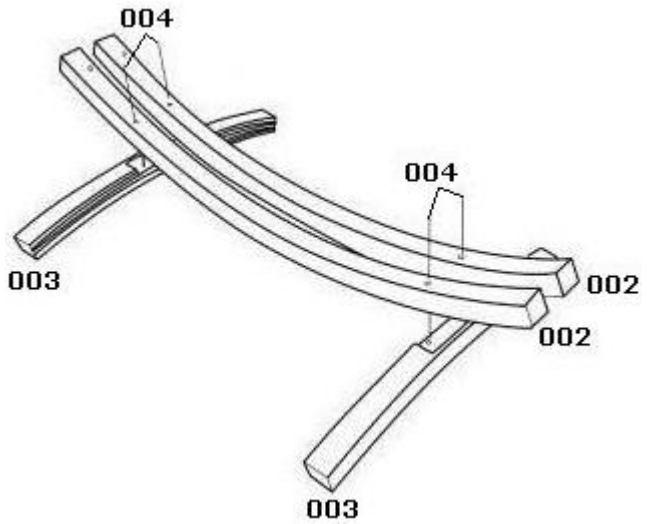

- Schieben Sie die Trägerpfosten (001) zwischen die bereits montierten Ständerpfosten (002).
- Verschrauben Sie anschließen die Trägerpfosten (001) mit den Ständerpfosten (002). Verwenden Sie hierfür die Schrauben (007, Unterlegscheiben (005) und Muttern (006).

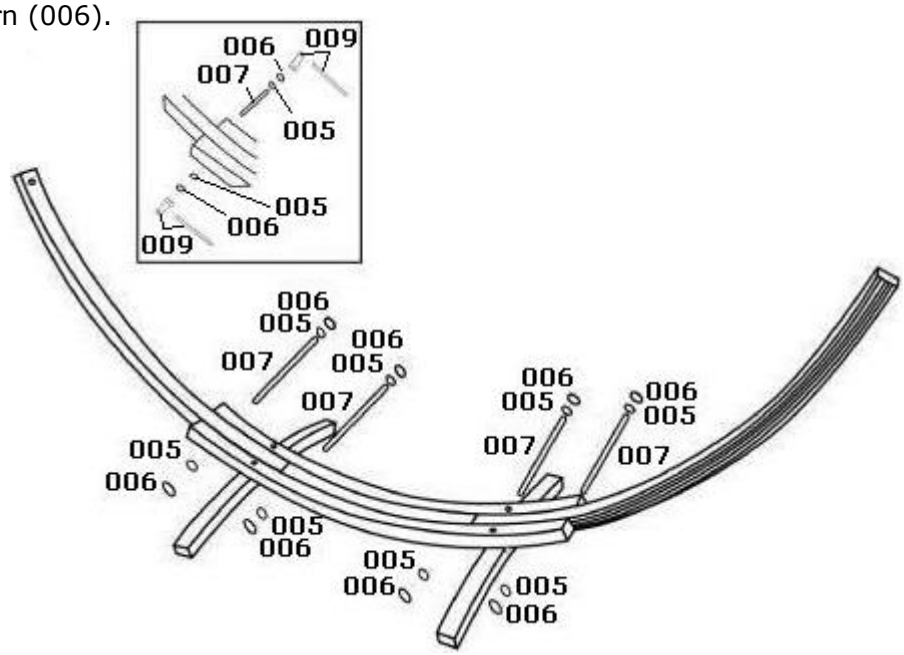

- Schieben Sie die O-Schraube (008) durch den Trägerpfosten (001). Fixieren Sie die Schraube mit der Unterlegscheibe (005) und der Mutter (006).
- Befestigen Sie nun die Kette (010) an Ihrer Hängematte.
- Hängen Sie anschließend die Kette (010) mit dem Karabiner in die bereits eingeschraubte O-Schraube (008).

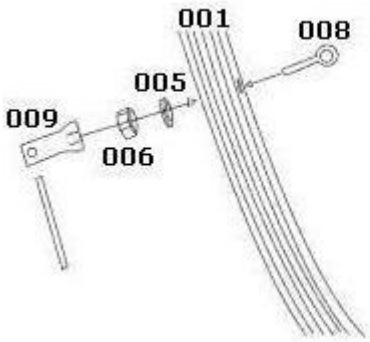

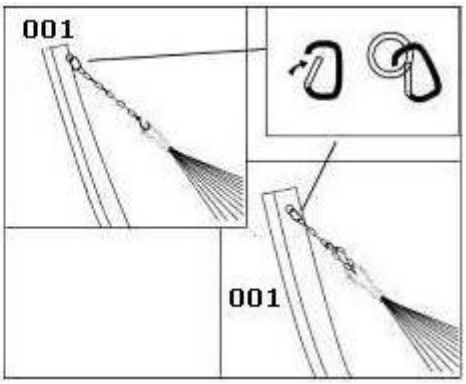

3 WARTUNG

- Lagern Sie das Hängemattengestell immer an einem trockenen und sauberen Ort!
- Reinigen Sie das Hängemattengestell niemals mit aggressiven Reinigungs- oder Lösungsmitteln. Verwenden Sie zur Reinigung nur ein leicht angefeuchtetes Tuch.

4 ENTSORGUNG

Im Falle der Entsorgung dieses Gerätes wenden Sie sich bitte an die DEMA Vertriebs-GmbH, Ihren lokalen Händler oder einen lokalen Wertstoffverwerter.
Führen Sie das Gerät keinesfalls einer kommunalen Sammelstelle zu!
Entsorgen Sie das Gerät keinesfalls über den normalen Hausmüll!
Sie leisten damit einen wichtigen Beitrag zur Erhaltung der Umwelt.

5 TECHNISCHE DATEN

Maximal Belastung	Gestell	300 kg
	Hängematte	100 kg
Maße		3200 x 1200 x 1250 mm
Gewicht		25,5 kg

6 TEILELISTE

Teilenr.	Bezeichnung	Bild	Stück
001	Trägerpfosten		2
002	Ständerpfosten	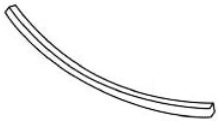	2
003	Fuß		2
004	Schraube		4
005	Unterlegscheibe		14
006	Mutter		10
007	Schraube		4
008	O-Schraube		2
009	Hülsenmutter & Stab		2
010	Kette mit Karabiner		2