GELENKWELLE / ZAPFWELLE

ARTIKEL-NR: 67934 / 67935 / 67942 / 67943 / 67944 / 67946 / 67947 / 67948 / 67949 / 67950 / 67951 / 67952 / 67953 / 67954 / 67955 / 67991 / 67992 / 67993 / 67996

Abbildung ähnlich

LESEN SIE DIE BEDIENUNGSANLEITUNG UND DIE SICHERHEITSHINWEISE VOR DER ERSTEN VERWENDUNG GRÜNDLICH DURCH!

DEMA-VERTRIEBS GMBH • IM TOBEL 4 • 74547 ÜBRIGSHAUSEN
WWW.DEMA-VERTRIEB.COM

© DEMA VERTRIEBS-GMBH

Inhaltsverzeichnis

1 SICHERHEITSHINWEISE 3

1-1 Bestimmungsgemäße Verwendung 3

2 PIKTOGRAMMERLÄUTERUNG 4

3 MONTAGE & INBETRIEBNAHME 4

3-1 Verwendung der Rutschkupplung (nur bei entsprechenden Modellen) 6

4 WARTUNG 6

4-1 Periodische Wartungsarbeiten 6

4-2 Jährliche Wartungsarbeiten 6

5 ENTSORGUNG 7

6 TECHNISCHE DATEN 7

7 CE-KONFORMITÄTSERKLÄRUNG 8

1 SICHERHEITSHINWEISE

- Änderungen die dem technischen Fortschritt dienen, können ohne Vorankündigung vom Hersteller getätigt werden und sind eventuell in der Bedienungsanleitung noch nicht berücksichtigt.
- Kontrollieren Sie das Gerät vor Inbetriebnahme auf Vollständigkeit und Funktion!
- Nehmen Sie niemals ein defektes oder funktionsunfähiges Gerät in Betrieb! Kontaktieren Sie den Hersteller oder lassen Sie das Gerät von einem Mechaniker kontrollieren.
- Arbeiten Sie immer mit Bedacht und der nötigen Vorsicht!
- Wenden Sie auf keinen Fall übermäßige Gewalt an!
- Halten Sie Kinder und unbeteiligte Dritte vom Arbeitsbereich fern!
- Kontrollieren Sie alle Teile der Gelenkwelle regelmäßig und führen Sie regelmäßig eine Wartung durch.
- Verwenden Sie bei der Wartung und der Montage stets Sicherheitshandschuhe und Sicherheitsschuhe.
- Achten Sie immer darauf, dass beim Arbeitsvorgang niemals Körperteile oder Kleidungsstücke in Gefahrenbereiche gelangen können. **Kontakt mit der rotierenden Gelenkwelle kann zu schweren Verletzungen führen!**
- Trennen Sie vor allen Wartungs- und Einstellarbeitenarbeiten die Gelenkwelle von dem Traktor bzw. von dem Anbaugerät!
- Steigen Sie niemals auf die Gelenkwelle!
- Vergewissern Sie sich, dass die Schutzglocken immer verwendet werden und in einem guten Zustand sind.
- Schmieren Sie regelmäßig die Gelenkwelle (siehe Kap. 4)!
- Achten Sie darauf, dass die Schutzkette stets an der Gelenkwelle befestigt ist.
- Lassen Sie die Gelenkwelle niemals unbeaufsichtigt arbeiten.
- Vergewissern Sie sich, dass die Gelenkwelle an beiden Seiten sicher befestigt ist!
- Schalten Sie bei allen Wartungs- und Einstellarbeiten den Motor des Traktors ab. Legen Sie die Handbremse ein, ziehen Sie den Zündschlüssel und warten Sie bis sowohl der Traktormotor, als auch die Gelenkwelle komplett zum Stillstand gekommen ist.
- Vergewissern Sie sich, dass sich im Arbeitsbereich keine Hindernisse wie z.B. Steine oder ähnliches befinden. Diese Gegenstände könnten durch das mit der Welle betriebene Werkzeug hinausgeschleudert werden und dadurch Personen verletzen.
- Arbeiten Sie niemals, wenn Sie müde sind oder unter dem Einfluss von Drogen, Medikamenten oder Alkohol stehen.
- Verwahren Sie Verpackungsteile (Folien, Plastikbeutel, Styropor, etc.) nur an Orten auf, die Kindern insbesondere Säuglingen nicht zugänglich sind! Da Verpackungsteile oft nicht erkennbare Gefahren bergen (z. B. Erstickungsgefahr).

1-1 BESTIMMUNGSGEMÄßE VERWENDUNG

- Die Gelenkwelle dient dem Antrieb von (landwirtschaftlich genutzten) Anbaugeräten.
- Die Gelenkwelle ist nicht für den Dauerbetrieb geeignet.

2 PIKTOGRAMMERLÄUTERUNG

	Allgemeine Warnung vor einer Gefahrenstelle
	Vermeiden Sie jeglichen Körperkontakt mit der sich drehenden Gelenkwelle!
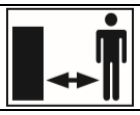	Personen müssen Abstand halten zu der Maschine

3 MONTAGE & INBETRIEBNAHME

- Ziehen Sie den Teleskopschaft der Gelenkwelle (falls vorhanden) auf die gewünschte Länge raus. Ziehen Sie hierzu die Schutzglocken nach außen bzw. nach innen.
- Achten Sie dabei darauf, dass der Teleskopschaft während des Betriebs mindestens 1/3 seiner Länge hinausragt.

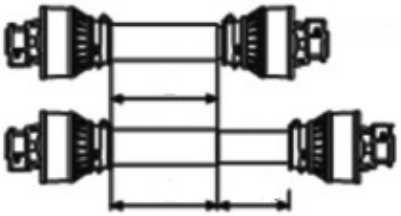

- Schalten Sie den Motor des Traktors aus und ziehen Sie den Zündschlüssel.
- Schmieren Sie vor der Montage die Zapfwelle des Traktors ein.

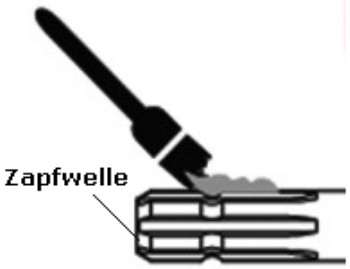

- Montieren Sie das eine Ende der Antriebswelle an die Zapfwelle des Traktors.

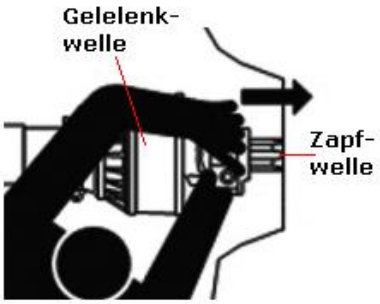

- Fahren Sie mit dem Traktor an die Aufnahme des zu betreibenden Anbaugeräts heran.
- Achten Sie darauf, dass Sie gerade und auf gleicher Höhe an das Anbaugerät heranfahren.

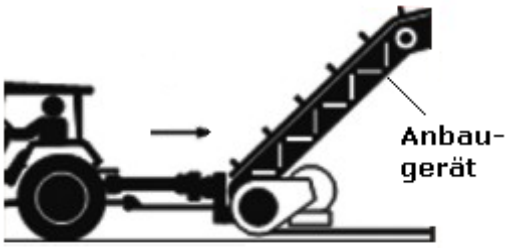

- Schalten Sie den Motor des Traktors aus und ziehen Sie den Zündschlüssel!
- Montieren Sie die Gelenkwelle an die Aufnahme des Anbaugeräts.

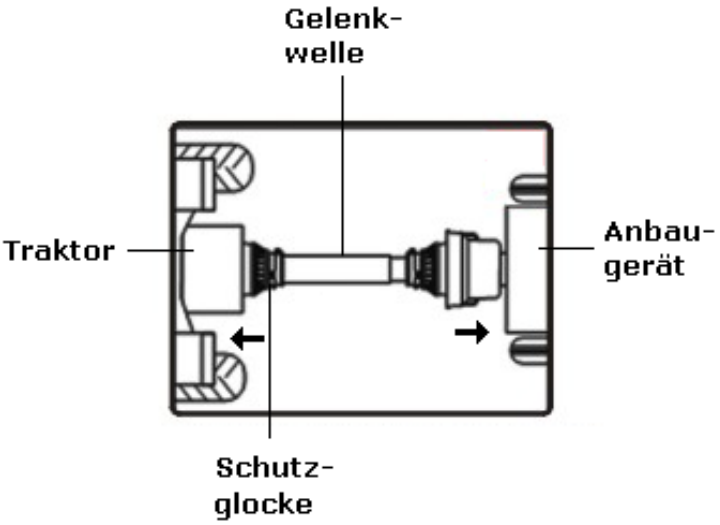

- Achten Sie darauf, dass der Anbauwinkel nicht zu groß und dass der Eingangs- bzw. Ausgangswinkel identisch ist! Sollte dies nicht der Fall sein, bauen Sie die Gelenkwelle wieder ab und richten Sie diese neu aus!

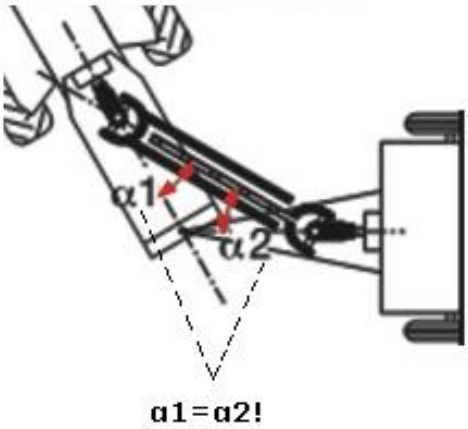

- Vergewissern Sie sich, dass die Schutzkette und die Schutzglocken an der Gelenkwelle montiert sind.

3-1 VERWENDUNG DER RUTSCHKUPPLUNG (NUR BEI ENTSPRECHENDEN MODELLEN)

- Die Rutschkupplung begrenzt die Drehmomentübertragung.
- Verändern Sie die Drehmomentübertragung, indem Sie die Muttern auf den Federn um eine Viertel Umdrehung im Uhrzeigersinn (zum Erhöhen des Drehmoments) bzw. gegen den Uhrzeigersinn (zum Verringern des Drehmoments) drehen.
- Testen Sie die vorgenommene Einstellung, bevor Sie mit der Welle die eigentliche Arbeit aufnehmen.
- Ziehen Sie die Muttern nicht zu fest an, dies könnte die Kupplung bzw. die Welle im Betrieb beschädigen!

4 WARTUNG

- Schmieren Sie die Zapfwelle des Traktors vor jedem Einsatz der Gelenkwelle.
- Lagern Sie die Gelenkwelle horizontal an einem sauberen, trockenen und frostsicheren Ort.

4-1 PERIODISCHE WARTUNGSARBEITEN

- Schmieren Sie alle 8 bzw. 40 Betriebsstunden die unten im Bild zu sehenden Schmierpunkte.

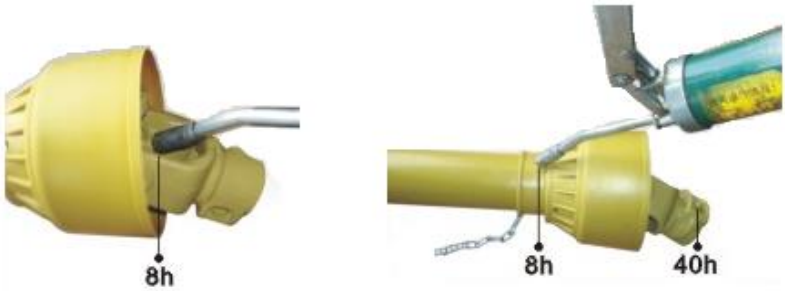

4-2 JÄHRLICHE WARTUNGSARBEITEN

- Reinigen Sie die Gelenkwelle vollständig und befreien Sie diesen von Rückständen jeglicher Art. Verwenden Sie hierzu keine aggressiven Reinigungs- und Lösungsmittel!
- Demontieren Sie die Zapfwelle. Lösen Sie hierzu die Schrauben auf der Schutzglocke (siehe Bild unten) und ziehen Sie die Antriebswelle heraus.
- Überprüfen Sie die Antriebswelle auf Beschädigungen und schmieren Sie diese großzügig mit einem geeigneten Schmierstoff ein. Schieben Sie Antriebswelle wieder in den Schaft und fixieren Sie die Antriebswelle mit den zuvor gelösten Schrauben.

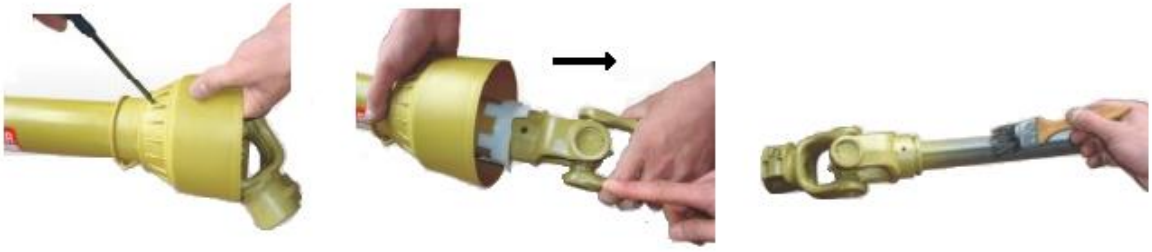

5 ENTSORGUNG

Im Falle der Entsorgung dieses Gerätes wenden Sie sich bitte an die DEMA Vertriebs-GmbH, Ihren lokalen Händler oder einen lokalen Wertstoffverwerter.
Führen Sie das Gerät keinesfalls einer kommunalen Sammelstelle zu!
Entsorgen Sie das Gerät keinesfalls über den normalen Hausmüll!
Sie leisten damit einen wichtigen Beitrag zur Erhaltung der Umwelt.

6 TECHNISCHE DATEN

Artikel-Nr.	Empfohlene Antriebsleistung (bei 540 U/min)	Länge kpl. Ausgezogen	Länge kpl. Eingezogen	Gewicht
67934	35 PS	1470 mm	1200 mm	11,8 kg
67935	47 PS	1460 mm	1200 mm	15 kg
67942	47 PS	1594 mm	1300 mm	15,8 kg
67943	35 PS	560 mm	520 mm	6,7 kg
67944	35 PS	2000 mm	1300 mm	14,3 kg
67946	35 PS	1310 mm	1092 mm	17 kg
67947	35 PS	1580 mm	1295 mm	18,5 kg
67948	35 PS	1400 mm	1000 mm	10,5 kg
67949	47 PS	2260 mm	1800 mm	19,8 kg
67950	35 PS	800 mm	700 mm	8,4 kg
67951	33 PS	1009 mm	855 mm	9,5 kg
67952	33 PS	1149 mm	960 mm	10,1 kg
67953	35 PS	934 mm	800 mm	9,0 kg
67954	47 PS	795 mm	700 mm	10,7 kg
67955	47 PS	928 mm	800 mm	11,5 kg
67991	16 PS	960 mm	806 mm	5,9 kg
67992	16 PS	1160 mm	956 mm	6,5 kg
67993	16 PS	1500 mm	1206 mm	7,6 kg
67996	27 PS	865 mm	740 mm	7,4 kg

7 CE-KONFORMITÄTSERKLÄRUNG

EU-Konformitätserklärung
EU Declaration of Conformity

Hiermit erklären wir,
We herewith declare

DEMA-Vertriebs GmbH
Im Tobel 4, 74547 Übrigshausen, Germany

Dass das nachfolgend bezeichnete Gerät aufgrund seiner Konzipierung und Bauart sowie in der von uns in Verkehr gebrachten Ausführung den einschlägigen, grundlegenden Sicherheits- und Gesundheitsanforderungen den EU-Richtlinien entspricht.
That the following Appliance complies with the appropriate basic safety and health requirements of the EU Directive based on its design and type, as brought into circulation by us.

Bei einer mit uns nicht abgestimmten Änderung des Gerätes verliert diese Erklärung ihre Gültigkeit.
In case of alteration of the machine, not agreed upon by us, this declaration will cease to be valid.

Bezeichnung des Geräts: *Machine Description:*	**Gelenkwelle / Zapfwelle**
Artikel-Nr.: *Article-No.:*	**67934 / 67935 / 67942 / 67943 / 67944 / 67948 / 67949 / 67950 / 67951 / 67952 / 67953 / 67954 / 67955 / 67991 / 67992 / 67993 / 67996 / 67946 / 67947**
Einschlägige EU-Richtlinien: *EU-Directives:*	**2006/42/EG**
Angewandte harmonisierte Normen: *Applicable harmonized standards:*	**EN ISO 12100:2010** **EN 12965:2019**
Ort: *Place*:	**Übrigshausen**
Datum: *Date:*	**12.05.23**
Herstellerunterschrift: *Authorised Signature*:	
Angaben zum Unterzeichner: *Title of Signatory:*	**Hr. Abendschein, Geschäftsführer**